PREFACIO

Este manual fue preparado para ayudarle a comprender el funcionamiento y el mantenimiento del vehículo, de modo que pueda disfrutar muchos kilómetros (millas) de grato manejo. Lea este manual por completo antes de usar el vehículo.

La Información de la garantía NISSAN por separado explica detalles acerca de las garantías que cubren el vehículo. Un folleto de mantenimiento por separado explica detalles sobre cómo mantener y dar servicio al vehículo.

Un distribuidor NISSAN conoce mejor el vehículo. Cuando requiera servicio o tenga preguntas, la distribuidora se complacerá en ayudarle con la amplia gama de recursos que tiene a su disposición.

Además de las opciones instaladas de fábrica, el vehículo también puede estar equipado con accesorios adicionales instalados antes de la entrega. Se recomienda que visite un distribuidor NISSAN para conocer más detalles sobre los accesorios específicos con que cuenta el vehículo. Es importante que se familiarice con todas las declaraciones, advertencias, precauciones e instrucciones relacionadas con el uso correcto de tales accesorios antes de operar el vehículo o el accesorio. Se recomienda que visite un distribuidor NISSAN para conocer más detalles sobre los accesorios específicos con que cuenta el vehículo.

LEA PRIMERO Y LUEGO MANEJE CON SEGURIDAD

Antes de manejar su vehículo, lea atentamente este Manual del propietario. Esto le permitirá familiarizarse con los controles y requisitos de mantenimiento, y le ayudará a usar el vehículo de manera segura.

⚠ADVERTENCIA

¡RECORDATORIOS DE INFORMACIÓN IMPORTANTE DE SEGURIDAD!

Siga estas importantes reglas de manejo como ayuda para garantizar un viaje seguro y cómodo para usted y sus pasajeros.

- **NUNCA maneje bajo la influencia de alcohol o drogas.**
- **Observe SIEMPRE los límites de velocidad señalizados y nunca maneje a exceso de velocidad para las condiciones existentes.**
- **SIEMPRE preste plena atención al manejo y evite usar los accesorios del vehículo o realizar otras acciones que pudieran distraerlo.**
- **Use SIEMPRE sus cinturones de seguridad y los sistemas de sujeción para niños adecuados. Los niños preadolescentes deben sentarse siempre en el asiento trasero.**

AL LEER EL MANUAL

- **Proporcione SIEMPRE información acerca del uso adecuado de las características de seguridad del vehículo a todos los ocupantes.**
- **Consulte SIEMPRE la información de seguridad importante descrita en este Manual del Conductor.**

MODIFICACIÓN DEL VEHÍCULO

Este vehículo no se debe modificar. Las modificaciones pueden afectar el rendimiento, la seguridad, las emisiones o la durabilidad del vehículo, e incluso pueden violar normas gubernamentales. Además, es posible que la garantía de NISSAN no cubra daños o problemas de desempeño que surjan de las modificaciones.

Este manual incluye información acerca de todas las opciones disponibles en este modelo. Por lo tanto, es posible que encuentre información que no corresponda a su vehículo.

Toda la información, especificaciones e ilustraciones de este manual están vigentes al momento de la impresión. NISSAN se reserva el derecho de cambiar las especificaciones o el diseño sin previo aviso y sin que esto implique obligación de efectuar la modificación a los vehículos ya fabricados.

INFORMACIÓN IMPORTANTE ACERCA DE ESTE MANUAL

En este manual verá varios símbolos. Se usan de la siguiente manera:

⚠ADVERTENCIA

Esto se usa para indicar la presencia de un peligro que puede causar lesiones personales graves o fatales. Para evitar o reducir el riesgo, es necesario seguir los procedimientos con precisión.

⚠PRECAUCIÓN

Esto se usa para indicar la presencia de un peligro que puede causar lesiones personales menores o moderadas o daños al vehículo. Para evitar o reducir el riesgo, es necesario seguir los procedimientos cuidadosamente.

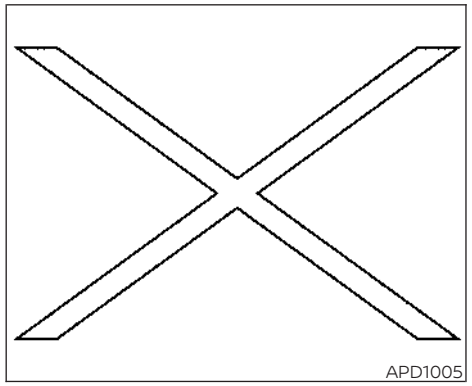

Si ve este símbolo, significa **"No haga esto"** o **"No permita que esto suceda".**

Si ve un símbolo similar a éstos en una ilustración, significa que la flecha apunta a la parte delantera del vehículo.

Las flechas de una ilustración que son similares a estas indican movimiento o acción.

Las flechas de una ilustración que son similares a estas destacan un elemento de la ilustración.

NUNCA utilice un sistema de sujeción para niños orientado hacia atrás en un asiento protegido por una BOLSA DE AIRE ACTIVA delante del mismo; puede ocasionar la MUERTE o LESIONES GRAVES al NIÑO.

Para obtener información adicional, consulte "Etiquetas de advertencia de las bolsas de aire suplementarias" (P. 62).

Bluetooth® es una marca registrada de propiedad de Bluetooth SIG, Inc. y con licencia para Panasonic.

Código QR

La palabra "código QR" es una marca registrada de DENSO WAVE INCORPORATED en Japón y otros países.

© Nissan Mexicana, S. A. de C. V.

Todos los derechos reservados. Ninguna parte de este Manual del Conductor se puede reproducir ni almacenar o transmitir de forma alguna por ningún medio, electrónico, mecánico, en fotocopias, grabaciones u otros, sin el permiso previo por escrito de Nissan Mexicana, S. A. de C. V.

SERVICIO AL CLIENTE NISSAN (sólo para México)

Nissan Mexicana, S.A. de C.V. y su red de distribuidores se complacen en satisfacer a sus necesidades relacionadas con el vehículo. La satisfacción con su vehículo y con cada distribuidor que lo atiende es nuestra principal preocupación. Los distribuidores estarán siempre disponibles para atenderlo ante cualquier problema de servicio que pueda tener.

Sin embargo, si hubiera algo que el distribuidor NISSAN no puede resolver o si desea enviar comentarios, preguntas o quejas directamente a Nissan Mexicana S.A. de C.V., póngase en contacto con nuestro Departamento de servicio al cliente, llamando a los números que aparecen abajo o enviando un correo electrónico.

Con el fin de responder a la brevedad, indique su nombre completo, dirección, número de teléfono y toda la información relacionada con el vehículo (VIN, modelo, etc.).

Teléfonos.	01	800	9	6	4	7	7	2	6
			(W	N	I	S	S	A	N)

Página web
http://www.nissan.com.mx

Tabla de contenido

Tabla de contenido ilustrada	0
Seguridad: asientos, cinturones de seguridad y sistema de sujeción complementario	1
Instrumentos y controles	2
Revisiones y ajustes previos a la conducción	3
Sistemas de monitor, climatización, audio, teléfono y reconocimiento de voz	4
Arranque y conducción	5
En caso de emergencia	6
Apariencia y cuidado	7
Mantenimiento y recomendaciones preventivas	8
Información técnica y del consumidor	9
Índice	10

0 Tabla de contenido ilustrada

Luces de advertencia 2

LUCES DE ADVERTENCIA

Luz de advertencia (roja)	Nombre	Pág.
	Luz de advertencia de frenos	80
	Luz de advertencia de carga	81
	Luz de advertencia de puerta abierta (sólo si está equipada)	81
	Luz de advertencia de presión del aceite del motor	81
	Luz de advertencia de temperatura alta (sólo si está equipada)	81

Luz de advertencia (roja)	Nombre	Pág.
	Luz de advertencia principal (sólo si está equipado)	82
	Luz de advertencia y señal acústica del cinturón de seguridad (sólo si está equipada)	82
	Luz de advertencia y señal acústica del cinturón de seguridad	82
	Luz de advertencia de las bolsas de aire	82

Luz de advertencia (amarilla)	Nombre	Pág.
	Luz de advertencia del sistema de frenos antibloqueo (ABS)	83
	Luz indicadora de advertencia de puntos ciegos (BSW) (sólo si está equipado)	83
	Frenado Inteligente de Emergencia con luz de advertencia del sistema de detección de peatones (sólo si está equipado)	84

Luz de advertencia (amarilla)	Nombre	Pág.
	Frenado Inteligente de Emergencia con luz de advertencia del sistema de detección de peatones (sólo si está equipado)	84
	Luz indicadora de advertencia de desvío de carril (LDW) (sólo si está equipado)	85
	Luz de advertencia de bajo nivel de combustible (sólo si está equipado)	85

Luz de advertencia (amarilla)	Nombre	Pág.
	Luz de advertencia de baja presión de las llantas (solo si está equipada)	85
	Luz de advertencia principal (sólo si está equipado)	88
KEY	Luz de advertencia de NISSAN Intelligent Key® (sólo si está equipado)	88
	Luz de advertencia de la dirección asistida	88

Luz de advertencia (amarilla)	Nombre	Pág.
P SHIFT	Luz de advertencia de cambio a la posición P (Estacionamiento) (si está equipada)	89

Luz de advertencia (verde)	Nombre	Pág.
KEY	Luz de advertencia de NISSAN Intelligent Key® (verde) (sólo si está equipado)	90

NOTAS

1 Seguridad: asientos, cinturones de seguridad y sistema de sujeción complementario

Asientos 6
Ajuste manual de los asientos delanteros 7
Asiento trasero plegable (solo si está equipado) 8
Descansabrazos (sólo si está equipado) 9
Cabeceras 9
Componentes de la cabecera ajustable 10
Componentes de la cabecera no ajustable 10
Quitar 11
Instalar 11
Ajustar 12
Cinturones de seguridad 13
Precauciones relacionadas con el uso de los cinturones de seguridad 13
Luz de advertencia y señal acústica del cinturón de seguridad 16
Mujeres embarazadas 16
Personas lesionadas 16
Cinturón de seguridad tipo tres puntos con retractor 17
Extensiones del cinturón de seguridad 19
Mantenimiento de los cinturones de seguridad 20
Seguridad para niños 20
Bebés 21
Niños pequeños 21
Niños más grandes 21
Sistemas de sujeción para niños 22
Precauciones relacionadas con los sistemas de sujeción para niños 22
Sistemas universales de sujeción para niños para el asiento delantero y los asientos traseros 24
Sistema de sujeción para niños ISOFIX 30
Instalación de sistemas de sujeción para niños con los cinturones de seguridad 35
Sistema de sujeción para niños con correa superior de sujeción 40
Instalación de la correa de sujeción superior 41
Asientos auxiliares 41
Sistema de sujeción suplementario (SRS) 46
Precauciones relacionadas con el SRS 46
Etiquetas de advertencia de las bolsas de aire suplementarias 62
Luz de advertencia de las bolsas de aire 63

ASIENTOS

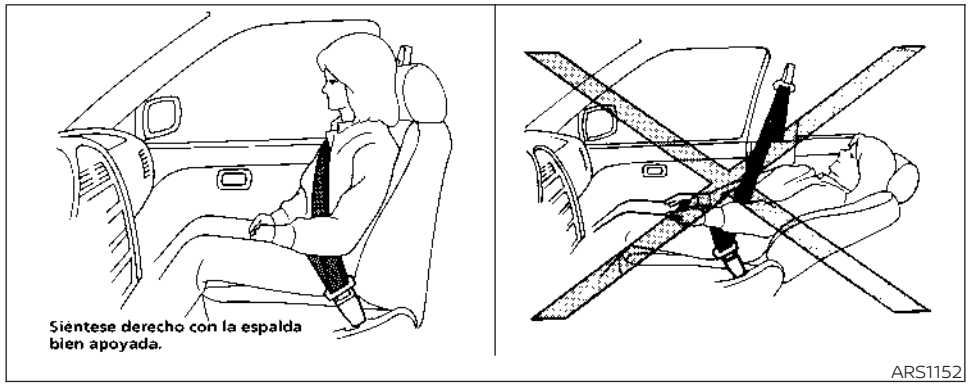

⚠ ADVERTENCIA

- **No recline el respaldo cuando el vehículo está en movimiento. Esto puede ser peligroso. Los cinturones de seguridad son más eficaces cuando el pasajero se sienta lo más atrás que puede, con la espalda recta y apoyada en el respaldo del asiento. Si el respaldo del asiento está reclinado, el cinturón de seguridad no funcionará con la eficacia debida y el cinturón de los hombros no estará sobre el cuerpo, lo que aumentará el riesgo de lesiones en el cuello u otras lesiones graves. Además, si se reclina el respaldo del asiento, aumenta el riesgo de deslizarse por debajo del cinturón de seguridad y sufrir lesiones.**
- **La protección más eficaz cuando el vehículo está en movimiento se logra con el respaldo en posición vertical. Siéntese siempre con la espalda bien apoyada y erguida, con ambos pies en el piso y ajuste correctamente el cinturón de seguridad. Para obtener información adicional, consulte "Precauciones para el uso del cinturón de seguridad" (P. 13).**
- **Luego del ajuste, balancee suavemente el asiento para asegurarse de que está fijo.**
- **No deje a niños solos en el interior del vehículo. Podrían activar interruptores o controles, o mover el vehículo sin saberlo. Los niños sin supervisión pueden verse involucrados en graves accidentes.**
- **Para ayudar a evitar el riesgo de lesiones graves o fatales mediante el funcionamiento no deseado del vehículo o de sus sistemas, no deje niños, personas que requieren asistencia o mascotas solos en el vehículo. Además, la temperatura dentro de un vehículo cerrado en un día caluroso puede elevarse rápidamente como para causar un riesgo importante de lesiones o muerte a las personas y las mascotas.**
- **No ajuste el asiento del conductor mientras conduce para que la atención se centre en el funcionamiento del vehículo. El asiento se puede mover repentinamente, lo que puede causar la pérdida de control del vehículo.**

- **No coloque objetos debajo de los asientos delanteros, ya que podrían atascarse y evitar que el asiento se fije en su lugar, lo que podría causar un accidente.**
- **No deje un encendedor en el vehículo ni lo coloque en el suelo o en el asiento, ya que puede encenderse accidentalmente cuando se carga equipaje, cuando se ajusta el asiento, por un niño o por un pasajero que lo pise y causar un incendio.**

⚠PRECAUCIÓN

Al ajustar las posiciones del asiento, procure no hacer contacto con ninguna pieza móvil para evitar posibles heridas o daños.

AJUSTE MANUAL DE LOS ASIENTOS DELANTEROS

Los asientos del vehículo se pueden ajustar manualmente. Para obtener información adicional sobre el ajuste de los asientos, consulte los pasos descritos en esta sección.

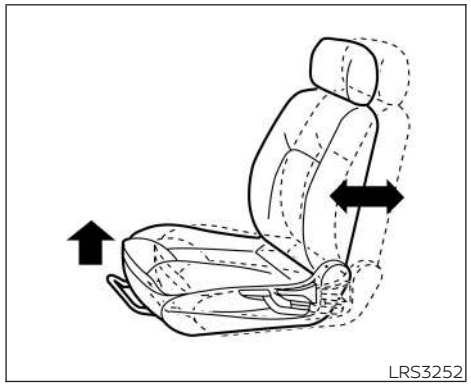
LRS3252

Hacia delante y hacia atrás

Jale el centro de la barra hacia arriba y manténgalo en esta posición mientras desliza el asiento hacia adelante o hacia atrás hasta la posición deseada.

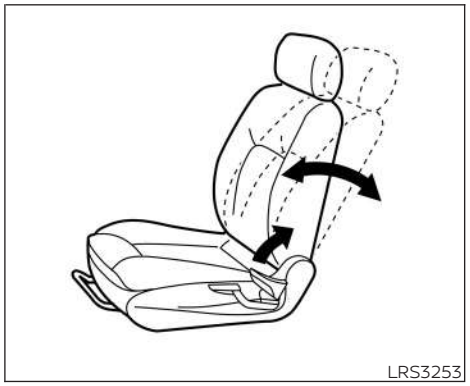
LRS3253

Reclinación

Para reclinar el respaldo, jale la palanca hacia arriba y empuje hacia atrás. Para ajustar el respaldo hacia adelante, jale la palanca hacia arriba e incline su cuerpo hacia adelante.

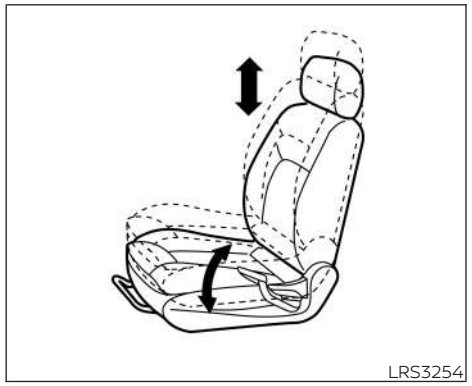

Elevador del asiento (conductor)

Levante o baje la palanca de ajuste para fijar la altura del asiento hasta lograr la posición deseada.

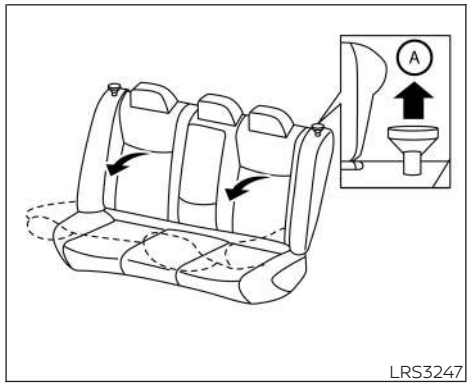

ASIENTO TRASERO PLEGABLE (solo si está equipado)

1. Jale Ⓐ hacia arriba para plegar cada respaldo hacia abajo.

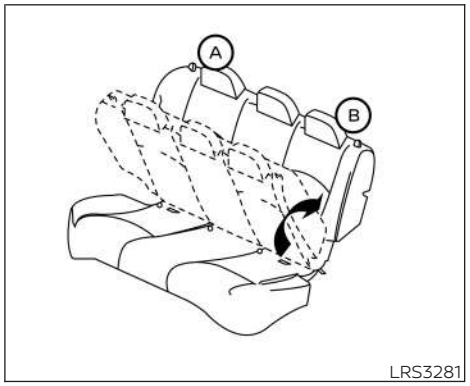

2. Para regresar el asiento trasero a su posición normal, levante el respaldo y empújelo hasta dejarlo en posición vertical. Presione firmemente las zonas Ⓐ y Ⓑ para bloquear el respaldo en su lugar.

⚠ADVERTENCIA

- **No permita que nadie viaje en el área de carga ni en el asiento trasero cuando está plegado. El uso de estas áreas por pasajeros sin sistemas de sujeción adecuados puede causar lesiones graves o fatales en un accidente o en un frenado repentino.**

- **Asegure correctamente toda la carga con cuerdas o correas a fin de impedir que se deslice o que se mueva. No coloque carga a una altura superior a la de los respaldos. En un frenado repentino o en un choque, la carga sin asegurar puede causar lesiones a los pasajeros.**
- **Cuando vuelva a colocar los respaldos en forma vertical, compruebe que están firmemente asegurados en la posición de enganche. Si no lo están, los pasajeros pueden sufrir lesiones en un accidente o en un frenado repentino.**
- **Supervise a los niños cuando se encuentren alrededor de automóviles para evitar que jueguen y queden atrapados en el área de carga, donde pueden sufrir graves lesiones. Mantenga el automóvil cerrado y el respaldo del asiento trasero y el área de carga asegurados cuando no estén en uso, y no deje las llaves del automóvil al alcance de los niños.**

DESCANSABRAZOS (sólo si está equipado)

Jale el apoyabrazos hacia abajo, tal como se indica.

CABECERAS

⚠ADVERTENCIA

Las cabeceras complementan los otros sistemas de seguridad del vehículo. Pueden proporcionar protección adicional contra lesiones en algunos choques de extremo trasero. Las cabeceras ajustables deben ajustarse apropiadamente, como se especifica en esta sección. Verifique el ajuste luego de que otra persona haya ocupado el asiento. No sujete nada en las guías de las cabeceras ni desmonte las cabeceras. No utilice el asiento sin la cabecera en su lugar. Si la cabecera se desmontó, vuelva a instalar la cabecera y a ajustarla adecuadamente antes de que un ocupante utilice el asiento. Si no se siguen estas instrucciones se puede reducir la eficacia de las cabeceras. Esto puede incrementar el riesgo de heridas graves o fatales durante un choque.

- Su vehículo está equipado con una cabecera que puede ser integrada, ajustable o no ajustable.
- Las cabeceras ajustables tienen múltiples ranuras a lo largo de las guías para bloquearlas en una posición de ajuste deseada.

- Las cabeceras no ajustables tienen una sola ranura de bloqueo para asegurarlas al bastidor del asiento.
- Ajuste apropiado:
  - En el tipo ajustable, alinee la cabecera de modo que la parte central de su oreja quede más o menos nivelada con la parte central de la cabecera.
  - Si la posición de su oreja es todavía más alta que la alineación recomendada, coloque la cabecera en la posición más alta.
- Si se desmontó la cabecera, asegúrese de instalarla nuevamente y de bloquearla en su lugar antes de viajar en esa posición de asiento específica.

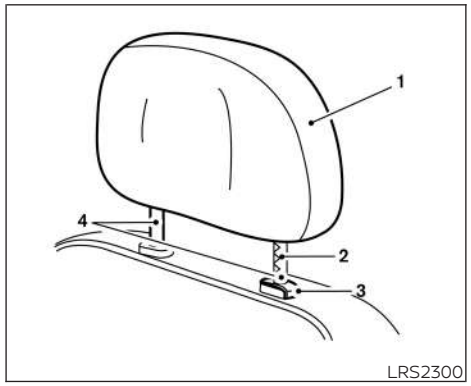

COMPONENTES DE LA CABECERA AJUSTABLE

1. Cabecera desmontable
2. Múltiples ranuras
3. Perilla de bloqueo
4. Guías

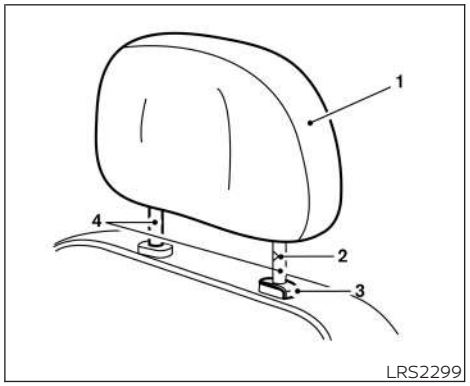

COMPONENTES DE LA CABECERA NO AJUSTABLE

1. Cabecera desmontable
2. Ranura única
3. Perilla de bloqueo
4. Guías

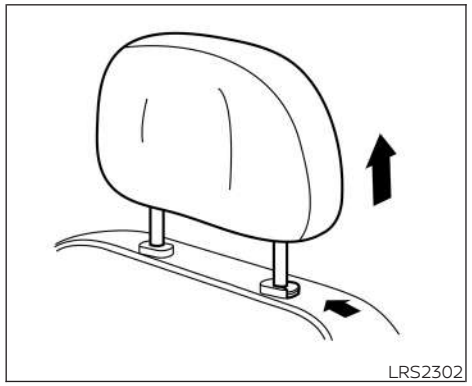

QUITAR

⚠PRECAUCIÓN

No retire la cabecera de los vehículos equipados con un sistema de altavoz de cabecera Bose. El desmontaje puede dañar el cableado del sistema.

Realice el siguiente procedimiento para quitar la cabecera:

1. Jale la cabecera hacia arriba hasta la posición más alta.
2. Mantenga presionada la perilla de bloqueo.
3. Quite la cabecera del asiento.
4. Guarde la cabecera adecuadamente en un lugar seguro de manera que no quede suelta en el vehículo.
5. Vuelva a instalar la cabecera y a ajustarla adecuadamente antes de que un ocupante utilice el asiento.

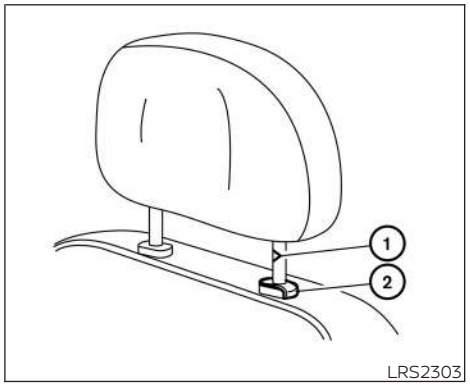

INSTALAR

1. Alinee las guías de la cabecera con los orificios en el asiento. Asegúrese de que la cabecera esté orientada hacia la dirección correcta. La guía con la ranura (ranuras) ① se debe instalar en el orificio con la perilla de bloqueo ②.
2. Mantenga presionada la perilla de bloqueo y empuje la cabecera hacia abajo.
3. Ajuste la cabecera adecuadamente antes de que un ocupante utilice el asiento.

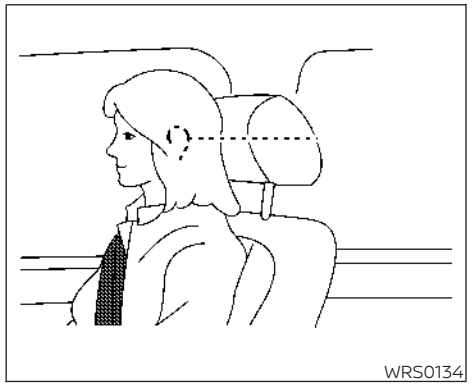

AJUSTAR

Para cabeceras ajustables

Ajuste la cabecera de modo que el centro quede al nivel del centro de sus oídos. Si la posición de su oreja es todavía más alta que la alineación recomendada, coloque la cabecera en la posición más alta.

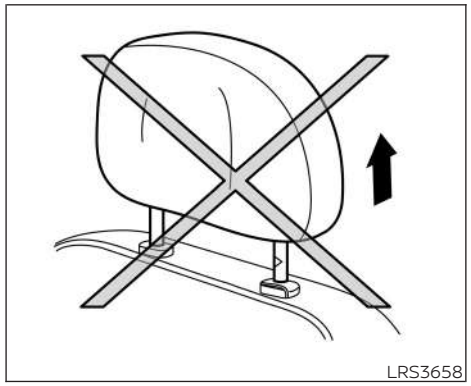

Para cabeceras no ajustables

Asegúrese de que la cabecera no esté colocada en la posición almacenada o en cualquier posición que no sea de cierre, de modo que la perilla de bloqueo se inserte en la ranura antes de fijar la posición de asiento.

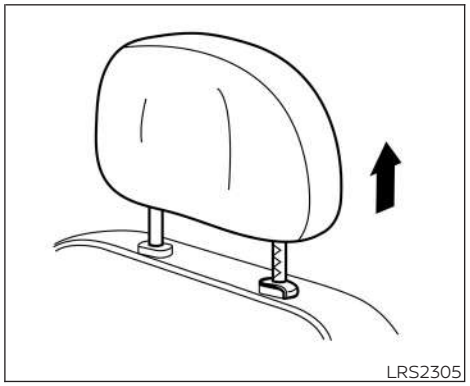

Subir

Para elevar la cabecera, jálela hacia arriba.

Asegúrese de que la cabecera no esté colocada en la posición almacenada o en cualquier posición que no sea de cierre, de modo que la perilla de bloqueo se inserte en la ranura antes de fijar la posición de asiento.

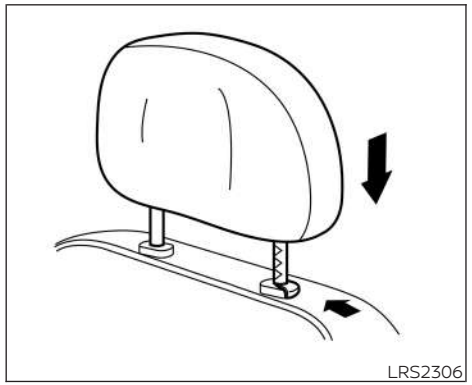

Bajar

Para bajarla, mantenga presionada la perilla de bloqueo y empuje la cabecera hacia abajo.

Asegúrese de que la cabecera esté posicionada de modo que la perilla de bloqueo esté acoplada en la ranura antes de viajar en esa posición de asiento específica.

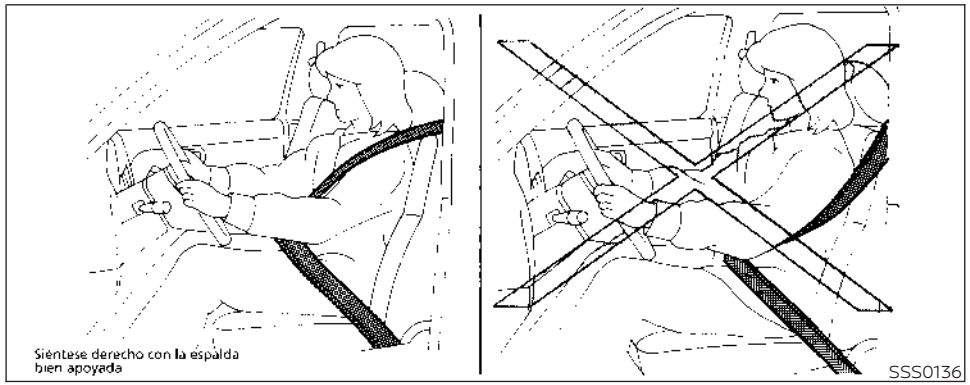

PRECAUCIONES RELACIONADAS CON EL USO DE LOS CINTURONES DE SEGURIDAD

Si utiliza el cinturón de seguridad correctamente ajustado y se sienta derecho y bien apoyado en el asiento, con ambos pies en el piso, se reduce considerablemente la probabilidad de lesiones graves o fatales en un choque o la gravedad de estas. NISSAN recomienda enfáticamente que usted y todos los pasajeros usen el cinturón de seguridad cada vez que viajan en el vehículo, incluso si el asiento incluye una bolsa de aire.

Algunos estados, provincias o territorios exigen el uso de los cinturones de seguridad en todo momento, cuando se maneja un vehículo.

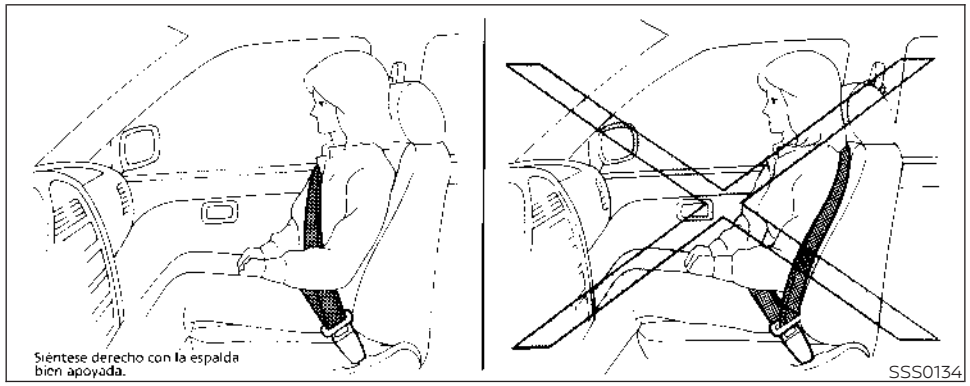

ADVERTENCIA

- **Cada persona que maneja o que viaja en este vehículo debe usar un cinturón de seguridad en todo momento. Los niños deben viajar en los asientos traseros y utilizar un sistema de sujeción adecuado.**

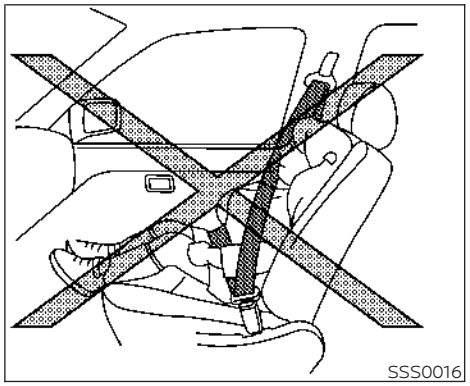

ADVERTENCIA

- **El cinturón de seguridad se debe usar adecuadamente hasta lograr un ajuste cómodo. Si no lo hace, se puede reducir la eficacia del sistema de sujeción completo y aumentar la probabilidad o la gravedad de lesiones en un accidente. Si el cinturón de seguridad no se usa correctamente, se pueden producir lesiones graves o fatales.**

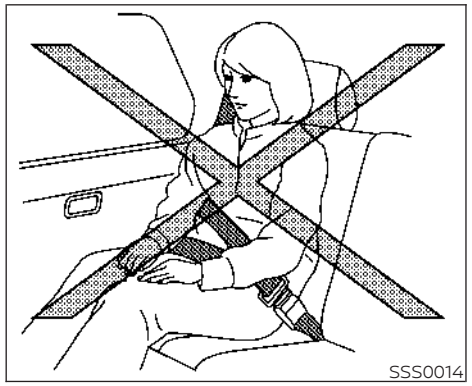

⚠ ADVERTENCIA

- **Pase siempre el cinturón de hombro por sobre su hombro y a través de su pecho. No pase nunca el cinturón por detrás de su espalda, debajo de su brazo ni a través de su cuello. El cinturón debe quedar alejado de su cara y de su cuello, pero no debe caerse de su hombro.**
- **Coloque el cinturón pélvico lo más abajo y ajustado posible ALREDEDOR DE LAS CADERAS, NO DE LA CINTURA. Un cinturón pélvico demasiado alto puede aumentar el riesgo de lesiones internas en un accidente.**
- **Asegúrese de ajustar firmemente la lengüeta del cinturón de seguridad en la hebilla correspondiente.**
- **No use el cinturón de seguridad al revés ni torcido. Si lo hace, puede reducir su eficacia.**
- **No permita que más de una persona use el mismo cinturón de seguridad.**
- **No transporte nunca en el vehículo una cantidad de personas mayor que la cantidad de cinturones de seguridad.**
- **Si la luz de advertencia de cinturón de seguridad destella continuamente cuando el interruptor de encendido se pone en la posición ON (Encendido) con todas las puertas cerradas y todos los cinturones de seguridad abrochados, puede indicar una falla del sistema. Se debe revisar el sistema. Se recomienda que visite un distribuidor NISSAN para este servicio.**
- **No haga ninguna modificación al sistema del cinturón de seguridad. Por ejemplo, no modifique el cinturón de seguridad, no le agregue materiales ni instale dispositivos que alteren la ruta o tensión de dicho cinturón. Si lo hace, puede afectar el buen funcionamiento del sistema del cinturón de seguridad. Modificar o alterar el sistema del cinturón de seguridad puede tener como consecuencia lesiones graves.**
- **Una vez que se activan los pretensores de los cinturones de seguridad, no se pueden volver a utilizar por lo que deben reemplazarse junto con el retractor. Se recomienda que visite un distribuidor NISSAN para este servicio.**
- **Todos los conjuntos de cinturones de seguridad, incluidos los retractores y los accesorios de fijación, se deben inspeccionar después de cualquier choque. Se recomienda que visite un distribuidor NISSAN para este servicio. NISSAN recomienda reemplazar todos los conjuntos de cinturones de seguridad en uso al producirse un choque, a menos que éste sea menor**

y que los cinturones no exhiban daños y continúen funcionando correctamente. Los conjuntos de cinturones de seguridad que no estén en uso al producirse un choque también se deben revisar y reemplazar si se detectan daños o un funcionamiento inadecuado.

- **Después de cualquier choque, es necesario revisar todos los sistemas de sujeción para niños y accesorios de fijación. Siga siempre las instrucciones de inspección y las recomendaciones de reemplazo del fabricante del sistema de sujeción. Los sistemas de sujeción para niños se deben reemplazar si resultan dañados.**

LUZ DE ADVERTENCIA Y SEÑAL ACÚSTICA DEL CINTURÓN DE SEGURIDAD

Los asientos del conductor, el pasajero y traseros están equipados con una luz de advertencia y una señal acústica del cinturón de seguridad. La luz de advertencia, ubicada en el tablero de instrumentos, mostrará el estado de los cinturones de seguridad del conductor, del pasajero y de los asientos traseros.

Para obtener información adicional, consulte:

- "Luz de advertencia y señal acústica del cinturón de seguridad" (P. 82).
- "Luz de advertencia y campanilla del cinturón de seguridad del asiento trasero" (P. 82).

MUJERES EMBARAZADAS

NISSAN recomienda el uso de los cinturones de seguridad en las mujeres embarazadas. Use el cinturón de seguridad bien ajustado, colocando siempre el cinturón pélvico lo más abajo que pueda alrededor de sus caderas, no de su cintura. Pase el cinturón de hombro por sobre su hombro y a través de su pecho. Nunca use el cinturón pélvico/de hombro sobre su área abdominal. Comuníquese con su doctor para obtener recomendaciones específicas.

PERSONAS LESIONADAS

NISSAN recomienda el uso de los cinturones de seguridad en personas lesionadas. Comuníquese con su doctor para obtener recomendaciones específicas.

CINTURÓN DE SEGURIDAD TIPO TRES PUNTOS CON RETRACTOR

⚠ADVERTENCIA

- **Cada persona que maneja o que viaja en este vehículo debe usar un cinturón de seguridad en todo momento. Los niños deben viajar en los asientos traseros y utilizar un sistema de sujeción adecuado.**
- **No recline el respaldo cuando el vehículo está en movimiento. Esto puede ser peligroso. El cinturón de hombro no sujetará su cuerpo. En un accidente, este puede ejercer presión contra usted y causar lesiones en su cuello u otras lesiones graves. Usted también puede deslizarse debajo del cinturón pélvico y sufrir graves lesiones internas.**
- **La protección más eficaz cuando el vehículo está en movimiento se logra con el respaldo en posición vertical. Siéntese siempre con la espalda bien apoyada y erguida, con ambos pies en el piso y ajuste correctamente el cinturón de seguridad.**

Cómo abrochar los cinturones de seguridad

1. Ajuste el asiento. Para obtener información adicional, consulte "Asientos" (P. 6).

LRS2674

2. Jale lentamente el cinturón de seguridad para sacarlo del retractor e inserte la lengüeta en la hebilla Ⓐ hasta que escuche y sienta que el seguro se engancha.
   - **El retractor está diseñado para bloquearse durante un frenado repentino o un impacto. Si jala lentamente el cinturón de seguridad, éste se mueve y le da cierta libertad de movimiento en el asiento.**
   - **Si el cinturón de seguridad no se puede jalar desde su posición de retracción total, jálelo con firmeza y suéltelo. Luego, jálelo suavemente para sacarlo del retractor.**

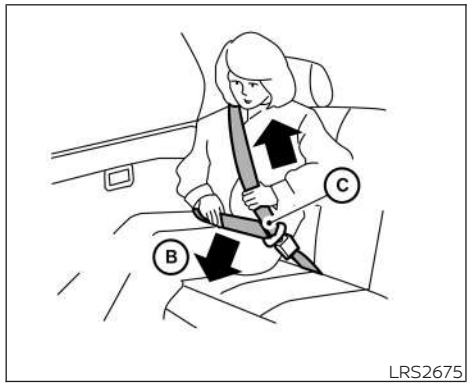

LRS2675

3. Coloque la parte del cinturón pélvico **baja y ajustada en las caderas** Ⓑ, como se muestra.
4. Jale la parte del cinturón de hombro hacia el retractor para que no quede flojo Ⓒ. Asegúrese de que el cinturón de hombro pase por sobre su hombro y a través de su pecho.

Todos los cinturones de seguridad de tres puntos de las posiciones de los asientos tienen un modo de funcionamiento de Retractor de Bloqueo de Emergencia (ELR).

El modo ELR permite extender y retraer el cinturón de seguridad para permitir al conductor y los pasajeros cierta libertad de movimiento en el asiento. El ELR bloquea el cinturón de seguridad cuando la velocidad del vehículo disminuye rápidamente o en caso de ciertos impactos.

⚠ADVERTENCIA

Cuando abroche los cinturones de seguridad, compruebe que los respaldos están firmemente asegurados en la posición de enganche. Si no lo están, los pasajeros pueden sufrir lesiones en un accidente o en un frenado repentino.

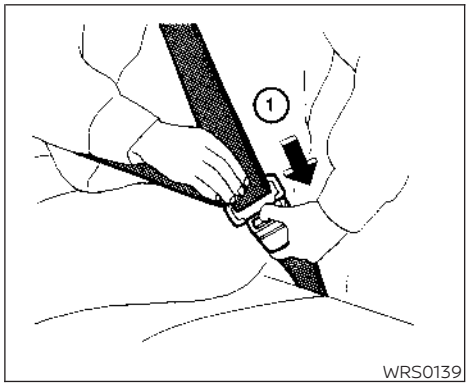

WRS0139

Cómo desabrochar los cinturones de seguridad

Para desabrochar el cinturón de seguridad, presione el botón de la hebilla ①. El cinturón de seguridad se retrae automáticamente.

Comprobación del funcionamiento del cinturón de seguridad

Los retractores de los cinturones de seguridad están diseñados para bloquear el movimiento del cinturón de seguridad mediante dos métodos distintos:

- Cuando el cinturón de seguridad se jala rápidamente desde el retractor
- Cuando la velocidad del vehículo disminuye rápidamente

Para aumentar su confianza en los cinturones de seguridad, compruebe su funcionamiento de la siguiente manera:

- Tome con fuerza el cinturón de hombro y jálelo rápidamente hacia adelante. El retractor debe bloquearse y restringir el movimiento del cinturón de seguridad.

Si el retractor no se bloquea durante esta comprobación, solicite una revisión del sistema. Se recomienda que visite un distribuidor NISSAN para este servicio o para aprender más acerca del funcionamiento de los cinturones de seguridad.

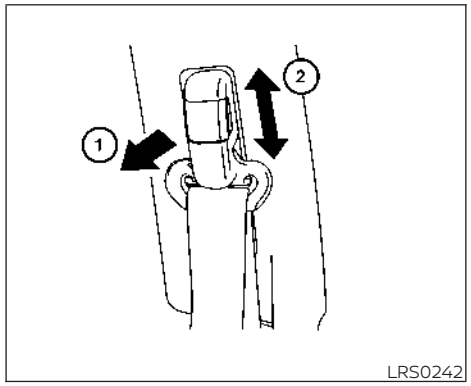

Ajuste de la altura del cinturón de hombro (asientos delanteros)

Debe fijar la altura del cinturón de hombro a la posición que más le acomode. Para obtener información adicional, consulte "Precauciones para el uso del cinturón de seguridad" (P. 13). Para ajustar, jale el botón de ajuste ① y mueva el ancla del cinturón de hombro hasta la posición deseada ②, de modo que el cinturón pase justo encima del centro de su hombro. El cinturón debe quedar alejado de su cara y de su cuello, pero no debe caerse de su hombro.

Suelte el botón de ajuste para bloquear el anclaje del cinturón de hombro en esa posición.

⚠ADVERTENCIA

- **Después de ajustar, suelte el botón de ajuste e intente mover el anclaje del cinturón de hombro hacia arriba y abajo para asegurarse que está fijo en su posición.**
- **Debe fijar la altura del cinturón de hombro a la posición que más le acomode. Si no lo hace, se puede reducir la eficacia del sistema de sujeción completo y aumentar la probabilidad o la gravedad de lesiones en un accidente.**

EXTENSIONES DEL CINTURÓN DE SEGURIDAD

Si debido a la complexión de la persona o a la posición de manejo no se puede ajustar correctamente el cinturón de cadera/de hombro y abrocharlo, se encuentra a la venta un extensor compatible con los cinturones de seguridad instalados. El extensor agrega aproximadamente 200 mm (8 pulg.) a la longitud y se puede usar en el asiento del conductor o en el del pasajero

delantero. Si necesita comprar un extensor, recomienda que visite un distribuidor NISSAN para obtener asistencia.

⚠ADVERTENCIA

- **Con cinturones de seguridad NISSAN sólo se deben usar extensiones del cinturón de seguridad NISSAN, hechos por la misma empresa que fabricó los cinturones del equipo original.**
- **Los adultos y los niños que pueden usar el cinturón de seguridad estándar no deben usar una extensión. Este uso innecesario puede causar lesiones personales severas en caso de un accidente.**
- **Nunca use extensiones del cinturón de seguridad a fin de instalar sistemas de sujeción para niños. Si el sistema de sujeción para niños no se ajusta correctamente, el niño puede resultar con lesiones graves o fatales en un choque o en un frenado repentino.**

MANTENIMIENTO DE LOS CINTURONES DE SEGURIDAD

- **Para limpiar la correa de los cinturones de seguridad,** aplique una solución de jabón suave o cualquier solución recomendada para limpiar tapicería o alfombras. Luego, limpie la correa con un paño y deje que los cinturones de seguridad se sequen a la sombra. No permita que los cinturones de seguridad se retraigan hasta que se hayan secado por completo.
- **Si se acumula suciedad en la guía del cinturón de hombro de los anclajes de los cinturones de seguridad,** es posible que los cinturones de seguridad se retraigan lentamente. Limpie la guía del cinturón de hombro con un paño seco y limpio.
- **Efectúe revisiones periódicas para asegurarse de que el cinturón de seguridad y los componentes metálicos,** tal como las hebillas, las lengüetas, los retractores, los alambres flexibles y los anclajes, funcionen correctamente. Si encuentra partes sueltas, deterioro, cortes u otros daños en la correa, debe reemplazar el conjunto del cinturón de seguridad completo.

SEGURIDAD PARA NIÑOS

Para su protección, los niños requieren la presencia de adultos. Todos los niños deben estar sujetados correctamente.

Además de la información general de este manual, puede encontrar información acerca de la seguridad de los niños en muchas otras fuentes, como médicos, profesores, oficinas gubernamentales de seguridad de tránsito y organizaciones comunitarias. Cada niño es distinto y, por lo tanto, debe asegurarse de averiguar la mejor forma de transportar al suyo.

Existen tres tipos básicos de sistemas de sujeción para niños:

- Sistema de sujeción para niños orientado hacia atrás
- Sistema de sujeción para niños orientado hacia delante
- Asiento auxiliar

El sistema de sujeción adecuado depende de la estatura del niño. En general, los bebés de hasta 1 año y de menos de 9 kg (20 lb) deben viajar en sistemas de sujeción para niños orientados hacia atrás. Existen sistemas de sujeción para niños orientados hacia adelante diseñados para niños que rebasan la capacidad de los sistemas orientados hacia atrás y tienen 1 año o más de edad. Los asientos auxiliares se usan

como ayuda para colocar el cinturón pélvico/de hombro de un vehículo en un niño que ya no puede usar un sistema de sujeción para niños orientado hacia delante.

⚠ADVERTENCIA

Los bebés y los niños requieren protección especial. Es posible que los cinturones de seguridad del vehículo no se ajusten correctamente a ellos. Puede que el cinturón de hombro quede demasiado cerca de la cara o del cuello. Puede que el cinturón pélvico no se ajuste a los pequeños huesos de sus caderas. En un accidente, un cinturón de seguridad conectado incorrectamente puede causar lesiones graves o fatales. Use siempre sistemas de sujeción para niños adecuados.

Algunos estados, provincias o territorios exigen el uso de sistemas de sujeción para niños aprobados, tanto para bebés como para niños pequeños. Para obtener información adicional, consulte "Sujeción para niños" (P. 22).

Además, hay otros tipos de sistemas de sujeción para niños disponibles para protección adicional de niños más grandes.

NISSAN recomienda instalar todos los sistemas de sujeción para niños en el asiento trasero. De acuerdo con las estadísticas de choques, los niños están más seguros en el asiento trasero que en el delantero cuando van sujetados correctamente. Esto es especialmente importante debido a que este vehículo cuenta con un sistema de sujeción complementario (sistema de bolsas de aire) para el pasajero delantero. Para obtener más información, consulte "Sistema de sujeción trasero (SRS)" (P. 46).

BEBÉS

Los bebés de hasta un año deben viajar en sistemas de sujeción para niños orientados hacia atrás. NISSAN recomienda que los bebés y niños pequeños se coloquen en sistemas de sujeción para niños. Debe elegir un sistema de sujeción para niños que se ajuste al vehículo y seguir siempre las instrucciones del fabricante en cuanto a instalación y uso.

NIÑOS PEQUEÑOS

Los niños de más de 1 año de edad y que pesen por lo menos 9 kg (20 lb), deben utilizar un sistema de sujeción para niños orientado hacia atrás mientras sea posible, sin exceder el límite de estatura o peso del sistema de sujeción para niños. Los niños que rebasan el límite de altura o peso del sistema de sujeción para niños orientado hacia atrás y que tienen 1 año o más de edad se deben asegurar en un sistema de sujeción para niños orientado hacia delante con un arnés. Consulte las instrucciones del fabricante para conocer las recomendaciones de peso y de altura mínimos y máximos. Debe elegir un sistema de sujeción para niños adecuado para el vehículo y siempre seguir las instrucciones de instalación y uso del fabricante.

NIÑOS MÁS GRANDES

Los niños deben permanecer en un sistema de sujeción para niños orientado hacia adelante con un arnés hasta que alcancen el límite de altura o peso máximo permitido por el fabricante del sistema de sujeción para niños.

Una vez que el niño rebasa el límite de altura o peso del sistema de sujeción para niños orientado hacia adelante equipado con arnés, NISSAN recomienda sentar al niño en un asiento auxiliar disponible comercialmente para obtener el ajuste apropiado del cinturón de seguridad. Para que el cinturón de seguridad se ajuste apropiadamente, el asiento auxiliar debe levantar

al niño de modo que el cinturón de hombro se posicione correctamente a lo largo del pecho y en la parte superior central del hombro. El cinturón de hombro no debe quedar posicionado sobre el cuello o cara y no debe caerse del hombro. El cinturón de caderas se debe ajustar cómodamente a lo largo de la parte inferior de las caderas o de la parte superior de los muslos, no en el abdomen. Un asiento auxiliar sólo se puede usar en asientos que tienen un cinturón de seguridad tipo tres puntos. Una vez que el niño crece y el cinturón de hombro ya no le queda en ni cerca de la cara y cuello, y el cinturón de caderas se puede posicionar correctamente a lo largo de la parte inferior de las caderas o de la parte superior de los muslos, utilice el cinturón de seguridad sin el asiento auxiliar.

⚠ADVERTENCIA

Nunca permita que un niño se pare o se arrodille en los asientos, ni que estén dentro de las áreas de carga cuando el vehículo está en movimiento. El niño puede resultar lesionado o muerto en un accidente o en un frenado repentino.

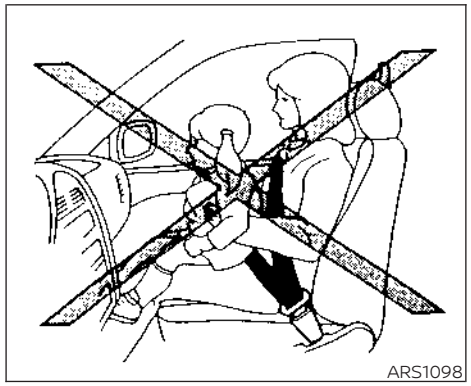
ARS1098

PRECAUCIONES RELACIONADAS CON LOS SISTEMAS DE SUJECIÓN PARA NIÑOS

⚠ADVERTENCIA

- **Los bebés y los niños pequeños deben acomodarse siempre en un sistema de sujeción para niños adecuado cuando viajen en el vehículo. No usar un sistema de sujeción para niños puede provocar lesiones graves o la muerte.**

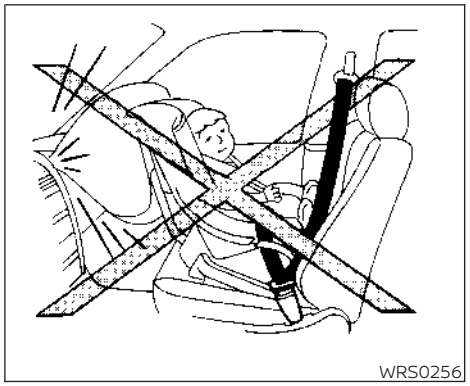
WRS0256

- **Los bebés y los niños pequeños no se deben llevar nunca en el regazo. No es posible oponer resistencia a las fuerzas de un accidente grave, incluso para el adulto más fuerte. Además, no coloque el mismo cinturón de seguridad alrededor de usted y de su niño.**
- **Todas las sujeciones para niños deben ser instaladas en el asiento trasero. De acuerdo con las estadísticas de accidentes, los niños están más seguros en el asiento trasero que en el delantero cuando van sujetados correctamente. Si debe instalar un**

sistema de sujeción para niños orientado hacia delante en el asiento delantero, consulte "Instalación de los sistemas de sujeción para niños con los cinturones de seguridad" (P. 35).

- **El uso incorrecto o la instalación incorrecta de un sistema de sujeción para niños pueden aumentar el riesgo o gravedad de las lesiones tanto para el niño como para el resto de los ocupantes del vehículo y puede causar serias lesiones o incluso la muerte en caso de accidente.**
- **Siga todas las instrucciones del fabricante del sistema de sujeción para niños relacionadas con la instalación y el uso. Al comprar un sistema de sujeción para niños, asegúrese de elegir uno que se ajuste a su niño y a su vehículo. Tal vez no sea posible instalar correctamente algunos tipos de sistemas de sujeción para niños en el vehículo.**
- **Si el sistema de sujeción para niños no se asegura correctamente, el riesgo de que un niño resulte lesionado en un choque o en un frenado repentino aumenta considerablemente.**
- **Los puntos de anclaje del sistema de sujeción para niños están diseñados para soportar sólo las cargas impuestas por sistemas de sujeción correctamente ajustados. Bajo ninguna circunstancia se deben utilizar para sujetar cinturones de seguridad para adultos, arneses u otros elementos o equipo al vehículo. Si lo hace, se podrían dañar los anclajes del sistema de sujeción para niños. El sistema de sujeción para niños no se instalará correctamente si se utiliza el anclaje dañado, y un niño podría lesionarse de forma grave o fatal en un choque.**
- **Debe colocar los respaldos ajustables en una posición que se adapte al sistema de sujeción para niños, lo más vertical posible.**
- **Luego de instalar el sistema de sujeción, pruébelo antes de colocar al niño. Muévalo de un lado al otro mientras sostiene el asiento cerca del enganche ISOFIX o junto al trayecto del cinturón de seguridad. El sistema de sujeción para niños no debe moverse más de 25 mm (1 pulg.), de lado a lado. Intente jalar hacia adelante y verifique que el cinturón mantenga el sistema de sujeción en su lugar. Si el sistema de sujeción no está seguro, tense el cinturón según sea necesario o coloque el sistema en otro asiento y vuelva a probarlo. Tal vez deba intentar con otro sistema de sujeción para niños. No todos los sistemas de sujeción para niños se ajustan a todos los tipos de vehículos.**
- **Cuando el sistema de sujeción para niños no se encuentre en uso, manténgalo asegurado con el sistema ISOFIX o con un cinturón de seguridad, a fin de impedir que salga despedido en caso de que se produzca un frenado repentino o un accidente.**

⚠PRECAUCIÓN

Recuerde que si deja un sistema de sujeción para niños en un vehículo cerrado, éste puede calentarse mucho. Revise la superficie del asiento y las hebillas antes de acomodar a su niño en el sistema de sujeción.

Este vehículo está equipado con un sistema de anclajes inferiores de sujeciones universales para niños, conocido como el sistema ISOFIX. Algunos sistemas de sujeción para niños incluyen dos conexiones rígidas o instaladas en la correa que no se pueden conectar a estos anclajes inferiores. Para obtener más información, consulte "sistema de sujeción para niños ISOFIX" (P. 30).

Si no tiene un sistema de sujeción para niños compatible con el sistema ISOFIX, puede usar los cinturones de seguridad del vehículo. Para obtener más información, consulte "Instalación de los sistemas de sujeción para niños con los cinturones de seguridad" (P. 35). En general, los sistemas de sujeción para niños también están diseñados para instalarse con un cinturón de seguridad pélvico/de hombro.

Varios fabricantes ofrecen sistemas de sujeción para bebés y niños pequeños de diversas estaturas. Al elegir un sistema de sujeción para niños, tome en cuenta los siguientes puntos:

- Compruebe el sistema de sujeción para niños en su vehículo para asegurarse de que sea compatible con el sistema de asientos y cinturones de seguridad del vehículo.
- Si el sistema de sujeción para niños es compatible con su vehículo, acomode a su niño y compruebe los diversos ajustes para asegurarse de que el sistema sea compatible con él. Elija un sistema de sujeción que esté diseñado para la altura y el peso de su niño. Siga siempre todos los procedimientos recomendados.

Algunos estados, provincias o territorios exigen que en todo momento se utilicen sistemas de sujeción aprobados para bebés y niños pequeños, durante el uso del vehículo.

SISTEMAS UNIVERSALES DE SUJECIÓN PARA NIÑOS PARA EL ASIENTO DELANTERO Y LOS ASIENTOS TRASEROS

NOTAS:

Los sistemas de sujeción para niños aprobados por la legislación n.º 44 de NU (R44 de NU) o por la legislación n.º 129 de NU (R129 de NU) están claramente marcados con las categorías como Universal, Semiuniversal o ISOFIX.

Al elegir un sistema de sujeción para niños, tome en cuenta los siguientes puntos:

- Coloque a su niño en la sujeción para niños y verifique los diferentes ajustes para estar seguro que la sujeción es compatible con su niño. Siempre siga todos los procedimientos recomendados.
- Verifique la sujeción para niños en su vehículo para estar seguro de que es compatible con el sistema del cinturón de seguridad de vehículo.
- Consulte las tablas en esta sección para ver una lista de las posiciones recomendadas de ajuste y las sujeciones para niños aprobadas para su vehículo.

Grupo de masa del sistema de sujeción para niños

Grupo masivo	Peso del niño
Grupo 0	Hasta 10 kg
Grupo 0+	Hasta 13 kg
Grupo I	9 a 18 kg
Grupo II	15 a 25 kg
Grupo III	22 a 36 kg

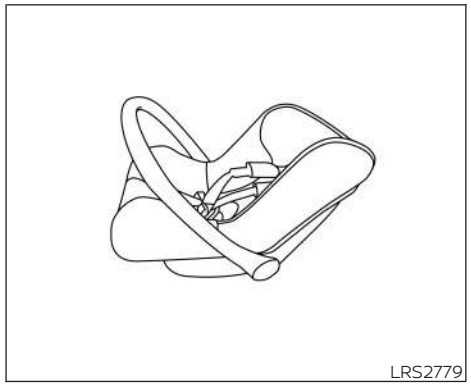

Categorías de seguridad del asiento para niños 0 y 0+

Categorías de seguridad del asiento para niños 0+ y I

Ejemplos de tipos de sistemas de sujeción para niños:

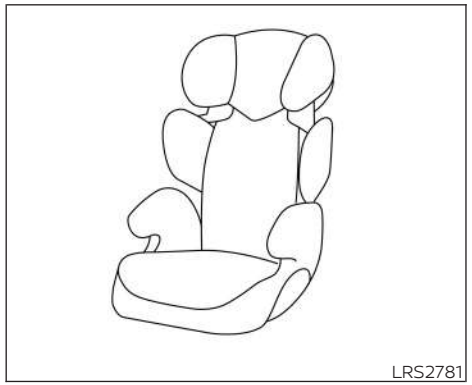

Categorías de seguridad del asiento para niños II y III

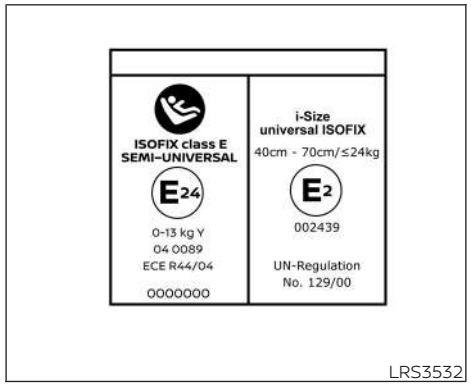

Ejemplo de la normativa n.º 44 de NU (R44 de NU) o la normativa n.º 129 de NU (R129 de NU) de la etiqueta de sujeción infantil

⚠ADVERTENCIA

En vehículos instalados con un sistema de bolsa de aire lateral, no permita que ningún bebé o niños pequeños se sienten en el asiento del pasajero delantero ya que la bolsa de aire puede causar una lesión grave en caso del despliegue durante un choque.

NOTAS:

Los sujetadores universales para niños aprobados según la legislación N.º 44 de NU (UN R44) o la legislación N.º 129 de NU (UN R129) tienen claramente la marca "Universal".

Posiciones aprobadas del sistema de sujeción para niños

Grupo de peso	Posición del asiento			
	Bolsa de aire del pasajero delantero ACTIVADA	Bolsa de aire del pasajero delantero APAGADA	Asientos laterales traseros	Asiento central trasero
0 (<10 kg)	X	U*2	U*3	U*4
0+ (<13 kg)	X	U*2	U*3	U*4
I (de 9 a 18 kg)	X	U*2	U*3	U*4
II (de 15 a 25 kg)	X	UF*1*2	U*3	U*4
III (de 22 a 36 kg)	X	UF*1*2	U*3	U*4

U: adecuado para sistemas de sujeción de categoría "universal", orientados hacia adelante y hacia atrás, aprobados para utilizarse en este grupo de peso.
UF: adecuado para sistemas de sujeción de categoría "universal" orientados hacia adelante y aprobados para utilizarse en este grupo de peso.
L: adecuado para sistemas específicos de sujeción para niños que se detallan en el sitio web del fabricante del sistema de sujeción para niños, o sistemas de categorías "semiuniversales".
X: posición del asiento no adecuada para niños en este grupo de peso.
*1: si instala un asiento para niños, quite la cabecera.
*2: si instala un asiento para niños, ajuste el deslizamiento del asiento a la posición más trasera.
*3: ajuste el asiento delantero (corredera, elevador, respaldo) para acomodar las piernas del niño y el sistema de sujeción para niños.
*4: no se pueden utilizar sistemas de sujeción para niños con pata de apoyo en la posición del asiento central trasero debido a la forma del piso del vehículo.

Lista de sistemas de sujeción para niños aprobados ISOFIX y universales específicos

Grupo de peso				Posición del asiento		
				Asiento trasero exterior (izquierdo)	Asiento trasero exterior (derecho)	Asiento central trasero
Cuna portátil		F	ISO/L1	X	X	X
		G	ISO/L2	X	X	X
Grupo 0	Hasta 10 kg	E	ISO/R1	IL	IL	X
Grupo 0+	Hasta 13 kg	E	ISO/R1	IL	IL	X
		D	ISO/R2	IL*1	IL*1	X
		C	ISO/R3	IL*1	IL*1	X
Grupo I	9 a 18 kg	D	ISO/R2	IL*1	IL*1	X
		C	ISO/R3	IL*1	IL*1	X
		B	ISO/F2	IL/IUF	IL/IUF	X
		B1	ISO/F2X	IL/IUF	IL/IUF	X
		A	ISO/F3	IL/IUF	IL/IUF	X
Grupo II	15 a 25 kg		B2	IL	IL	X
Grupo III	22 a 36 kg		B3	IL	IL	X

IUF: adecuado para sistemas de sujeción para niños (CRS) ISOFIX de categoría "universal" orientados hacia adelante y aprobados para utilizarse en este grupo de peso.
IL: adecuado para sistemas específicos de sujeción para niños ISOFIX, que se detallan en el sitio web del fabricante del sistema de sujeción para niños, o categorías semiuniversales.
X: posición del asiento no adecuada para niños en este grupo de peso.
*1: ajuste el asiento delantero (corredera, elevador, respaldo) para acomodar las piernas del niño y el sistema de sujeción para niños.

⚠ ADVERTENCIA

En vehículos instalados con un sistema de bolsa de aire lateral, no permita que ningún bebé o niños pequeños se sienten en el asiento del pasajero delantero, ya que la bolsa de aire puede causar una lesión grave en caso del despliegue durante un choque.

Posiciones de instalación del sistema de sujeción para niños con i-Size

La siguiente restricción se aplica cuando se usan sistemas de sujeción para niños que varían según el peso y la posición de instalación.

	Posición del asiento		
	Asiento del pasajero delantero	Asientos laterales traseros	Asiento central trasero
Sistemas de sujeción para niños i-Size	X	i-U*1	X

X: La posición del asiento no es adecuada para los sistemas de sujeción para niños "universales" i-Size.
i-U: adecuado para sistemas de sujeción para niños "universales" i-Size, orientados hacia delante y hacia atrás.
i-UF: Adecuado para sistemas de retención para niños "universales" i-Size orientados hacia delante solamente.
* 1: ajuste el asiento delantero (corredera, elevador, respaldo) para acomodar las piernas del niño y el sistema de sujeción para niños.

	Posición del asiento		
	Asiento del pasajero delantero	Asientos laterales traseros	Asiento central trasero
Dispositivo de asiento auxiliar adecuado más grande (B2/B3)	—	B3	—

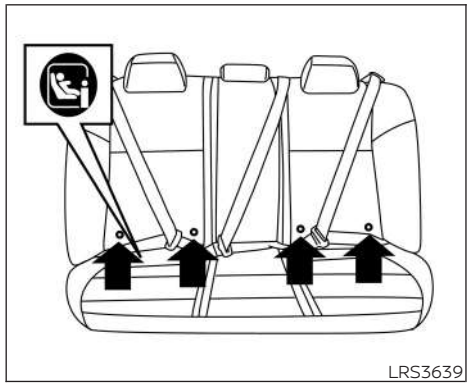

Ubicaciones de los anclajes inferiores del sistema ISOFIX

SISTEMA DE SUJECIÓN PARA NIÑOS ISOFIX

Los puntos de anclaje del sistema ISOFIX están situados de la siguiente manera:

- Asiento trasero: sólo en los cojines de las los asientos traseros externos. No intente instalar un sistema de sujeción para niños en la posición central mediante los anclajes del sistema ISOFIX.

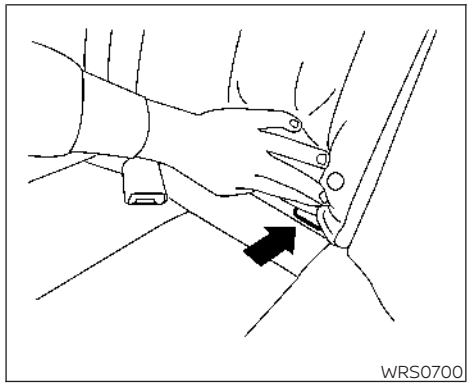

Los anclajes del sistema ISOFIX se ubican en la parte posterior del cojín del asiento, cerca del respaldo. El respaldo cuenta con una etiqueta que ayuda a encontrar los anclajes del sistema ISOFIX.

⚠ADVERTENCIA

- **Instale sistemas de sujeción para niños compatibles con el sistema ISOFIX sólo en las ubicaciones indicadas. Si un sistema de sujeción para niños no se asegura correctamente, el niño puede resultar gravemente lesionado o muerto en un accidente.**
- **No instale un sistema de sujeción para niños en la posición de asiento trasera central utilizando los anclajes del sistema ISOFIX. El sistema de sujeción para niños no quedará correctamente sujetado.**
- **Los puntos de anclaje del sistema de sujeción para niños están diseñados para soportar sólo las cargas impuestas por sistemas de sujeción correctamente ajustados. Bajo ningún concepto deben ser utilizados para cinturones de seguridad para adultos, arneses de cables o para fijar otros elementos o equipo al vehículo. Si lo hace, se podrían dañar los anclajes del sistema de sujeción para niños. El sistema de sujeción para niños no se instalará correctamente si se utiliza el anclaje dañado, y un niño podría lesionarse de forma grave o fatal en un choque.**

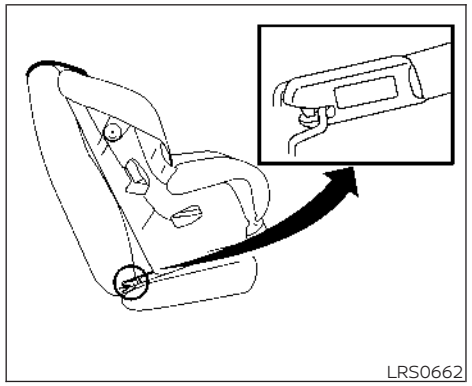

Los sistemas de sujeción para niños compatibles con ISOFIX incluyen dos conexiones rígidas que se pueden conectar a dos anclajes localizados en el asiento. Con este sistema, no es necesario usar el cinturón de seguridad de un vehículo a fin de asegurar un sistema de sujeción para niños. Busque en su sistema de sujeción para niños una etiqueta que indique si es compatible con el sistema ISOFIX. Esta información también se puede encontrar en las instrucciones que proporciona el fabricante del sistema de sujeción.

En general, los sistemas de sujeción para niños ISOFIX requieren el uso de una correa superior de sujeción u otro dispositivo antirotación como un soporte para las piernas. Cuando instale un sistema de sujeción para niños ISOFIX, lea y siga con cuidado las instrucciones de este manual y aquellas que vienen con el sistema de sujeción.

Instalación de sistemas de sujeción para niños mirando hacia adelante utilizando el sistema ISOFIX

Asegúrese de seguir las instrucciones del fabricante para el uso correcto del sistema de sujeción para niños. Realice estos pasos para instalar un sistema de sujeción para niños orientado hacia delante en los asientos laterales traseros con el sistema ISOFIX:

1. Coloque el sistema de sujeción para niños sobre el asiento. Siga siempre las instrucciones del fabricante del sistema de sujeción para niños.

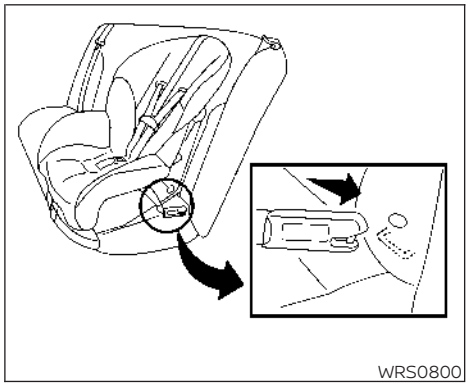

2. Asegure las conexiones de anclaje del sistema de sujeción para niños en los anclajes inferiores del sistema ISOFIX. Compruebe que la conexión del sistema ISOFIX esté debidamente sujetada en los anclajes inferiores.

   Si el sistema de sujeción para niños cuenta con una correa superior de sujeción, pase esta correa y asegúrela a su punto de anclaje. Para obtener más información, consulte "Sujeción superior para niños" (P. 40).

   No instale sistemas de sujeción para niños que requieran el uso de una correa

de sujeción superior en asientos que no tengan anclaje de sujeción superior.

3. Debe asegurar la parte posterior del sistema de sujeción para niños contra el respaldo del vehículo.

   Si fuera necesario, regule o quite la cabecera a fin de obtener el ajuste correcto del sistema de sujeción para niños. Si quita la cabecera, guárdela en un lugar seguro. **No olvide volver a instalar la cabecera cuando retire el sistema de sujeción para niños.** Para obtener información adicional, consulte "Cabecera" (P. 9).

   Si la posición del asiento no tiene una cabecera ajustable e interfiere con el correcto ajuste del sistema de sujeción para niños, intente con otro asiento o con otra sujeción para niños.

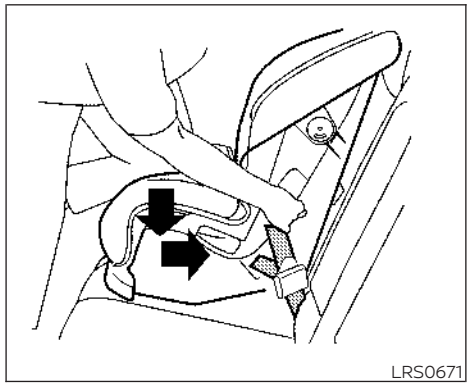

4. En sistemas de sujeción para niños con conexiones instaladas mediante la correa del cinturón, asegúrese de que las conexiones de anclaje no queden flojas. Presione firmemente con su rodilla hacia abajo y atrás en el centro del sistema de sujeción para niños a fin de comprimir el cojín y el respaldo del asiento del vehículo mientras tensa la correa de las conexiones de anclaje.

5. Tense la correa de sujeción de acuerdo con las instrucciones del fabricante para que no quede floja.

6. Si el sistema de sujeción para niños está equipado con otros dispositivos antirrotación, como patas de soporte, úselos en lugar de la correa de sujeción, siguiendo las instrucciones del fabricante.

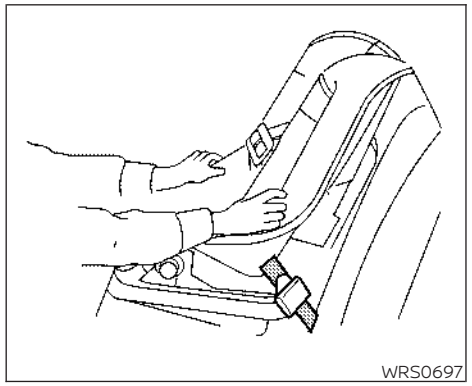

7. Luego de instalar el sistema de sujeción, pruébelo antes de colocar al niño. Empújelo de lado a lado manteniéndolo cerca del trayecto de fijación del sistema ISOFIX. El sistema de sujeción para niños no debe moverse más de 25 mm (1 pulgada), de lado a lado. Intente jalar hacia adelante y verifique si la conexión del sistema ISOFIX mantiene al sistema de sujeción en su lugar. Si el sistema de sujeción no está seguro, tense la conexión del sistema ISOFIX según sea necesario o coloque el sistema de sujeción en otro asiento y vuelva a probarlo. Tal vez deba intentar con otro sistema de sujeción para niños. No todos los sistemas de sujeción para niños se ajustan a todos los tipos de vehículos.
8. Verifique que el sistema de sujeción para niños esté asegurado correctamente antes de cada uso. Si el sistema de sujeción para niños está flojo, repita los pasos del 3 al 7.

Instalación de sistemas de sujeción para niños mirando hacia atrás utilizando el sistema ISOFIX

Realice estos pasos para instalar un sistema de sujeción para niños mirando hacia atrás en los asientos laterales traseros utilizando el sistema ISOFIX:

1. Coloque el sistema de sujeción para niños sobre el asiento. Siga siempre las instrucciones del fabricante del sistema de sujeción para niños.

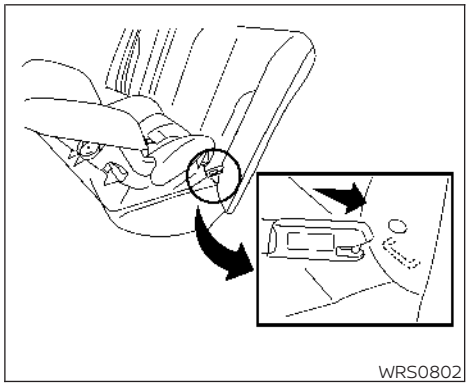

2. Asegure las conexiones de anclaje del sistema de sujeción para niños en los anclajes inferiores del sistema ISOFIX. Compruebe que la conexión del sistema ISOFIX esté debidamente sujetada en los anclajes inferiores.

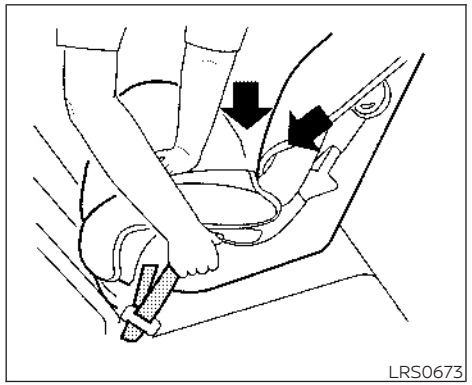

3. En sistemas de sujeción para niños con conexiones instaladas mediante la correa del cinturón, asegúrese de que las conexiones de anclaje no queden flojas. Con la mano, presione firmemente hacia abajo y atrás en el centro del sistema de sujeción para niños a fin de comprimir el cojín y el respaldo del asiento del vehículo mientras tensa la correa de las conexiones de anclaje.

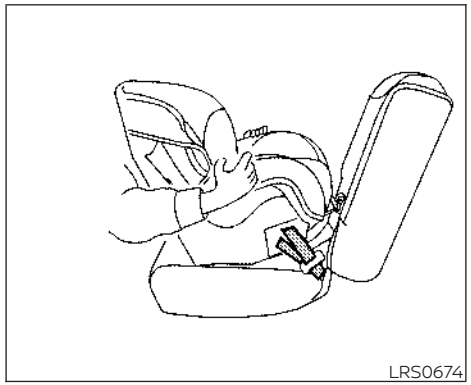

Orientación hacia atrás – paso 4

4. Luego de instalar el sistema de sujeción, pruébelo antes de colocar al niño. Empújelo de lado a lado manteniéndolo cerca del trayecto de fijación del sistema ISOFIX. El sistema de sujeción para niños no debe moverse más de 25 mm (1 pulgada), de lado a lado. Intente jalar hacia adelante y verifique si la conexión del sistema ISOFIX mantiene al sistema de sujeción en su lugar. Si el sistema de sujeción no está seguro, tense la conexión del sistema ISOFIX según sea necesario o coloque el sistema de sujeción en otro asiento y vuelva a probarlo. Tal vez deba intentar con un sistema de sujeción para niños diferente o tratar de instalarlo utilizando el cinturón de seguridad del vehículo (sólo si corresponde). No todos los sistemas de sujeción para niños se ajustan a todos los tipos de vehículos.
5. Verifique que el sistema de sujeción para niños esté asegurado correctamente antes de cada uso. Si el sistema de sujeción para niños está suelto, repita los pasos del 2 al 4.

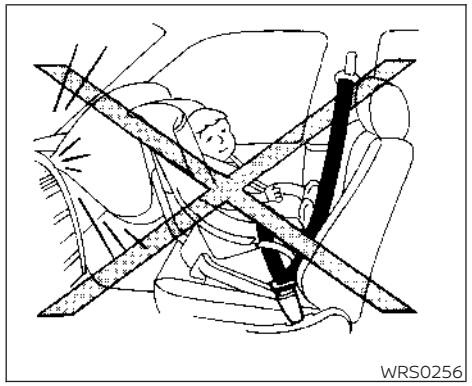

INSTALACIÓN DE SISTEMAS DE SUJECIÓN PARA NIÑOS CON LOS CINTURONES DE SEGURIDAD

⚠ADVERTENCIA

- **Nunca instale un sistema de sujeción para niños orientado hacia atrás en el asiento delantero. Al inflarse, una bolsa de aire delantera puede provocar lesiones graves o fatales a un niño. Un sistema de sujeción para niños orientado hacia atrás sólo se debe usar en el asiento trasero.**
- **Todas las sujeciones para niños deben ser instaladas en el asiento trasero. De acuerdo con las estadísticas de accidentes, los niños están más seguros en el asiento trasero que en el delantero cuando van sujetados correctamente. Sin embargo, si debe instalar un sistema de sujeción para niños mirando hacia adelante en el asiento del pasajero delantero, mueva el asiento completamente hacia atrás.**
- **No debe usar un sistema de sujeción para niños con correas superiores de sujeción en el asiento del pasajero delantero.**

Las instrucciones de esta sección aplican a la instalación de sistemas de sujeción para niños con los cinturones de seguridad del vehículo en el asiento trasero o en el asiento del pasajero delantero.

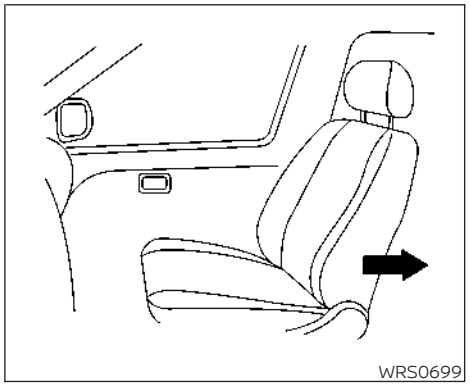

Orientación hacia delante (asiento del pasajero delantero): paso 1

Mirando hacia adelante

Siga estos pasos a fin de instalar un sistema de sujeción para niños orientado hacia delante con el cinturón de seguridad del vehículo en los asientos traseros o en el asiento del pasajero delantero:

1. **Si tiene que instalar un sistema de sujeción para niños en el asiento delantero, debe colocarlo únicamente orientado hacia delante. Mueva el asiento completamente hacia atrás. Los sistemas de sujeción para bebés**

son del tipo orientado hacia atrás y, por lo tanto, no se deben usar en el asiento delantero.

2. Coloque el sistema de sujeción para niños sobre el asiento. Siga siempre las instrucciones del fabricante del sistema de sujeción para niños.

   Debe asegurar la parte posterior del sistema de sujeción para niños contra el respaldo del vehículo. Si fuera necesario, regule o quite la cabecera a fin de obtener el ajuste correcto del sistema de sujeción para niños. Para obtener información adicional, consulte "Cabecera" (P. 9).

   Si quita la cabecera, guárdela en un lugar seguro. Asegúrese de instalar la cabecera al quitar el sistema de sujeción para niños. Si la posición del asiento no tiene una cabecera ajustable e interfiere con el correcto ajuste del sistema de sujeción para niños, intente con otro asiento o con otra sujeción para niños.

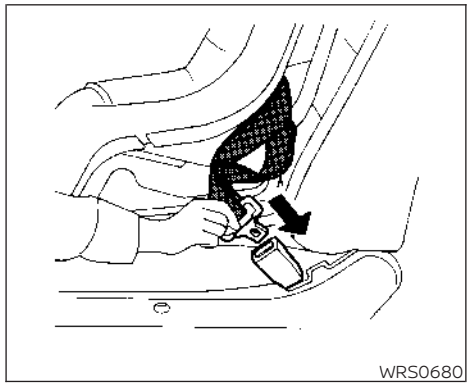

Orientación hacia delante: paso 3

3. Pase la lengüeta del cinturón de seguridad a través del sistema de sujeción para niños e insértela en la hebilla hasta que escuche y sienta que el seguro se engancha. Asegúrese de seguir las instrucciones del fabricante del sistema de sujeción para niños con relación al ajuste del cinturón de seguridad.

   Si el sistema de sujeción para niños cuenta con una correa superior de sujeción, pase esta correa y asegúrela a su punto de anclaje. Para obtener información adicional, consulte "Instalación de la correo de sujeción superior" (P. 41).

No instale sistemas de sujeción para niños que requieran el uso de una correa de sujeción superior en asientos que no tengan anclaje de sujeción superior.

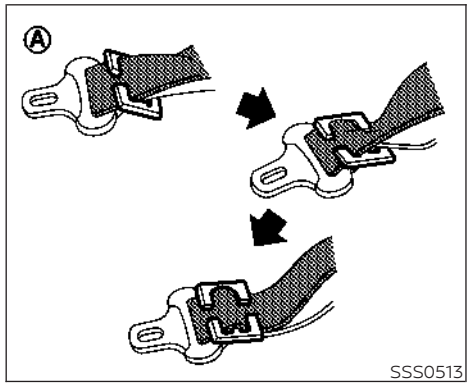

Orientación hacia delante: paso 4

4. Para evitar que el cinturón pélvico quede flojo, es necesario asegurar el cinturón de hombro en su lugar con un broche de bloqueo Ⓐ. Sujete un broche de bloqueo al sistema de sujeción para niños, o uno equivalente en dimensiones y resistencia.

   Asegúrese de seguir las instrucciones del fabricante del sistema de sujeción para niños a fin de ajustar el cinturón adecuadamente.

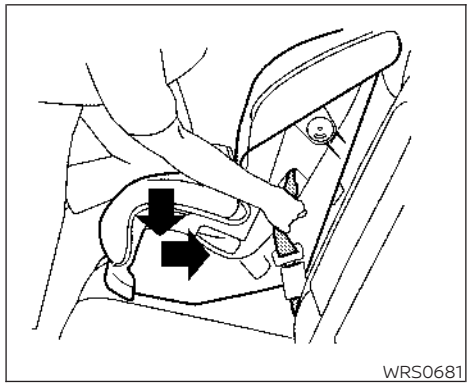

Orientación hacia delante: paso 5

5. Asegúrese de que el cinturón de seguridad no quede flojo; presione firmemente con su rodilla hacia abajo y atrás en el centro del sistema de sujeción para niños a fin de comprimir el cojín y el respaldo del asiento del vehículo mientras jala hacia arriba el cinturón de seguridad.

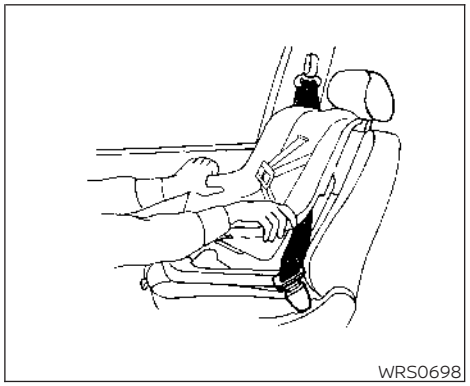

Orientación hacia delante: paso 6

6. Si el sistema de sujeción para niños cuenta con una correa superior de sujeción, pase esta correa y asegúrela a su punto de anclaje (sólo instalación en el asiento trasero). Para obtener información adicional, consulte "Instalación de la correo de sujeción superior" (P. 41).

   No instale sistemas de sujeción para niños que requieran el uso de una correa superior de sujeción en asientos que no tengan anclaje superior de sujeción.

7. Luego de instalar el sistema de sujeción, pruébelo antes de colocar al niño. Empújelo de lado a lado mientras sostiene el asiento cerca de la ruta de fijación del cinturón de seguridad. El sistema de sujeción para niños no debe moverse más de 25 mm (1 pulg.), de lado a lado. Intente jalar hacia adelante y verifique que el cinturón mantenga el sistema de sujeción en su lugar. Si el sistema de sujeción no está seguro, tense el cinturón según sea necesario o coloque el sistema en otro asiento y vuelva a probarlo. Tal vez deba intentar con otro sistema de sujeción para niños. No todos los sistemas de sujeción para niños se ajustan a todos los tipos de vehículos.
8. Verifique que el sistema de sujeción para niños esté asegurado correctamente antes de cada uso. Si el cinturón de seguridad no está bloqueado, repita los pasos del 3 al 7.

Mirando hacia atrás

Siga estos pasos para instalar un sistema de sujeción para niños mirando hacia atrás con el cinturón de seguridad del vehículo en los asientos traseros:

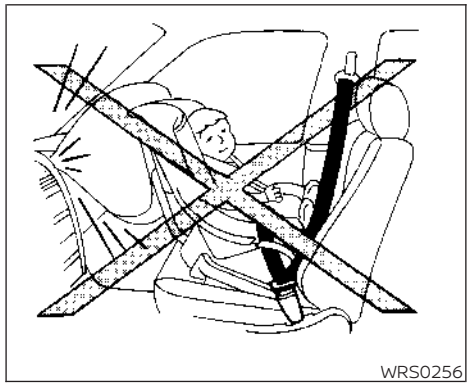

Orientación hacia atrás – paso 1

1. **Los sistemas de sujeción para bebés son del tipo orientado hacia atrás y, por lo tanto, no se deben usar en el asiento delantero.** Coloque el sistema de sujeción para niños sobre el asiento. Siga siempre las instrucciones del fabricante del sistema de sujeción para niños.

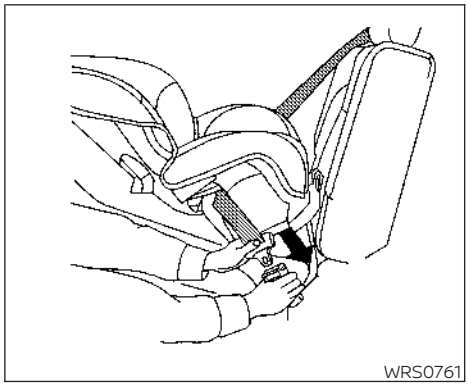

Orientación hacia atrás – paso 2

2. Pase la lengüeta del cinturón de seguridad a través del sistema de sujeción para niños e insértela en la hebilla hasta que escuche y sienta que el seguro se engancha. Asegúrese de seguir las instrucciones del fabricante del sistema de sujeción para niños con relación al ajuste del cinturón de seguridad.

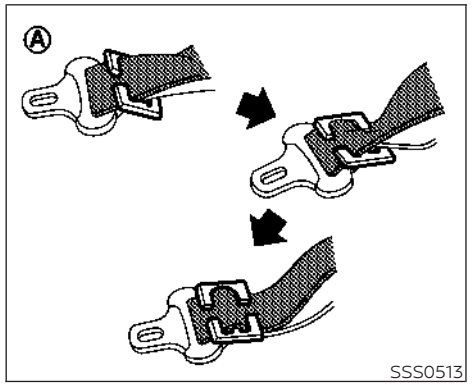

Orientación hacia atrás – paso 3

3. Para evitar que el cinturón pélvico quede flojo, es necesario asegurar el cinturón de hombro en su lugar con un broche de bloqueo Ⓐ. Sujete un broche de bloqueo al sistema de sujeción para niños, o uno equivalente en dimensiones y resistencia.

   Asegúrese de seguir las instrucciones del fabricante del sistema de sujeción para niños para ajustar el cinturón adecuadamente.

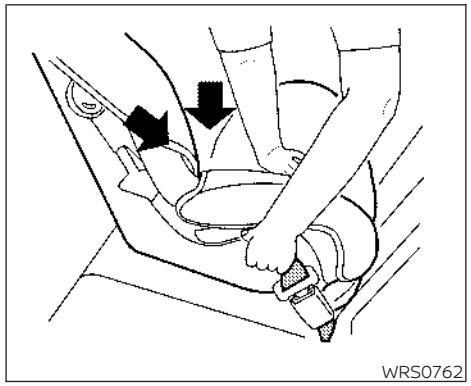

Orientación hacia atrás – paso 4

4. Asegúrese de que el sistema de sujeción para niños no quede flojo; presione firmemente hacia abajo y hacia atrás en el centro del sistema de sujeción para niños para comprimir el cojín y el respaldo del asiento del vehículo mientras jala hacia arriba el cinturón de seguridad.

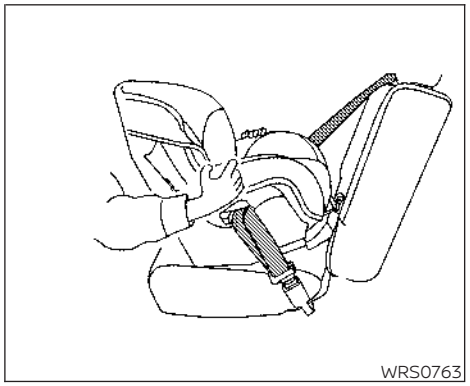

Orientación hacia atrás – paso 5

5. Luego de instalar el sistema de sujeción, pruébelo antes de colocar al niño. Empújelo de lado a lado mientras sostiene el asiento cerca de la ruta de fijación del cinturón de seguridad. El sistema de sujeción para niños no debe moverse más de 25 mm (1 pulg.), de lado a lado. Intente jalar hacia adelante y verifique que el cinturón mantenga el sistema de sujeción en su lugar. Si el sistema de sujeción no está seguro, tense el cinturón según sea necesario o coloque el sistema en otro asiento y vuelva a probarlo. Tal vez deba intentar con otro sistema

de sujeción para niños. No todos los sistemas de sujeción para niños se ajustan a todos los tipos de vehículos.

6. Verifique que el sistema de sujeción para niños esté asegurado correctamente antes de cada uso. Si el cinturón de seguridad no está bloqueado, repita los pasos del 3 al 5.

SISTEMA DE SUJECIÓN PARA NIÑOS CON CORREA SUPERIOR DE SUJECIÓN

Si el fabricante del sistema de sujeción para niños requiere el uso de una correa superior de sujeción, esta se debe asegurar al punto de anclaje.

⚠ADVERTENCIA

- **No permita que la carga haga contacto con la correa superior de sujeción cuando esté fija al anclaje de la correa superior. Asegure debidamente la carga para que no haga contacto con la correa superior de sujeción. La carga que no esté bien asegurada o que haga contacto con la correa superior de sujeción, puede dañarla durante un choque. Un niño puede sufrir serias lesiones o incluso la muerte en un choque si la correa superior de sujeción está dañada.**

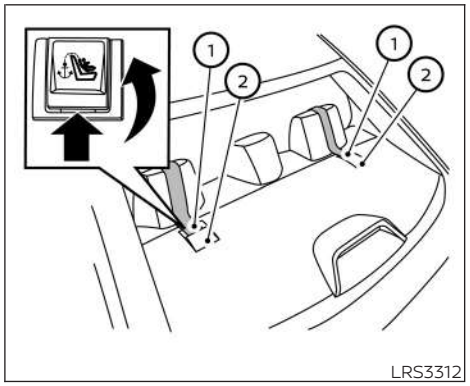

Ubicaciones de los puntos de anclaje de la correa superior

① Correa de sujeción superior

② Punto de anclaje

⚠ADVERTENCIA

Los puntos de anclaje del sistema de sujeción para niños están diseñados para soportar sólo las cargas impuestas por sistemas de sujeción correctamente ajustados. Bajo ninguna circunstancia se deben utilizar para sujetar cinturones de seguridad para

adultos, arneses u otros elementos o equipo al vehículo. Si lo hace, se podrían dañar los anclajes del sistema de sujeción para niños. El sistema de sujeción para niños no se instalará correctamente si se utiliza el anclaje dañado, y un niño podría lesionarse de forma grave o fatal en un choque.

INSTALACIÓN DE LA CORREA DE SUJECIÓN SUPERIOR

⚠ADVERTENCIA

Los puntos de anclaje del sistema de sujeción para niños están diseñados para soportar sólo las cargas impuestas por sistemas de sujeción correctamente ajustados. Bajo ninguna circunstancia se deben utilizar para sujetar cinturones de seguridad para adultos, arneses u otros elementos o equipo al vehículo. Si lo hace, se podrían dañar los anclajes del sistema de sujeción para niños. El sistema de sujeción para niños no se instalará correctamente si se utiliza el anclaje dañado, y un niño podría lesionarse de forma grave o fatal en un choque.

Primero, asegure el sistema de sujeción para niños con el sistema ISOFIX (sólo los asientos de las posiciones traseras externas) o con el cinturón de seguridad, según sea el caso.

1. Levante la cubierta del anclaje desde el punto de anclaje ② que se ubica directamente detrás del asiento para niños.
2. De ser necesario, eleve o quite la cabecera para colocar la correa de sujeción superior sobre la parte superior del respaldo. Si quita la cabecera, guárdela en un lugar seguro. No olvide volver a instalar la cabecera cuando retire el sistema de sujeción para niños. **Para obtener información adicional sobre el ajuste, el desmontaje y la instalación de la cabecera, consulte "Cabeceras" (P. 9).**
3. Asegure la correa de sujeción ① al punto de anclaje ② como se muestra.
4. Antes de apretar la correa de sujeción, consulte los pasos del procedimiento de instalación apropiado del sistema de sujeción para niños, en esta sección.

Si tiene alguna duda durante la instalación de una correa de sujeción superior, se recomienda que visite a un distribuidor NISSAN para este servicio.

ASIENTOS AUXILIARES

Para obtener información adicional sobre la instalación de un asiento auxiliar en su vehículo, siga las instrucciones descritas en esta sección.

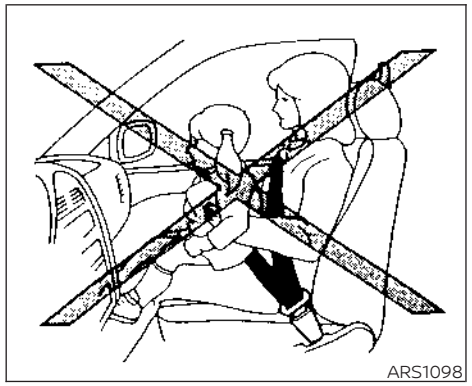

Precauciones relacionadas con asientos auxiliares

⚠ADVERTENCIA

- **Los bebés y los niños pequeños deben acomodarse siempre en un sistema de sujeción para niños adecuado cuando viajen en el vehículo. No usar un sistema de sujeción para niños o un asiento auxiliar puede provocar graves lesiones o la muerte.**
- **Los bebés y los niños pequeños no se deben llevar nunca en el regazo. No es posible oponer resistencia a las fuerzas de un accidente grave, incluso para el adulto más fuerte. El niño puede quedar aplastado entre el adulto y las partes del vehículo. Además, no coloque el mismo cinturón de seguridad alrededor de usted y de su niño.**
- **NISSAN recomienda instalar el asiento auxiliar en el asiento trasero. De acuerdo con las estadísticas de accidentes, los niños están más seguros en el asiento trasero que en el delantero cuando van sujetados correctamente. Si debe instalar un asiento auxiliar en el asiento delantero, consulte "Instalación de asientos auxiliares" (P. 45).**
- **Un asiento auxiliar se debe instalar sólo en un asiento que tenga un cinturón pélvico/de hombros. No usar un cinturón de seguridad tipo tres puntos con un asiento auxiliar puede provocar graves lesiones en un frenado repentino o en un choque.**
- **El uso incorrecto o la instalación incorrecta de un asiento auxiliar puede aumentar el riesgo o gravedad de las lesiones tanto para el niño como para el resto de los ocupantes del vehículo y puede causar serias lesiones o incluso la muerte en caso de accidente.**
- **No use toallas, libros, almohadas ni otros elementos en lugar de un asiento auxiliar. Elementos como estos pueden moverse durante el manejo normal o al producirse un choque y provocar graves lesiones o la muerte. Los asientos auxiliares están diseñados para usarse con un cinturón pélvico/de hombros. Su diseño contempla pasar las partes pélvica y del hombro del cinturón de seguridad por sobre las partes más fuertes del cuerpo de un niño, a fin de proporcionar la máxima protección al producirse un choque.**

- **Siga todas las instrucciones del fabricante del asiento auxiliar relacionadas con la instalación y el uso. Al comprar un asiento auxiliar, asegúrese de elegir uno que se ajuste a su niño y a su vehículo. Tal vez no sea posible instalar correctamente algunos tipos de asientos auxiliares en el vehículo.**
- **Si el asiento auxiliar y el cinturón de seguridad no se usan correctamente, el riesgo de que un niño resulte lesionado o muera en un choque o en un frenado repentino aumenta considerablemente.**
- **Debe colocar los respaldos ajustables en una posición que se adapte al asiento auxiliar, lo más vertical posible.**
- **Luego de colocar al niño en el asiento auxiliar y de abrochar el cinturón de seguridad, asegúrese de que la parte del hombro del cinturón quede alejada de su cara y de su cuello y que la parte pélvica no cruce su abdomen.**
- **No coloque el cinturón de hombros por detrás del niño ni debajo de su brazo. Si debe instalar un asiento auxiliar en el asiento delantero, consulte "Instalación de asientos auxiliares" (P. 45).**
- **Cuando el asiento auxiliar no esté en uso, manténgalo asegurado con un cinturón de seguridad para impedir que salga despedido al producirse un frenado repentino o un accidente.**

⚠ PRECAUCIÓN

Recuerde que si deja un asiento auxiliar en un vehículo cerrado, éste puede calentarse mucho. Revise la superficie del asiento y las hebillas antes de colocar a su niño en el asiento auxiliar.

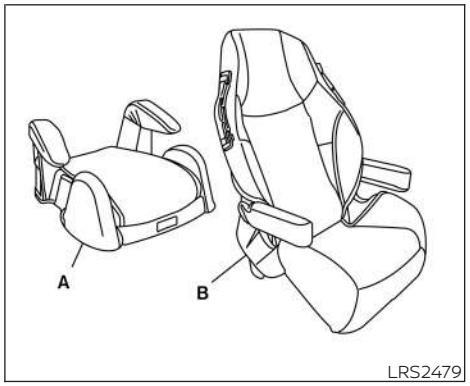

A. Asiento auxiliar con respaldo bajo

B. Asiento auxiliar con respaldo alto

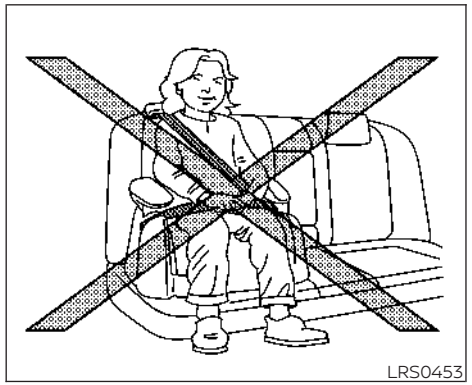
LRS0453

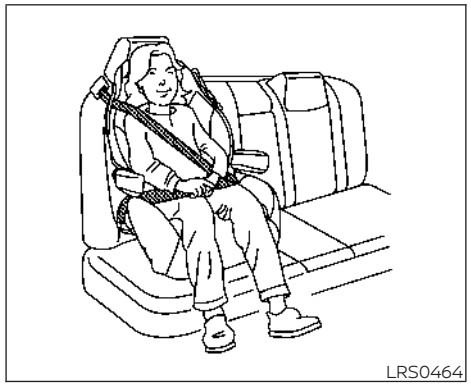
LRS0464

Varios fabricantes ofrecen asientos auxiliares para diversas estaturas. Al elegir un asiento auxiliar, tenga en cuenta los siguientes puntos:

- Compruebe el asiento auxiliar en su vehículo para asegurarse de que sea compatible con el sistema de asientos y cinturones de seguridad del vehículo.
- Asegúrese de que el asiento auxiliar o el asiento del vehículo sostengan correctamente la cabeza de su niño. El respaldo del asiento debe quedar a la altura del centro de los oídos del niño o un poco más arriba. Por ejemplo, si opta por un asiento auxiliar con respaldo bajo, el respaldo del vehículo debe quedar a la altura del centro de los oídos del niño o un poco más arriba. Si el respaldo del vehículo queda por debajo del centro de los oídos del niño, debe utilizar un asiento auxiliar con respaldo alto.
- Si el asiento auxiliar es compatible con su vehículo, coloque a su niño y compruebe los diversos ajustes para asegurarse de que el asiento sea compatible con él. Seleccione un asiento auxiliar diseñado para la altura y peso de su niño. Siga siempre todos los procedimientos recomendados.

Las instrucciones de esta sección se aplican a la instalación de asientos auxiliares en los asientos traseros o en el asiento del pasajero delantero.

Algunos estados, provincias o territorios exigen que en todo momento se utilicen sistemas de sujeción aprobados para bebés y niños pequeños, durante el uso del vehículo.

Instalación de asientos auxiliares

⚠ ADVERTENCIA

- **NISSAN recomienda que los asientos auxiliares se instalen en el asiento trasero. Sin embargo, si debe instalar un asiento auxiliar en el asiento del pasajero delantero, mueva el asiento completamente hacia atrás.**

Siga estos pasos para instalar un asiento auxiliar en las posiciones externas del asiento trasero o en el asiento del pasajero delantero:

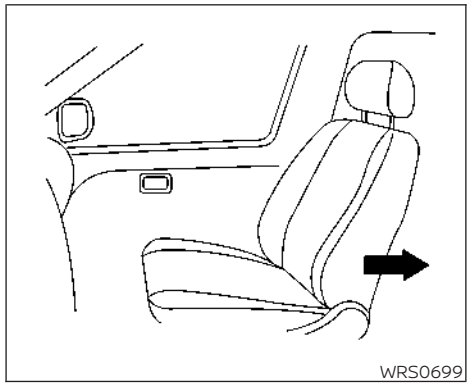

1. **Si debe instalar un asiento auxiliar en el asiento delantero, mueva el asiento completamente hacia atrás.**
2. Coloque el asiento auxiliar sobre el asiento. Colóquelo mirando hacia adelante únicamente. Siga siempre las instrucciones del fabricante del asiento auxiliar.

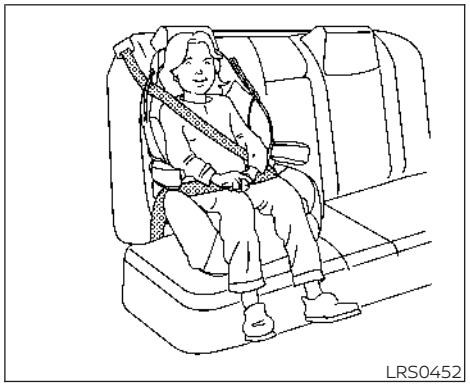

Posición en el extremo

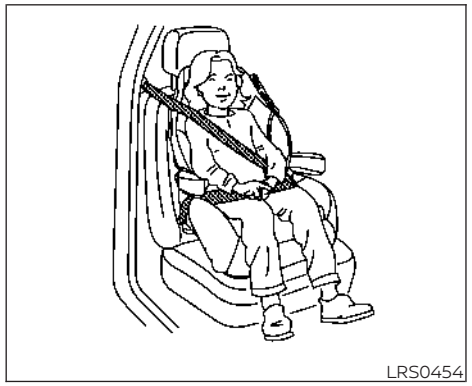

Posición en el asiento delantero

3. Debe colocar el asiento auxiliar en el asiento del vehículo de modo que quede estable.

   Si fuera necesario, regule o quite la cabecera para obtener el ajuste correcto del asiento auxiliar. Para obtener información adicional, consulte "Cabecera" (P. 9).

   Si quita la cabecera, guárdela en un lugar seguro. No olvide reinstalar la cabecera cuando retire el asiento auxiliar.

   Si el asiento no tiene una cabecera ajustable e interfiere con el correcto ajuste del asiento auxiliar, intente con otro asiento o con otro asiento auxiliar.

4. Coloque la parte pélvica del cinturón de seguridad en la parte inferior de las caderas del niño y ajustada a ellas. Siga al pie de la letra las instrucciones del fabricante del asiento auxiliar para ajustar el cinturón de seguridad.

5. Jale la parte del cinturón de hombro del cinturón de seguridad hacia el retractor para que no quede flojo. Asegúrese de que el cinturón de hombros quede ubicado a través de la parte central superior del hombro del niño. Siga al pie de la letra las instrucciones del fabricante del asiento auxiliar para ajustar el cinturón de seguridad.

6. Respete las advertencias, precauciones e instrucciones para abrochar correctamente un cinturón de seguridad que aparecen en "Cinturón de seguridad de tres puntos con retractor" (P. 17).

SISTEMA DE SUJECIÓN SUPLEMENTARIO (SRS)

PRECAUCIONES RELACIONADAS CON EL SRS

Esta sección sobre el SRS contiene información importante relacionada con los siguientes sistemas:

- Bolsa de aire de impacto frontal suplementaria para el conductor y el pasajero delantero
- Bolsas de aire suplementarias instaladas en el asiento delantero para impactos laterales
- Bolsa de aire complementaria tipo cortina de impacto lateral instalada en el techo
- Cinturón de seguridad con pretensores (asientos laterales delanteros y traseros)

Sistema de bolsas de aire de impacto frontal complementaria

Este sistema puede ayudar a amortiguar la fuerza del impacto al área de la cabeza y del pecho del conductor y el pasajero delantero en algunas colisiones frontales.

Sistema de bolsas de aire suplementarias para impactos laterales instaladas en los asientos delanteros

Este sistema puede ayudar a amortiguar la fuerza de impacto en el pecho del conductor y del pasajero delantero en ciertos

choques de impacto lateral. Las bolsas de aire laterales están diseñadas para inflarse en el costado donde el vehículo recibe el impacto.

Sistema de bolsas de aire tipo cortina instaladas en el techo para impactos laterales

Este sistema puede ayudar a amortiguar la fuerza del impacto en la cabeza de los ocupantes de los asientos delanteros en determinadas colisiones laterales. Las bolsas de aire tipo cortina están diseñadas para inflarse en el costado donde el vehículo recibe el impacto.

Este sistema de sujeción complementario está diseñado para **complementar** la protección contra colisiones que brindan los cinturones de seguridad del conductor y del pasajero delantero y **no los sustituyen**. Los cinturones de seguridad se deben usar siempre correctamente y el ocupante se debe sentar a una distancia adecuada del volante de la dirección, del tablero de instrumentos y de los tapices de las puertas. Para obtener más información, instrucciones y precauciones sobre el uso del cinturón de seguridad, consulte "Cinturones de seguridad" (P. 13).

Las bolsas de aire complementarias funcionan únicamente cuando el interruptor de encendido está en las posiciones ON (Encendido) o START (Arranque).

Al poner el interruptor de encendido en la posición ON (Encendido), la luz de advertencia de la bolsa de aire complementaria se ilumina. Si el sistema funciona, esta luz se apaga después de aproximadamente 7 segundos.

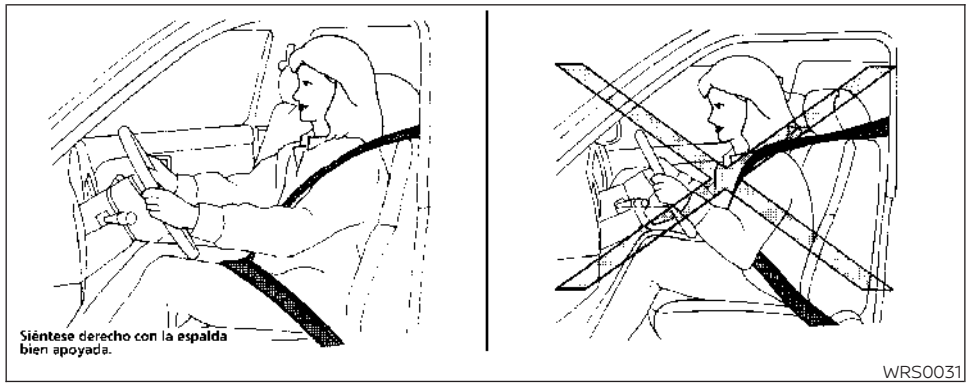

⚠ ADVERTENCIA

- **Comúnmente, las bolsas de aire delanteras no se inflan al producirse un impacto lateral, un impacto posterior, una volcadura o un choque frontal de menor gravedad. Use siempre los cinturones de seguridad como ayuda para reducir el riesgo o la gravedad de lesiones en distintos tipos de accidentes.**
- **Los cinturones de seguridad y las bolsas de aire delanteras son más eficaces cuando usted se sienta correctamente hacia atrás y erguido en el asiento. Las bolsas de aire delanteras se inflan con gran fuerza. Si no está sujeto, se inclina hacia adelante, se sienta de lado o de cualquier otra forma distinta a la correcta, en caso de colisión, hay un alto riesgo de sufrir lesiones graves o fatales. La bolsa de aire delantera también puede provocarle lesiones graves o fatales si usted se encuentra frente a ella cuando se infla. Siéntese siempre apoyado en el respaldo y a la mayor distancia posible del volante de la dirección o del tablero de instrumentos. Use siempre correctamente los cinturones de seguridad.**
- **Mantenga las manos fuera del volante de la dirección. Colocarlas dentro del aro del volante de la dirección puede aumentar el riesgo de que resulten lesionadas al inflarse la bolsa de aire delantera.**
- **No usar correctamente los cinturones de seguridad puede aumentar el riesgo o la gravedad de lesiones en un accidente.**
- **No desarme el claxon. Hacerlo puede afectar el funcionamiento correcto del sistema de bolsa de aire delantera. Manipular el sistema de bolsa de aire delantera puede provocar lesiones graves.**

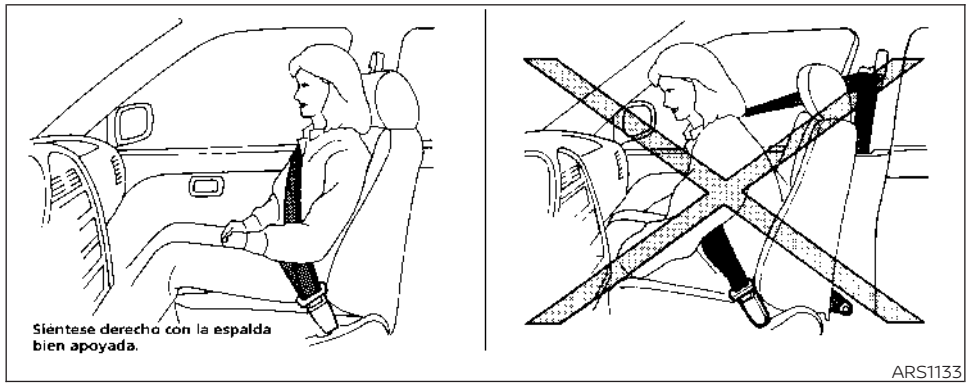

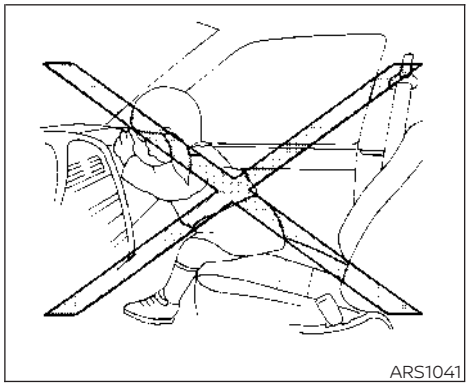

⚠ADVERTENCIA

- **Nunca permita que los niños viajen sin estar sujetados ni que saquen sus manos o su cara por la ventanilla. No intente llevarlos en su regazo ni en sus brazos. En las ilustraciones aparecen algunos ejemplos de posiciones de viaje peligrosas.**

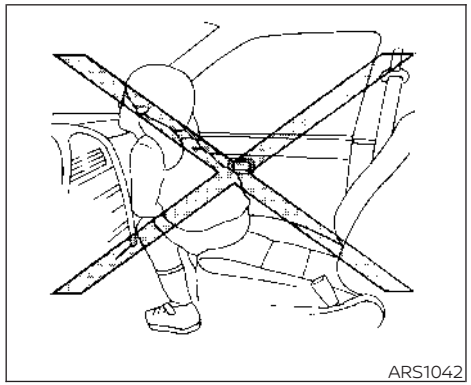
ARS1042

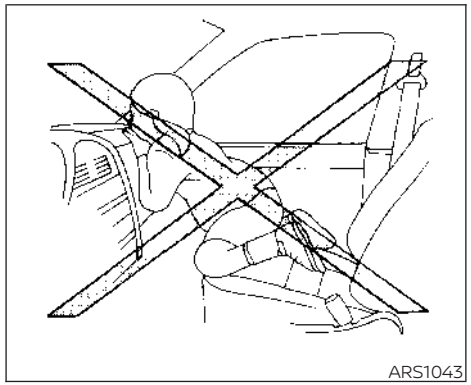
ARS1043

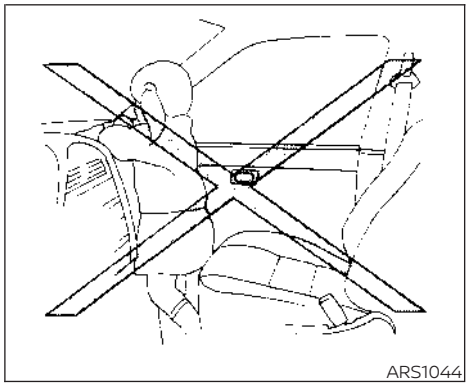
ARS1044

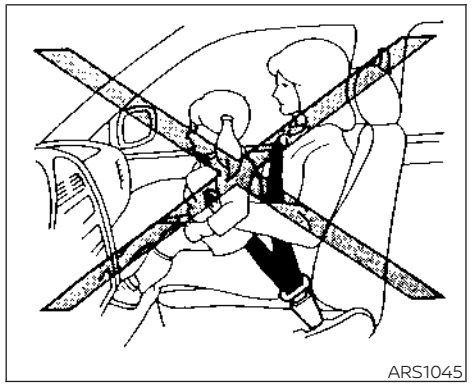

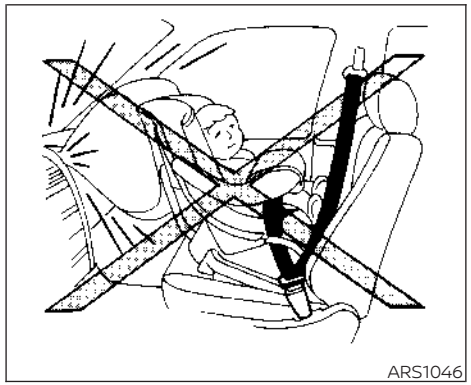

ADVERTENCIA

- **Si no están debidamente sujetados, los niños pueden herirse de forma grave o fatal al inflarse las bolsas de aire delanteras, las bolsas de aire laterales o las bolsas de aire tipo cortina.**
- **Nunca instale un sistema de sujeción para niños orientado hacia atrás en el asiento delantero. Al inflarse, una bolsa de aire delantera puede provocar lesiones graves o fatales a un niño. Para obtener información adicional, consulte "Sujeción para niños" (P. 22).**

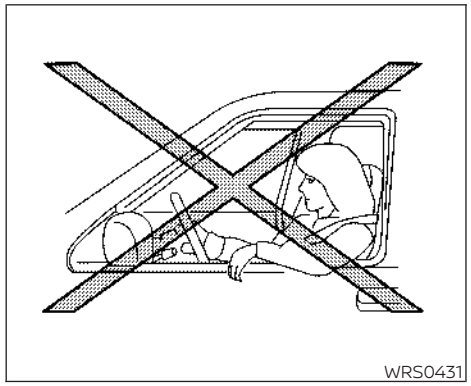

No se recargue en las puertas ni en las ventanillas.

⚠ADVERTENCIA

Bolsas de aire de impacto lateral instaladas en el asiento delantero y bolsas de aire tipo cortina de impacto lateral instaladas en el techo:

- **Generalmente, ni las bolsas de aire laterales ni las bolsas de aire tipo cortina se inflan en caso de un impacto frontal, un impacto por atrás, una volcadura o un choque lateral de poca gravedad. Use siempre los cinturones de seguridad como ayuda para reducir el riesgo o la gravedad de lesiones en distintos tipos de accidentes.**

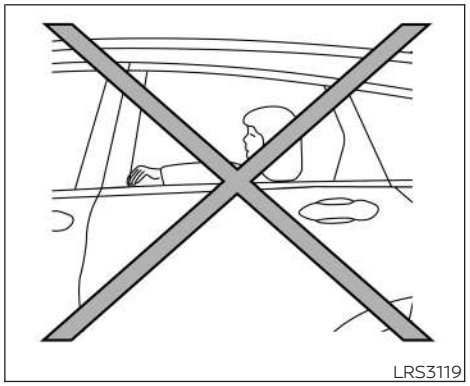

⚠ADVERTENCIA

- **Los cinturones de seguridad, las bolsas de aire laterales y las bolsas de aire tipo cortina son más eficaces cuando usted se sienta lo más atrás que pueda y bien erguido en el asiento, con ambos pies en el piso. La bolsa de aire lateral y la bolsa de aire tipo cortina se inflan con gran fuerza. No permita que nadie coloque su mano, su pierna ni su cara cerca de la bolsa de aire lateral en el costado del respaldo del asiento delantero o cerca de los rieles laterales del techo.**

No permita que nadie que viaje sentado en los asientos delanteros saque su mano por la ventanilla ni se apoye en la puerta. En las ilustraciones anteriores aparecen algunos ejemplos de posiciones de viaje peligrosas.

- **No use cubreasientos en los respaldos delanteros. Estos pueden interferir el inflado de las bolsas de aire laterales.**

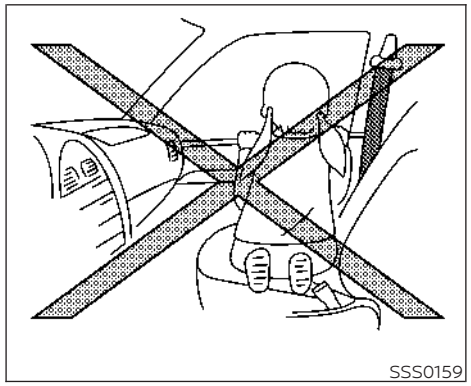
SSS0159

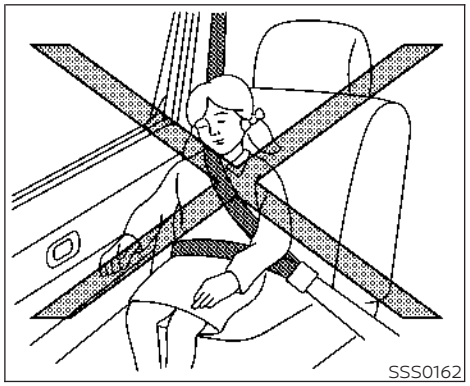
SSS0162

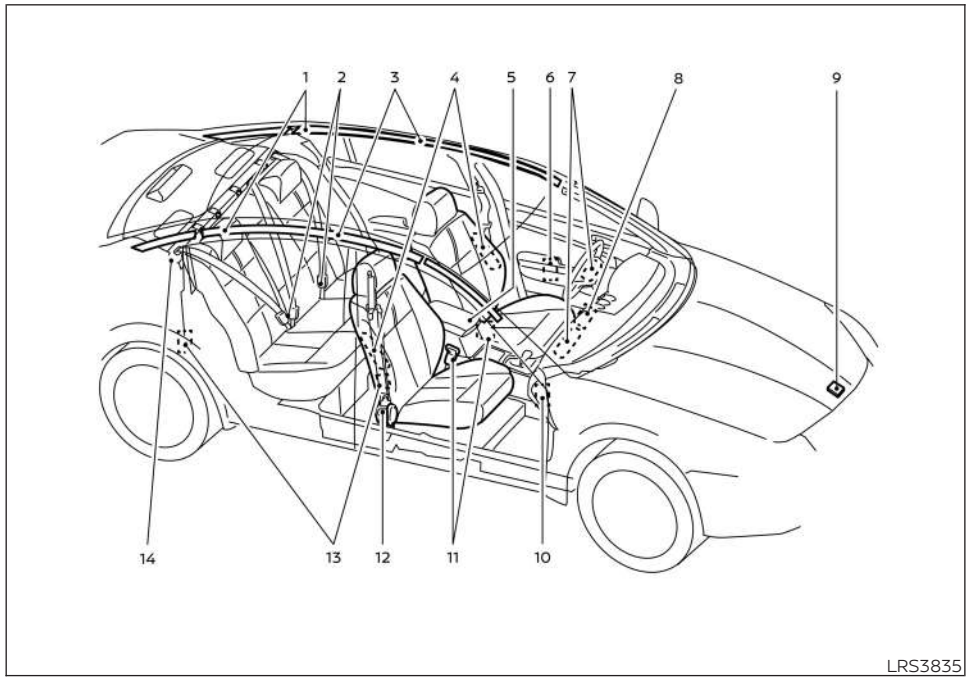

Sistema de bolsa de aire suplementario

1. Infladores de bolsas de aire tipo cortina de impacto lateral instaladas en el techo
2. Interruptores de la hebilla del cinturón de seguridad trasero
3. Módulos de bolsas de aire tipo cortina de impacto lateral instaladas en el techo
4. Módulos de bolsas de aire de impacto lateral instaladas en el asiento delantero
5. Unidad de control de bolsas de aire (ACU)
6. Sensores de presión de la puerta (se muestra el lado del conductor; el lado del pasajero es similar)
7. Módulos de bolsas de aire de impacto frontal
8. Luz de estado de la bolsa de aire del pasajero delantero
9. Sensor de zona de impacto
10. Interruptor de bolsa de aire del pasajero delantero
11. Interruptores de la hebilla del cinturón de seguridad delantero
12. Cinturón de seguridad con pretensores (asientos delanteros) (se muestra el lado del pasajero; el lado del conductor es similar)
13. Sensores satelitales laterales (se muestra el lado del pasajero; el lado del conductor es similar)

14. Cinturón de seguridad con pretensores (asientos traseros) (se muestra el lado del pasajero; el lado del conductor es similar)

Este vehículo está equipado con un sistema de bolsas de aire delanteras suplementarias para los asientos del conductor y el pasajero delantero. **Respete la información, las precauciones y las advertencias de este manual.**

La bolsa de aire de impacto frontal del conductor se encuentra en el centro del volante de la dirección. La bolsa de aire para impactos frontales del pasajero delantero está instalada en el tablero de instrumentos sobre la guantera.

El sistema de bolsas de aire delanteras está diseñado para inflarse en choques frontales de gravedad, pero también pueden inflarse si las fuerzas de otro tipo de choque son similares a las de un impacto frontal de gravedad. Es posible que no se inflen en ciertos choques frontales. El daño del vehículo (o la falta de éste) no siempre es señal de un funcionamiento correcto del sistema de bolsas de aire delanteras.

El sistema de bolsa de aire monitorea la información del sensor de la zona de colisión y de la unidad de control de las bolsas de aire (ACU). El funcionamiento del inflador se basa en la gravedad de una colisión. Sólo una bolsa de aire delantera puede inflarse en un choque, según la gravedad del accidente. Esto no indica que el sistema esté funcionando mal. Si tiene alguna duda sobre el desempeño del sistema de bolsas de aire, se recomienda que visite un distribuidor NISSAN para este servicio.

Cuando una bolsa de aire delantera se infla, se escucha un ruido bastante fuerte, seguido por la liberación de humo. Este humo no es dañino y no indica incendio. Se debe tener cuidado de no inhalarlo, ya que puede causar irritación y asfixia. Las personas con problemas respiratorios deben recibir aire fresco a la brevedad.

Las bolsas de aire delanteras, junto con el uso de los cinturones de seguridad, ayudan a amortiguar la fuerza de impacto en la cara y en el pecho de los ocupantes delanteros. Pueden ayudar a salvar vidas y a reducir graves lesiones. Sin embargo, una bolsa de aire delantera que se infla puede causar excoriaciones faciales u otras lesiones. Las bolsas de aire delanteras no proporcionan sujeción a la parte inferior del cuerpo.

Los cinturones de seguridad se deben usar correctamente y el conductor y el pasajero delantero se deben sentar derechos a la mayor distancia posible del volante de la dirección o tablero de instrumentos. Las bolsas de aire delanteras se inflan rápidamente como ayuda para proteger a los ocupantes delanteros. Por este motivo, la fuerza del inflado de las bolsas de aire delanteras puede aumentar el riesgo de lesiones cuando el ocupante está demasiado cerca del módulo de las bolsas de aire delanteras o apoyado en este durante el inflado.

Las bolsas de aire delanteras se desinflan rápidamente luego de un choque.

Las bolsas de aire delanteras funcionan sólo cuando el interruptor de encendido está en la posición ON (Encendido) o START (Arranque).

Al poner el interruptor de encendido en la posición ON (Encendido), la luz de advertencia de la bolsa de aire complementaria se ilumina. Si el sistema funciona, esta luz se apaga después de aproximadamente 7 segundos.

⚠ADVERTENCIA

- **No coloque objetos sobre la almohadilla del volante de la dirección ni sobre el tablero de instrumentos. Tampoco coloque objetos entre un ocupante y el volante de la dirección o el tablero de instrumentos. Estos objetos pueden transformarse en peligrosos proyectiles y lesionar a alguien si la bolsa de aire delantera se infla.**
- **Inmediatamente después del inflado, varios componentes del sistema de bolsas de aire delanteras se calientan. No los toque; puede sufrir quemaduras graves.**
- **No debe realizar ningún cambio no autorizado en ningún componente o cableado del sistema de bolsa de aire. Esto evita el inflado accidental de la bolsa de aire o daños en este sistema.**
- **No realice cambios no autorizados en el sistema eléctrico, en el sistema de suspensión ni en la estructura del extremo frontal del vehículo. Esto puede afectar el buen funcionamiento del sistema de bolsas de aire delanteras.**
- **Las manipulaciones al sistema de bolsas de aire delanteras pueden provocar graves lesiones personales. Estas incluyen cambios en el conjunto del volante de la dirección y del tablero de instrumentos, tales como colocar material sobre la almohadilla del volante de la dirección y sobre el tablero o instalar material de vestidura adicional alrededor del sistema de bolsas de aire.**
- **No debe realizar ningún cambio no autorizado en ningún componente o cableado del sistema de cinturones de seguridad. Esto puede afectar al sistema de bolsas de aire delanteras. Las alteraciones del sistema de cinturones de seguridad pueden provocar lesiones personales severas.**
- **Se recomienda que visite a un distribuidor NISSAN para que realice trabajos en y alrededor de la bolsa de aire delantera. También se recomienda que visite a un distribuidor NISSAN para la instalación de equipo eléctrico. El cableado del Sistema de sujeción suplementario (SRS) no se debe modificar ni desconectar. En el sistema de bolsas de aire no se deben usar equipos de prueba eléctrica ni dispositivos de sondeo no autorizados.**
- **Un centro de servicio calificado debe reemplazar de inmediato un parabrisas estrellado. Esto puede afectar al funcionamiento del sistema de bolsas de aire.**

*** Los conectores del mazo de cables del SRS son amarillos o anaranjados para una fácil identificación.**

Cuando venda su vehículo, le pedimos que informe al comprador sobre el sistema de bolsas de aire delanteras y que le sugiera leer las secciones correspondientes de este Manual del propietario.

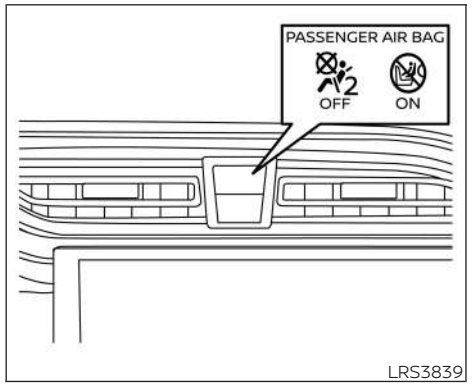

Luz de estado de la bolsa de aire del pasajero delantero

La luz de estado de la bolsa de aire del pasajero delantero se encuentra en el tablero de instrumentos.

Luz de estado APAGADA

Luz de estado ENCENDIDA

Cuando el interruptor de encendido se pone en la posición ON (Encendido), las luces de estado ENCENDIDO y APAGADO de la bolsa de aire del pasajero delantero se encienden y se apagan, o permanecen encendidas según el estado de la bolsa de aire del pasajero delantero.

- Cuando el interruptor de encendido está en la posición ON (Encendido) y la bolsa de aire del pasajero delantero está activa, la luz de estado APAGADO de la bolsa de aire del pasajero delantero se apagará después de unos 7 segundos.

La luz de estado ENCENDIDO de la bolsa de aire del pasajero delantero se apagará después de 1 minuto cuando el interruptor de la bolsa de aire del pasajero delantero está en la posición ON (Encendido).

- Cuando el interruptor de encendido está en la posición ON (Encendido) y la bolsa de aire del pasajero delantero está inactiva, la luz de estado ENCENDIDO de la bolsa de aire del pasajero delantero se apagará después de unos 7 segundos.

  La luz de estado APAGADO de la bolsa de aire del pasajero delantero se encenderá y permanecerá encendida mientras el interruptor de la bolsa de aire del pasajero delantero esté en la posición OFF (Apagado).

Si la luz de estado de la bolsa de aire del pasajero delantero funciona de manera diferente a lo descrito anteriormente, la bolsa de aire del pasajero delantero podría no funcionar correctamente. Haga que revisen el sistema con la mayor brevedad y que lo reparen, en caso de ser necesario. Se recomienda que visite un distribuidor NISSAN para este servicio.

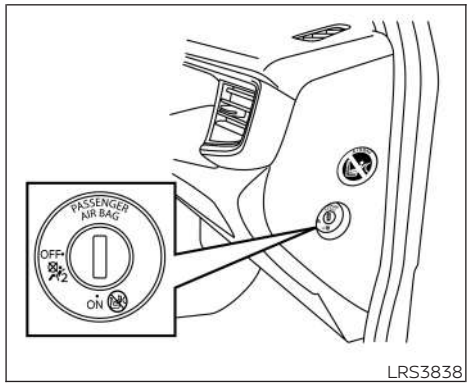

LRS3838

Interruptor de bolsa de aire del pasajero delantero

La bolsa de aire del pasajero delantero se puede apagar con el interruptor de la bolsa de aire del pasajero delantero ubicado en la parte exterior del tablero de instrumentos del pasajero.

Para apagar la bolsa de aire de pasajero delantero:

1. Ponga el interruptor de encendido en la posición OFF (Apagado).
2. Inserte la llave en el interruptor de la bolsa de aire del pasajero delantero.
3. Gire el interruptor de la bolsa de aire del pasajero delantero a la posición APAGADO a la derecha.
4. Coloque el interruptor de encendido en la posición ON (Encendido). La luz de estado OFF (Apagado) de la bolsa de aire del pasajero delantero ubicada en el tablero de instrumentos se encenderá y permanecerá encendida.

Para encender la bolsa de aire de pasajero delantero:

1. Ponga el interruptor de encendido en la posición OFF (Apagado).
2. Inserte la llave en el interruptor de la bolsa de aire del pasajero delantero.
3. Gire el interruptor de la bolsa de aire del pasajero delantero a la izquierda, a la posición de ENCENDIDO.
4. Coloque el interruptor de encendido en la posición ON (Encendido).
5. Después de 1 minuto, se apagará la luz de estado de la bolsa de aire del pasajero delantero ubicada en el tablero de instrumentos.

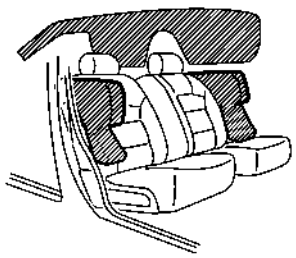
LRS0259

Sistemas de bolsas de aire complementarias montadas en el asiento delantero para impactos laterales y bolsas de aire tipo cortina montadas en el techo para impactos laterales

Las bolsas de aire laterales están en los costados exteriores del respaldo de los asientos delanteros. Las bolsas de aire tipo cortina se encuentran en los rieles laterales del techo. **Se aplica y debe seguir toda la información, las precauciones y las advertencias de este manual.** Las bolsas de aire laterales y las bolsas de aire tipo cortina están diseñadas para inflarse en choques laterales de mayor gravedad, aunque pueden inflarse si las fuerzas de otro tipo de choque son similares a las de un impacto de mayor gravedad. Están diseñadas para inflarse en el costado en que el vehículo recibe el impacto. Es posible que no se inflen en ciertos choques laterales.

El daño del vehículo (o la falta de éste) no siempre es señal de un funcionamiento correcto de la bolsa de aire lateral y de la bolsa de aire tipo cortina.

Cuando estas bolsas de aire se inflan, se puede escuchar un ruido bastante fuerte, seguido de liberación de humo. Este humo no es dañino y no indica incendio. Se debe tener cuidado de no inhalarlo, ya que puede causar irritación y asfixia. Las personas con problemas respiratorios deben recibir aire fresco a la brevedad.

Las bolsas de aire laterales, junto con el uso de los cinturones de seguridad, ayudan a amortiguar la fuerza del impacto en el pecho y el área pélvica de los ocupantes de los asientos delanteros. Las bolsas de aire tipo cortina ayudan a amortiguar la fuerza de impacto en la cabeza de los ocupantes de los extremos de los asientos delantero y trasero. Pueden ayudar a salvar vidas y a reducir graves lesiones. Sin embargo, una bolsa de aire lateral y una bolsa de aire tipo cortina que se inflan pueden causar excoriaciones u otras lesiones. Las bolsas de aire laterales y las bolsas de aire tipo cortina no proporcionan sujeción a la parte inferior del cuerpo.

Los cinturones de seguridad se deben usar correctamente y el conductor y el pasajero delantero deben sentarse en posición erguida y a la mayor distancia posible de la bolsa de aire lateral. Los pasajeros del asiento trasero se deben sentar a la mayor distancia posible de los tapices de las puertas y de los rieles laterales del techo. Las bolsas de aire laterales y las bolsas de aire tipo cortina se inflan rápidamente para ayudar a proteger a los ocupantes. Por este motivo, la fuerza del inflado de estas bolsas de aire puede aumentar el riesgo de lesiones cuando el ocupante está demasiado cerca de estos módulos de bolsas de aire o apoyado en ellos durante el inflado. La bolsa de aire lateral y la bolsa de aire tipo cortina se desinflarán rápidamente después del choque.

Las bolsas de aire laterales y las bolsas de aire tipo cortina sólo se activan cuando el interruptor de encendido se coloca en la posición ON (Encendido).

Al poner el interruptor de encendido en la posición ON (Encendido), la luz de advertencia de la bolsa de aire complementaria se ilumina. Si el sistema funciona, esta luz se apaga después de aproximadamente 7 segundos.

⚠ADVERTENCIA

- **No coloque ningún objeto cerca del respaldo de los asientos delanteros. Tampoco coloque objetos (un paraguas, un bolso, etc.) entre el tapiz de la puerta delantera y el asiento delantero. Estos objetos pueden transformarse en peligrosos proyectiles y lesionar a alguien si la bolsa de aire lateral se infla.**
- **Inmediatamente después del inflado, varios componentes del sistema de bolsas de aire laterales y de bolsas de aire tipo cortina se calientan. No los toque; puede sufrir quemaduras graves.**
- **No debe realizar ninguna modificación no autorizada en ningún componente o cableado de los sistemas de bolsas de aire laterales y bolsas de aire tipo cortina. Esto previene daños o inflado accidental de la bolsa de aire lateral y la bolsa de aire tipo cortina, o daños a los sistemas de bolsa de aire lateral y bolsa de aire tipo cortina.**
- **No realice cambios no autorizados en el sistema eléctrico, en el sistema de suspensión ni en el panel lateral del vehículo. Esto podría afectar el buen funcionamiento de los sistemas de bolsa de aire lateral y bolsa de aire tipo cortina.**
- **Manipular el sistema de bolsas de aire laterales puede provocarle graves lesiones. Por ejemplo, no cambie los asientos delanteros al colocar material cerca de los respaldos o al instalar material de vestidura adicional, tal como cubreasientos, alrededor de la bolsa de aire lateral.**
- **Se recomienda que visite a un distribuidor NISSAN para trabajar en la bolsa de aire lateral y la bolsa de aire tipo cortina y sus alrededores. También se recomienda que visite a un distribuidor NISSAN para la instalación de equipo eléctrico. El mazo de cables* del SRS no se debe modificar ni desconectar. En el sistema de bolsas de aire laterales o de tipo cortina no se debe usar equipos de prueba ni dispositivos de sondeo eléctricos no autorizados.**

*** Los conectores del mazo de cables del SRS son amarillos o anaranjados para una fácil identificación.**

Cuando venda su vehículo, le pedimos que informe al comprador sobre el sistema de bolsas de aire laterales y bolsas de aire tipo cortina, y que le sugiera leer las secciones correspondientes de este Manual del propietario.

Cinturones de seguridad con pretensores (asientos laterales delanteros y traseros)

⚠ADVERTENCIA

- **Los pretensores no se pueden volver a utilizar después de su activación. Se debe reemplazar junto con el retractor y la hebilla como unidad.**
- **Si el vehículo sufre un choque y los pretensores no se activan, asegúrese de que se revise el sistema de pretensores y se reemplace, si fuera necesario. Se recomienda que visite un distribuidor NISSAN para este servicio.**
- **No debe realizar ningún cambio no autorizado en ningún componente o cableado del sistema del pretensor. Esto evita daños o la activación accidental de los pretensores. Las alteraciones del sistema del pretensor pueden provocar graves lesiones personales.**
- **Se recomienda que visite a un distribuidor NISSAN para que realice trabajos en y alrededor del sistema de pretensor. También se recomienda que visite a un distribuidor NISSAN para la instalación de equipo eléctrico. En el sistema del pretensor, no se deben usar equipos de prueba eléctrica ni dispositivos de sondeo no autorizados.**
- **Si necesita desechar los pretensores o el vehículo, se recomienda que visite a un distribuidor NISSAN para este servicio. Los procedimientos de desecho incorrectos pueden causar lesiones personales.**

El sistema de pretensor se puede activar con el sistema de bolsa de aire complementaria en ciertos tipos de choques. Si operan con los retractores de los cinturones de seguridad, los pretensores ayudan a tensar los cinturones de seguridad cuando el vehículo se ve involucrado en ciertos tipos de choques, que ayuda a sujetar a los ocupantes de los asientos delanteros.

Los pretensores están alojados dentro de los retractores de los cinturones de seguridad. Estos cinturones de seguridad se usan del mismo modo que los cinturones convencionales.

Cuando se activan los pretensores, se libera humo y se puede escuchar un ruido bastante fuerte. Este humo no es dañino y no indica incendio. Se debe tener cuidado de no inhalarlo, ya que puede causar irritación y asfixia. Las personas con problemas respiratorios deben recibir aire fresco a la brevedad.

Después de la activación de los pretensores, los limitadores de carga permiten que los cinturones de seguridad liberen la correa (si fuera necesario) para reducir las fuerzas que actúan contra el pecho.

La luz de advertencia de la bolsa de aire complementaria se utiliza para indicar fallas en el sistema de pretensores. Para obtener información adicional, consulte "Luz de advertencia de las bolsas de aire suplementarias" (P. 63). Si la luz de advertencia de las bolsas de aire suplementarias indica que hay una falla, se debe revisar el sistema. Se recomienda que visite un distribuidor NISSAN para este servicio.

Si vende su vehículo, le solicitamos que informe al comprador acerca del sistema de pretensores y que le sugiera leer las secciones correspondientes de este Manual del propietario.

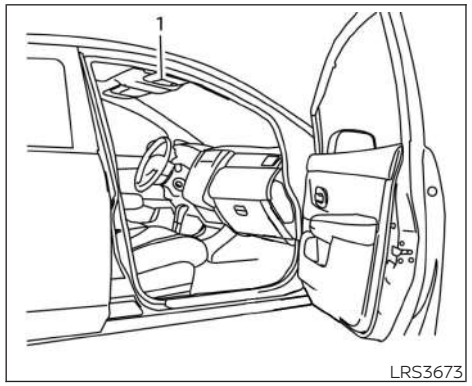

1. Etiqueta de advertencia de bolsa de aire SRS:
   La etiqueta de advertencia se encuentra en la superficie de la visera.

ETIQUETAS DE ADVERTENCIA DE LAS BOLSAS DE AIRE SUPLEMENTARIAS

Las etiquetas de advertencia relacionadas con los sistemas de bolsas de aire suplementarios para impactos frontales se encuentran en el vehículo en el lugar señalado en la ilustración.

Las etiquetas también le advierten de no ajustar un sistema de sujeción para niños orientado hacia atrás en el asiento del pasajero delantero ya que un sistema de sujeción utilizado en esta posición podría causar una herida grave al niño en caso del despliegue de la bolsa de aire durante una colisión.

⚠ADVERTENCIA

¡Riesgo extremo! ¡No utilice un sistema de sujeción para niños mirando hacia atrás en un asiento protegido por una bolsa de aire delante del mismo!

La etiqueta advierte:

⚠ADVERTENCIA

"NUNCA utilice un sistema de sujeción para niños mirando hacia atrás en un asiento protegido por una BOLSA DE AIRE ACTIVA delante del mismo, ya que si lo hace el NIÑO podría sufrir LESIONES GRAVES o FATALES".

En los vehículos que tienen instalado un sistema de bolsa de aire para impacto delantero del pasajero, utilice un sistema de sujeción para niños mirando hacia atrás sólo en los asientos traseros.

Al instalar un sistema de sujeción para niños en su vehículo, siempre siga las instrucciones del fabricante del sistema de sujeción para la instalación. Para obtener información adicional, consulte "Sujeción para niños" (P. 22).

LUZ DE ADVERTENCIA DE LAS BOLSAS DE AIRE

La luz de advertencia de las bolsas de aire complementarias, que se ve como en el tablero de instrumentos, supervisa los circuitos de los sistemas de bolsas de aire, los pretensores y todo el cableado relacionado.

Cuando el interruptor de encendido está en la posición ON (Encendido), la luz de advertencia de las bolsas de aire se enciende durante 7 segundos y luego se apaga. Esto significa que el sistema está funcionando.

Es necesario darles servicio a los sistemas de bolsas de aire delanteras, de bolsas de aire laterales, de bolsas de aire tipo cortina y de pretensores si ocurre cualquiera de las siguientes condiciones:

- La luz de advertencia de las bolsas de aire permanece encendida después de aproximadamente 7 segundos.
- La luz de advertencia de las bolsas de aire destella intermitentemente.
- La luz de advertencia de las bolsas de aire no se enciende en ningún momento.

En estas condiciones, los sistemas de bolsas de aire delanteras, de bolsas de aire laterales, de bolsas de aire tipo cortina y de pretensores pudieran no funcionar correctamente. Es necesario revisarlo y repararlo. Se recomienda que visite un distribuidor NISSAN para este servicio.

NOTAS:

En caso de un choque que involucre el despliegue de una bolsa de aire (lateral, delantera o ambas), se activarán las luces de advertencia de peligro del vehículo (luces direccionales).

⚠ADVERTENCIA

Si la luz de advertencia de las bolsas de aire complementarias se enciende, eso podría significar que los sistemas de las bolsas de aire delanteras, las bolsas de aire laterales, las bolsas de aire tipo cortina o los pretensores no funcionarán en caso de un accidente. Para evitar que usted u otras personas resulten lesionados, haga que revisen el vehículo lo antes posible. Se recomienda que visite un distribuidor NISSAN para este servicio.

Procedimiento de reparación y reemplazo

Las bolsas de aire delanteras, las bolsas de aire laterales, las bolsas de aire tipo cortina y los pretensores están diseñados para inflarse una sola vez. Como recordatorio, a menos que esté dañada, la luz de advertencia de las bolsas de aire permanece encendida luego del inflado. Estos sistemas se deben reparar y reemplazar tan pronto como sea posible. Se recomienda que visite un distribuidor NISSAN para este servicio.

Cuando el vehículo requiera trabajos de mantenimiento, no olvide decirle a la persona que realice el mantenimiento que su vehículo está equipado con bolsas de aire delanteras, bolsas de aire laterales, bolsas de aire tipo cortina, pretensores y sus piezas relacionadas. El interruptor de encendido debe estar siempre en la posición LOCK (Bloqueo) cuando se trabaja debajo del cofre o en el interior del vehículo.

⚠ADVERTENCIA

- **Una vez que una bolsa de aire delantera, bolsa de aire lateral o bolsa de aire tipo cortina se infle, el módulo de la bolsa de aire no volverá a funcionar y deberá reemplazarlo. Además, también se deben reemplazar los pretensores activados. El módulo de las bolsas de aire y los pretensores se deben reemplazar. Se recomienda que visite un distribuidor NISSAN para este servicio. Sin embargo, el módulo de las bolsas de aire y los pretensores no se puede reparar.**
- **Los sistemas de bolsas de aire delanteras, laterales, de tipo cortina y de pretensores se deben inspeccionar si se detectan daños en la parte delantera o lateral del vehículo. Se recomienda que visite un distribuidor NISSAN para este servicio.**
- **Si necesita desechar los sistemas de las bolsas de aire suplementarias o de los pretensores, o si tiene la intención de desechar el vehículo, se recomienda que visite un distribuidor NISSAN. Los procedimientos de desecho incorrectos pueden causar lesiones personales.**

2 Instrumentos y controles

Tablero de instrumentos 67
Medidores e indicadores 69
Velocímetro y odómetro 70
Compruebe el mensaje de advertencia de presión de las llantas (sólo si está equipado) 71
Tacómetro 72
Indicador de nivel de combustible 73
Distancia antes de quedar el tanque vacío (DTE) 73
Informe de Eco Drive (sólo si está equipado) 74
Computadora de viaje (sólo si está equipada) 75
Luces de advertencia, luces indicadoras y recordatorios audibles 77
Verificación de las luces 80
Luces indicadoras/de advertencia (roja) 80
Luces indicadoras/de advertencia (amarilla) 83
Luces indicadoras/de advertencia (otras) 90
Recordatorios acústicos 91
Pantalla de información del vehículo (sólo si está equipado) 92
Cómo usar la pantalla de información del vehículo 92
Pantalla de inicio 93
Computadora de viaje 94
Configuración 97
Luces indicadoras y advertencias de la pantalla de información del vehículo 106
Sistemas de seguridad 115
Sistema de seguridad del vehículo 115
Sistema inmovilizador de vehículo NISSAN 116
Interruptor del limpia y lavaparabrisas 118
Funcionamiento del interruptor 118
Interruptor del desempañador del cristal trasero 119
Interruptor de faros y direccionales 120
Interruptor de control de faros 120
Sistema de luz LED de funcionamiento diurno (DRL) (si está equipado) 127
Control de brillo de los instrumentos (solo si está equipado) 127
Interruptor de direccionales 127
Interruptor de faros antiniebla traseros (sólo si está equipado) 128

Interruptor de la asistencia dinámica al conductor (solo si está equipado) 129
Interruptor de OFF (Apagado) del Frenado Inteligente de Emergencia (si está equipado) 129
Interruptor de APAGADO del control dinámico del vehículo (VDC) (si está equipado) 130
Interruptor de DESACTIVACIÓN del sistema sonar trasero (RSS) (sólo si está equipado) 130
Puertos de carga USB/iPod® (sólo si está equipado) 131
Cargador inalámbrico (sólo si está equipado) . . . 132
Indicador del cargador inalámbrico 133
Funcionamiento del cargador inalámbrico 133
Tomacorriente 134
Interruptor de almacenamiento prolongado 135
Ventanillas 136
Elevavidrios eléctricos 136
Luces interiores 139
Luces personales 139

TABLERO DE INSTRUMENTOS

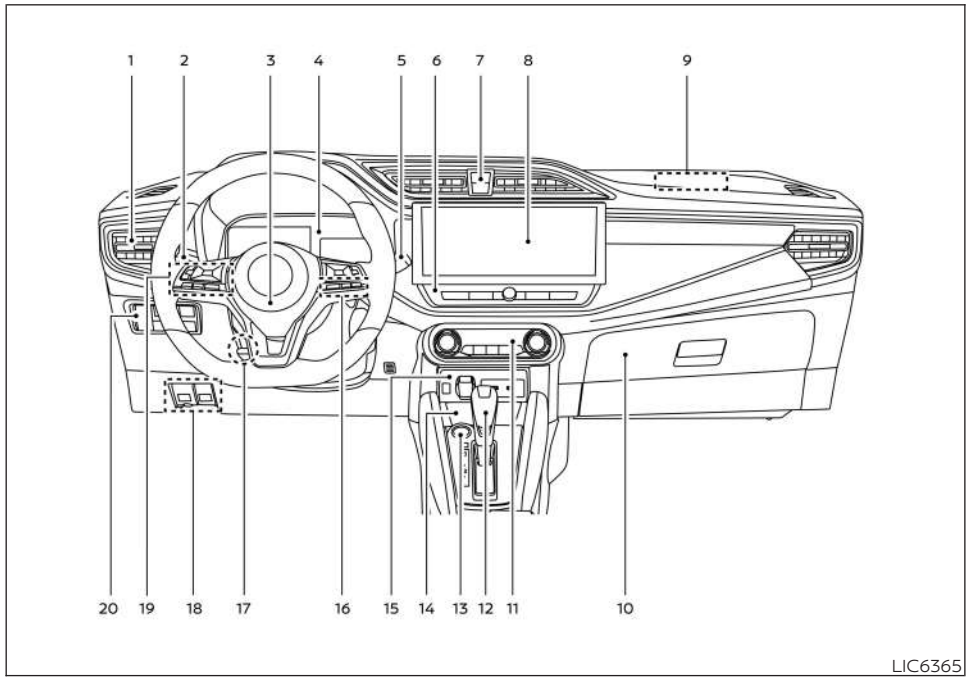

1. Ventilas (P. 197)
2. Interruptor de faros/faros antiniebla (sólo si está equipado)/direccionales (P. 120)
3. Bolsa de aire suplementaria del conductor (P. 46)
   Claxon
4. Medidores e indicadores (P. 69)
   Luces de advertencia e indicadoras (P. 77)
   Computadora de viaje (sólo si está equipada) (P. 75)
   Pantalla de información del vehículo (sólo si está equipada) (P. 92)
5. Interruptor del limpiaparabrisas y el lavador (P. 118)
6. Controles de la consola central (P. 171, 206)
   Controles de audio (P. 171, 206)
7. Interruptor de luces intermitentes de emergencia (P. 398)
   Luz de estado de la bolsa de aire del pasajero delantero (P. 84, 84)
8. Pantalla central (P. 171, 206)
9. Bolsa de aire complementaria del pasajero (P. 46)
10. Guantera
11. Controles de climatización (P. 197, 202)
12. Palanca de cambios (P. 271)
13. Interruptor de encendido con botón de presión (P. 264)
14. Cargador inalámbrico (sólo si está equipado) (P. 132)
15. Tomacorriente (P. 134)
    Puerto de conexión USB (P. 171, 206)
    Enchufe AUXILIAR (P. 171, 206)
    Indicador del cargador inalámbrico (sólo si está equipado) (P. 132)

16. Interruptores de control de crucero (sólo si está equipado) (P. 321)
    Sistema de manos libres con Bluetooth® (P. 171, 230)
17. Palanca de bloqueo del volante de dirección inclinable y telescópico (P. 166)
18. Apertura del cofre (P. 162)
    Abridor de la tapa de llenado de combustible (P. 164)
19. Interruptores de control de audio en el volante de la dirección (P. 171, 206)
    Interruptores del tablero de control y de la pantalla de información del vehículo (sólo si están equipados) (P. 92)
20. Interruptor de APAGADO del Control Dinámico del Vehículo (VDC) (sólo si está equipado) (P. 130)
    Interruptor de confirmación/selección de la computadora de viaje (sólo si está equipada) (P. 75)
    Interruptor de Frenado Inteligente de Emergencia (sólo si está equipado) (P. 129)
    Interruptor de apagado del sistema de sonar trasero (RSS) (P. 130)
    Control de brillo de los instrumentos (sólo si está equipado) (P. 127)
    Control manual de la alineación de los faros (sólo si está equipado) (P. 126)
    Interruptor de asistencia dinámica al conductor (sólo si está equipado) (P. 129)

* Consulte el Manual del propietario de NissanConnect®, que viene por separado (sólo si está equipado).

Para conocer los detalles de operación, consulte el número de página que se indica entre paréntesis.

MEDIDORES E INDICADORES

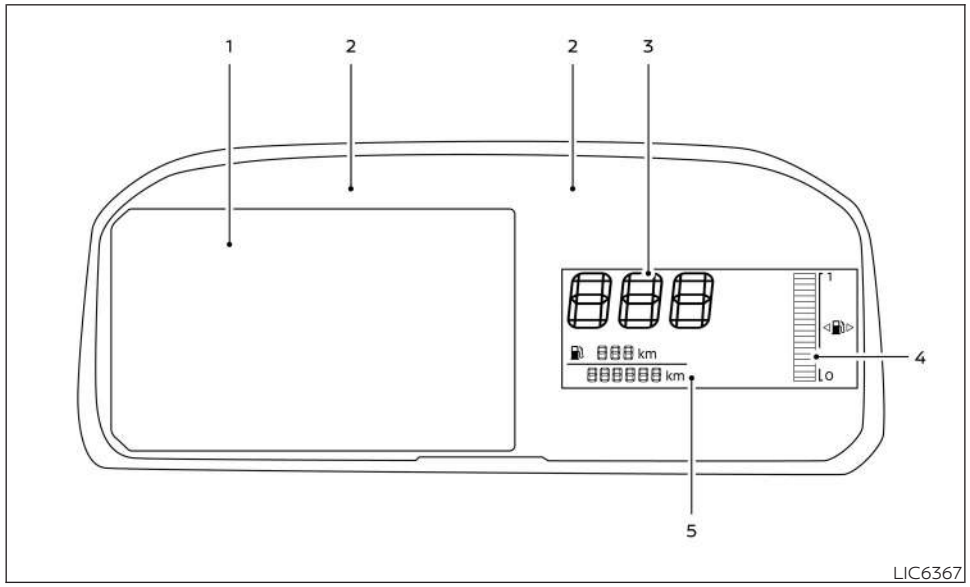

Tipo A (sólo si está equipada)

1. Tacómetro
   Pantalla de información del vehículo
   Odómetro de viaje doble
   Indicador de temperatura del agua de enfriamiento del motor
2. Luces de advertencia e indicadoras
3. Velocímetro
4. Indicador de nivel de combustible
5. Odómetro

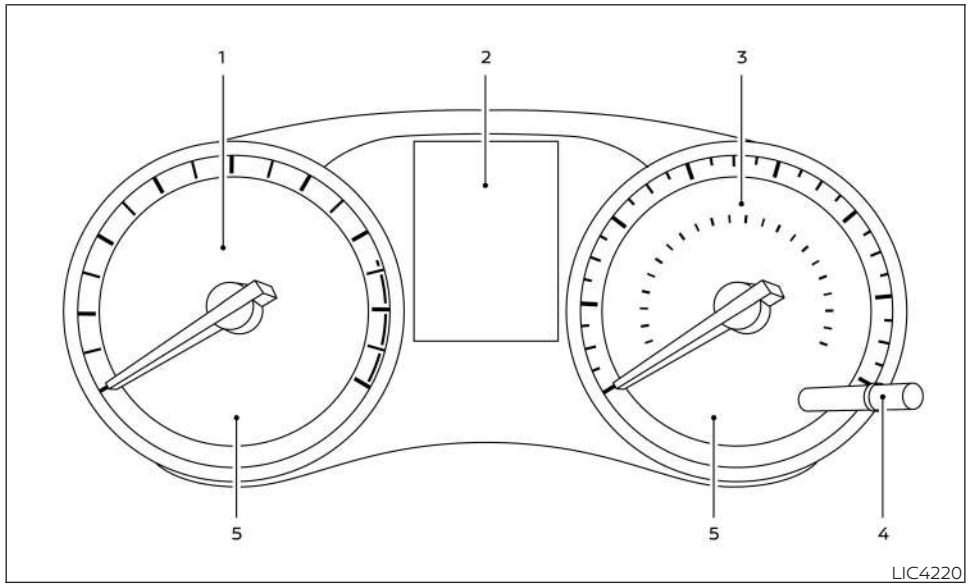

Tipo B (sólo si está equipada)

1. Tacómetro
2. Computadora de viaje
   Odómetro
   Odómetro de viaje doble
3. Velocímetro
4. Interruptor de restablecimiento de viaje
   Perilla de control de brillo de los instrumentos
5. Luces de advertencia e indicadoras

VELOCÍMETRO Y ODÓMETRO

Este vehículo está equipado con un velocímetro y un odómetro. El velocímetro está localizado en el lado derecho del panel de instrumentos de medición. El odómetro está situado en la pantalla de información del vehículo **(Tipo A, sólo si está equipado)** o en la computadora de viaje **(Tipo B, sólo si está equipado)** a la izquierda del velocímetro.

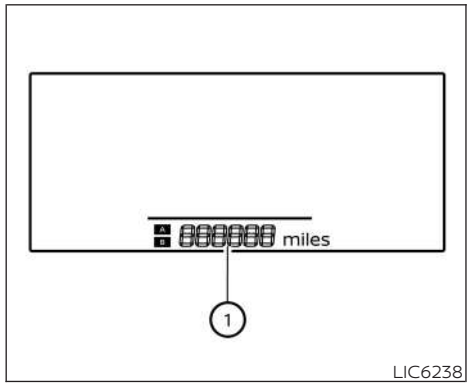

Tipo A (sólo si está equipada)

Odómetro/odómetro de viaje doble

El odómetro y el odómetro de viaje doble ① se muestran en la pantalla de información del vehículo (Tipo A) (si está equipada) o en la computadora de viaje (Tipo B) (si está equipada) cuando el interruptor de encendido se coloca en la posición ON (Encendido).

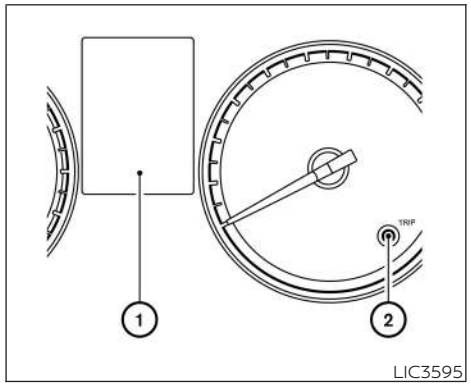

Tipo B (sólo si está equipada)

Cambio de vista de la pantalla

Presione el interruptor TRIP RESET (Restablecimiento del odómetro de viaje) ② en el lado derecho del tablero de instrumentos para cambiar la pantalla.

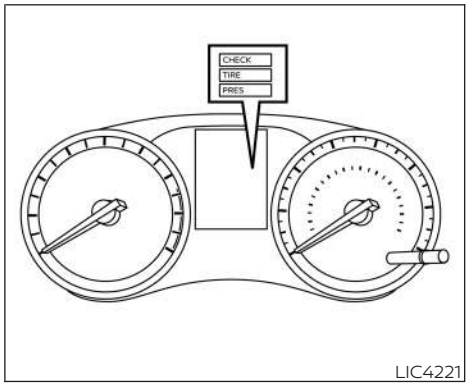

COMPRUEBE EL MENSAJE DE ADVERTENCIA DE PRESIÓN DE LAS LLANTAS (sólo si está equipado)

El mensaje de advertencia CHECK TIRE PRES (Comprobar presión de las llantas) se despliega cuando se ilumina la luz de advertencia de presión baja de llantas y se detecta una presión baja de llanta. Verifique y ajuste la presión de las llantas a la presión de inflado en FRÍO de las llantas recomendada que se indica en la etiqueta de las llantas. El mensaje de advertencia CHECK TIRE PRES (comprobar presión de

las llantas) desaparece cuando se apaga la luz de advertencia de presión baja de llanta.

La luz de advertencia de presión baja de llanta permanece encendida hasta que las llantas se inflan a la presión de llantas en FRÍO recomendada. El mensaje COMPROBAR PRESIÓN DE LAS LLANTAS aparece cada vez que el interruptor de encendido se coloca en la posición ON (Encendido) siempre y cuando la luz de advertencia de presión baja de llanta permanezca encendida. Para obtener información adicional, consulte "Luz de adv de presión baja de llanta" (P. 85), "Sistema de monitoreo de presión de las llantas (TPMS)" (P. 258) y "Ruedas y llantas" (P. 445).

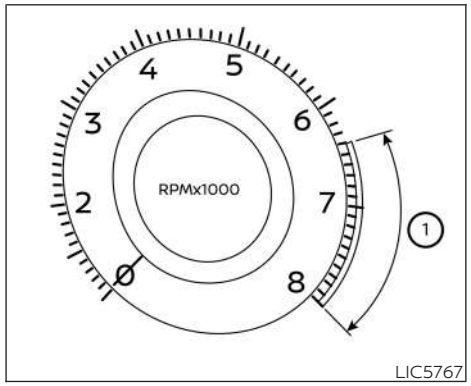

Tipo A (sólo si está equipada)

TACÓMETRO

El tacómetro indica la velocidad del motor en revoluciones por minuto (rpm). No acelere el motor hasta llevar la aguja a la zona roja ①.

Tipo A (sólo si está equipado): para acceder al tacómetro, utilice los botones ◄ y ► en el volante de la dirección para navegar por la pantalla "Gauges" (Indicadores). Para obtener más información, consulte "Cómo utilizar la pantalla de información del vehículo" (P. 92).

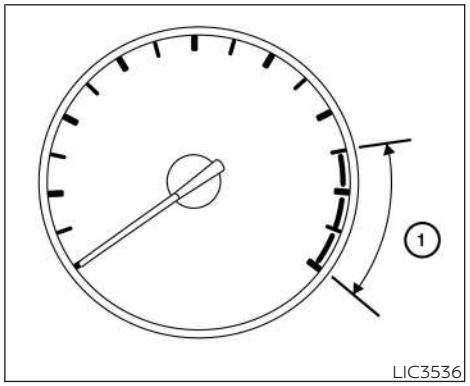

Tipo B (sólo si está equipada)

Tipo B (si está equipado): El tacómetro está ubicado en el lado izquierdo del panel del medidor.

⚠PRECAUCIÓN

Cuando la velocidad del motor se acerque a la zona roja, pase a una posición de velocidad más alta o reduzca la velocidad del motor. Usar el motor en la zona roja puede provocar graves daños al motor.

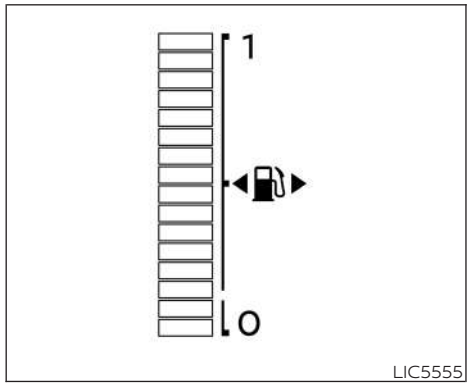

Tipo A (sólo si está equipada)

INDICADOR DE NIVEL DE COMBUSTIBLE

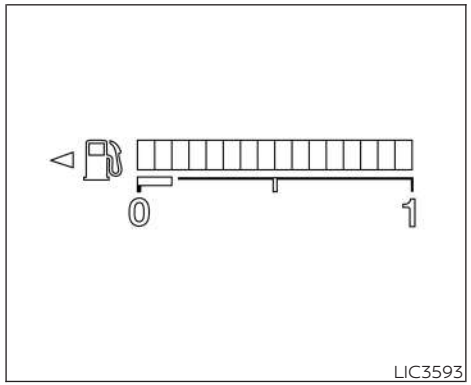

Tipo B (sólo si está equipada)

El indicador muestra el nivel **aproximado** de combustible en el tanque.

Tipo A (solo si está equipado): el mensaje de advertencia de combustible bajo se muestra en la pantalla de información del vehículo cuando la cantidad de combustible en el tanque es baja.

Tipo B (solo si está equipado): la luz de advertencia de nivel bajo de combustible se enciende cuando la cantidad de combustible en el tanque es baja.

indica que la puerta de llenado de combustible se encuentra en el lado del conductor del vehículo.

PRECAUCIÓN

- **Si el vehículo se queda sin combustible, la luz indicadora de falla (MIL) se puede encender. Abastézcase de combustible a la brevedad. Después de algunos viajes, la luz se debe apagar. Si la luz permanece encendida después de manejar nos kilómetros, haga que inspeccionen el vehículo. Se recomienda que visite a un distribuidor NISSAN para este servicio**
- **Para obtener más información, consulte "Luz indicadora de falla (MIL)" (P. 87).**

DISTANCIA ANTES DE QUEDAR EL TANQUE VACÍO (DTE)

Muestra la distancia estimada en que se puede conducir el vehículo antes de recargar combustible. El valor se calcula con base al último rendimiento de combustible, la cantidad de combustible que queda en el tanque de combustible y en el consumo real de combustible.

Los cambios en los patrones o condiciones de manejo pueden provocar que el valor de DTE varíe. Como resultado, el valor mostrado puede variar de la distancia real que se puede manejar.

La pantalla de DTE cambia a " ---" cuando el nivel de combustible en el tanque es cada vez más bajo, antes de que el indicador de combustible llegue a 0 (Vacío).

NOTAS:

- **Después de rellenar, el valor de DTE se estima a partir del último rendimiento de combustible y la cantidad de combustible agregado.**
- **Si se agrega una pequeña cantidad de combustible, o si el encendido está activado durante el abastecimiento de combustible, es posible que la pantalla no se actualice correctamente.**
- **Durante la recarga de combustible, la palanca de cambios debe estar en la posición P (Estacionamiento).**
- **Las condiciones que afectan el rendimiento de combustible también afectarán el valor de DTE estimado (ciudad/manejo en carretera, tiempo de marcha mínima, arranque remoto, terreno, clima, peso vehicular agregado, deflectores agregados, parrilla portaequipaje, etc.).**

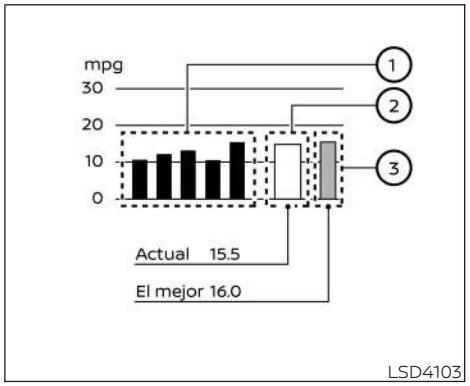

INFORME DE ECO DRIVE (sólo si está equipado)

Cuando el interruptor de encendido está en la posición OFF (Apagado), aparece la pantalla de gestión del consumo de combustible instantáneo.

① 5 veces anteriores (historial)

② Rendimiento de combustible actual

③ Mejor rendimiento de combustible

Se muestra el resultado de la evaluación ECO 30 segundos después de que el interruptor de encendido se coloca en la posición ON (Encendido) y el vehículo se conduce al menos 500 metros (1/3 milla).

① Se muestra el consumo promedio de combustible de las cinco veces anteriores.

② Se muestra el rendimiento promedio de combustible desde el último restablecimiento.

③ Se muestra el mejor rendimiento de combustible del historial pasado.

El informe de conducción con consumo de combustible instantáneo se puede ajustar en ON (Activado) u OFF (Desactivado).

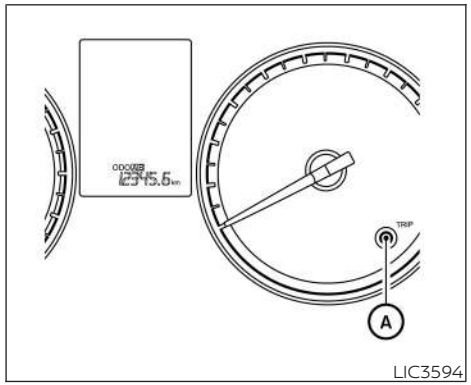

LIC3594

COMPUTADORA DE VIAJE (sólo si está equipada)

Cuando el interruptor de encendido se coloca en la posición ON (Encendido), los modos de la computadora de viaje se pueden seleccionar con el interruptor TRIP RESET (Restablecer viaje) Ⓐ .

Cada vez que se presiona el interruptor TRIP RESET (Restablecer viaje), la pantalla cambia de la siguiente manera:

Trip A (Viaje A) → Trip B (Viaje B) → Odometer (Odómetro)

El interruptor ⧉ de la computadora de viaje se encuentra en el lado inferior izquierdo del tablero de instrumentos.

Cada vez que se presiona el interruptor ⧉ , la pantalla cambia de la siguiente manera:

Average fuel economy (Rendimiento promedio de combustible) → Average speed (Velocidad promedio) → Trip time (Tiempo de viaje) → Trip Distance (Distancia de viaje)

Velocidad promedio (mph o km/h)

El modo velocidad promedio muestra la velocidad promedio del vehículo desde el último restablecimiento. El restablecimiento se realiza si presiona el botón de cambio/restablecimiento durante más de 1 segundo aproximadamente. La pantalla se actualiza cada 30 segundos. Los primeros 30 segundos después de un restablecimiento, la pantalla muestra (----).

Duración de viaje

El modo de tiempo de viaje muestra el tiempo desde el último restablecimiento. La hora mostrada se puede restablecer si presiona el botón de cambio/viaje durante más de 1 segundo aproximadamente.

Distancia de viaje

El modo de distancia del viaje muestra la distancia recorrida desde el último restablecimiento. La distancia de viaje se puede restablecer si presiona el interruptor de cambio/viaje durante más de 1 segundo aproximadamente.

Ajuste del TPMS

El ajuste del TPMS permite ajustar o reajustar la presión de cada neumático. La presión de las llantas de cada llanta se puede ajustar o restablecer si presiona el interruptor de cambio/viaje durante más de 1 segundo aproximadamente.

Modo de envío

Esta advertencia puede aparecer si no se presiona el interruptor de almacenamiento prolongado. Si aparece esta advertencia, presione el interruptor de almacenamiento prolongado para apagarla. Para obtener información adicional, consulte "Interruptor de almacenamiento extendido" (P. 135).

LUCES DE ADVERTENCIA, LUCES INDICADORAS Y RECORDATORIOS AUDIBLES

Luz indicadora/de advertencia (roja)	Luz indicadora/de advertencia (amarilla)	Luz indicadora/de advertencia (otro)
Luz de advertencia de frenos	Luz de advertencia del sistema de frenos antibloqueo (ABS)	Luz indicadora de CRUCERO (verde) (si está equipado)
Luz de advertencia de carga	Luz indicadora de advertencia de puntos ciegos (BSW) (sólo si está equipado)	Luz indicadora de asistencia de luces altas (verde) (sólo si está equipado)
Luz de advertencia de puerta abierta (sólo si está equipada)	Luz indicadora de posición de la transmisión continuamente variable (CVT) (sólo si está equipada)	Luz indicadora de luz de carretera (azul)
Luz de advertencia de presión del aceite del motor	Luz indicadora de funcionamiento de arranque del motor (si está equipada)	Luz de advertencia de NISSAN Intelligent Key® (verde) (sólo si está equipado)
Luz de advertencia de temperatura alta (sólo si está equipada)	Luz de estado de la bolsa de aire del pasajero delantero	Luz indicadora SET (verde) (si está equipado)
Luz de advertencia principal (sólo si está equipado)	Luz de estado de la bolsa de aire del pasajero delantero	Luz indicadora de luces laterales y faros (verde)
Luz de advertencia y señal acústica del cinturón de seguridad (sólo si está equipada)	Frenado Inteligente de Emergencia con luz de advertencia del sistema de detección de peatones (sólo si está equipado)	Luz indicadora de modo SPORT (verde) (si está equipado)

Luz indicadora/de advertencia (roja)	Luz indicadora/de advertencia (amarilla)	Luz indicadora/de advertencia (otro)
Luz de advertencia y señal acústica del cinturón de seguridad	Frenado Inteligente de Emergencia con luz de advertencia del sistema de detección de peatones (sólo si está equipado)	Luces indicadoras de peligro/señal de giro (verde)
Luz indicadora de seguridad	Luz indicadora de advertencia de desvío de carril (LDW) (sólo si está equipado)	
Luz de advertencia de las bolsas de aire	Luz de advertencia de bajo nivel de combustible (sólo si está equipado)	
	Luz de advertencia de baja presión de las llantas (solo si está equipada)	
	Luz indicadora de falla (MIL)	
	Luz de advertencia principal (sólo si está equipado)	
	Luz de advertencia de NISSAN Intelligent Key® (sólo si está equipado)	
	Luz de advertencia de la dirección asistida	

Luz indicadora/de advertencia (roja)	Luz indicadora/de advertencia (amarilla)	Luz indicadora/de advertencia (otro)
	Luz indicadora de faros antiniebla traseros (si está equipada) Luz de advertencia de cambio a la posición P (Estacionamiento) (si está equipada) Luz indicadora de pérdida de tracción (sólo si está equipada) Luz indicadora de control dinámico del vehículo (VDC) APAGADO	

VERIFICACIÓN DE LAS LUCES

Con todas las puertas cerradas, aplique el freno de estacionamiento, abroche los cinturones de seguridad y coloque el interruptor de encendido en la posición ON (Encendido) sin poner en marcha el motor. Las siguientes luces (sólo si están equipadas) se encenderán:

Las siguientes luces (sólo si está equipado) se encenderán brevemente y, luego se apagarán:

Si alguna luz no se enciende o funciona de manera distinta a la descrita, puede significar que hay un foco fundido o una falla del sistema. Se debe revisar el sistema. Se recomienda que visite un distribuidor NISSAN para este servicio.

LUCES INDICADORAS/DE ADVERTENCIA (roja)

Para obtener información adicional sobre las advertencias y los indicadores, consulte "Pantalla de información del vehículo" (P. 92).

Luz de advertencia de frenos

Esta luz funciona para los sistemas del freno de estacionamiento y del pedal de los frenos.

Indicador de frenos de estacionamiento (sólo si está equipado)

Cuando el interruptor de encendido está en la posición ON (Encendido), la luz se enciende al aplicar el freno de estacionamiento.

Luz de advertencia de nivel bajo de líquido de frenos

Cuando el interruptor de encendido está en la posición ON (Encendido), la luz indica que el nivel de líquido de frenos está bajo. Si la luz se enciende cuando el motor está funcionando y sin que esté aplicado el freno de estacionamiento, detenga el vehículo y realice lo siguiente:

1. Revise el nivel del líquido de frenos. Agregue líquido de frenos según sea necesario. Para obtener información adicional, consulte "líquido de frenos" (P. 430).
2. Si el nivel de líquido de frenos está correcto, haga que revisen el sistema de advertencia. Se recomienda que visite un distribuidor NISSAN para este servicio.

ADVERTENCIA

- **Si la luz de advertencia se enciende, es posible que el sistema de frenos no esté funcionando correctamente. La conducción se puede volver peligrosa. Si piensa que es seguro, maneje con cuidado a la estación de servicio más próxima para hacer que reparen el sistema. De lo contrario, haga remolcar el vehículo debido al peligro que significa manejarlo.**
- **Pisar el pedal de los frenos cuando el motor está apagado y/o con un bajo nivel de líquido de frenos puede aumentar la distancia de frenado y hacer que el frenado requiera un mayor esfuerzo y recorrido del pedal.**
- **Si el nivel de líquido de frenos está debajo de la marca MÍNIMO o MÍN en el depósito de líquido de frenos, no conduzca el vehículo hasta que revisen el sistema de frenos. Se recomienda que visite un distribuidor NISSAN para este servicio.**

Luz de advertencia de carga

Si esta luz se enciende cuando el motor está funcionando, puede significar que el sistema de carga no funciona correctamente. Apague el motor y revise la banda del alternador. Si la banda está floja, rota, si no está o si la luz permanece encendida, solicite revisar el sistema. Se recomienda que visite un distribuidor NISSAN para este servicio.

PRECAUCIÓN

- **No conecte a tierra accesorios eléctricos directamente a la terminal del acumulador. Si lo hace derivará el sistema de control de voltaje variable (sólo si está equipado) y el acumulador del vehículo no se cargará completamente. Para obtener más información, consulte "sistema de control de voltaje variable" (P. 433).**
- **No continúe manejando si la banda del alternador falta, está floja o rota.**

Luz de advertencia de puerta abierta (sólo si está equipada)

Esta luz se enciende cuando alguna de las puertas no está completamente cerrada y el interruptor de encendido está en la posición ON (Encendido).

Luz de advertencia de presión del aceite del motor

Esta luz advierte una situación de baja presión de aceite del motor. Si la luz destella o se enciende durante el manejo normal, salga del camino y colóquese en un área segura, apague el motor **de inmediato** y llame a un distribuidor NISSAN o a otro centro de servicio autorizado.

La luz de advertencia de presión del aceite del motor no está diseñada para indicar un nivel bajo de aceite.

PRECAUCIÓN

Hacer funcionar el motor con la luz de advertencia de presión del aceite del motor encendida puede provocar graves daños en el motor en forma casi inmediata. Este tipo de daño no está cubierto por la garantía limitada de vehículos nuevos NISSAN. Apague el motor a la brevedad.

Luz de advertencia de temperatura alta (solo si está equipado)

Al poner el interruptor de encendido en la posición ON (Encendido), la luz de advertencia de alta temperatura se enciende y luego se apaga. Esto indica que el sensor de temperatura alta en el sistema de agua de enfriamiento del motor está funcionando.

PRECAUCIÓN

Si la luz de advertencia de temperatura alta se enciende cuando el motor está en marcha, puede significar que la temperatura del motor es extremadamente alta. Detenga el vehículo a la brevedad posible. Si el vehículo se ha sobrecalentado, continuar usándolo puede provocar graves daños en el motor. Para obtener información adicional, consulte "Si su vehículo se sobrecalienta" (P. 408).

Luz de advertencia principal (sólo si está equipado)

Esta luz se enciende cuando aparecen diversas advertencias en la pantalla de información del vehículo.

Luz de advertencia y señal acústica del cinturón de seguridad (sólo si está equipada)

Estas luces de advertencia aparecen durante 65 segundos después de que el encendido se coloca en la posición ON (Encendido) y que el motor haya arrancado.

Esta luz de advertencia muestra el estado de los tres cinturones de los asientos traseros. Cuando uno de los cinturones de seguridad traseros se abrocha, el correspondiente indicador del cinturón de seguridad trasero se ilumina en blanco o no se ilumina en modelos con una computadora de viaje. Cuando uno de los cinturones de seguridad traseros se desabrocha, el indicador de cinturón de seguridad trasero correspondiente verá de color rojo.

Después de un cambio de estado de la hebilla, sonará una campanilla y la luz de advertencia aparecerá por otros 65 segundos.

Luz de advertencia y señal acústica del cinturón de seguridad

La luz y la señal acústica le recuerdan abrocharse los cinturones de seguridad. La luz se enciende de color rojo cada vez que se pone el interruptor de encendido en las posiciones ON (Activado) o START (Arranque), y permanece encendida hasta que el conductor abrocha su cinturón de seguridad. La luz de advertencia de cinturón de seguridad también se puede encender si el cinturón de seguridad del pasajero delantero no está abrochado. Al mismo tiempo, la señal acústica suena cuando el vehículo ha alcanzado 15 kmh (9 mph) y el cinturón de seguridad del conductor no está abrochado. La señal acústica sonará durante aproximadamente 90 segundos antes de apagarse automáticamente. Durante aproximadamente 90 segundos después de que el interruptor de encendido se ha colocado en la posición ON (Encendido), el sistema no activa la luz ni el timbre de advertencia del pasajero delantero y trasero.

Para obtener información adicional, consulte “Cinturones de seguridad” (P. 13).

Luz indicadora de seguridad

Esta luz destella cuando el interruptor de encendido se coloca en las posiciones "OFF" (Apagado) o "LOCK" (Bloqueo).

La luz indicadora de seguridad que destella indica que el sistema de seguridad instalado en el vehículo está funcionando.

Para obtener información adicional, consulte “Sistemas de seguridad” (P. 115).

Luz de advertencia de las bolsas de aire

Cuando el interruptor de encendido se coloca en las posiciones ON (Encendido) o START (Arranque), la luz de advertencia de las bolsas de aire se enciende durante 7 segundos y luego se apaga. Esto significa que el sistema está funcionando.

Será necesario dar servicio a los sistemas de bolsas de aire delanteras, bolsas de aire

laterales, bolsas de aire tipo cortina y pretensores si ocurre cualquiera de las siguientes condiciones:

- La luz de advertencia de las bolsas de aire permanece encendida después de aproximadamente 7 segundos.
- La luz de advertencia de las bolsas de aire destella intermitentemente.
- La luz de advertencia de las bolsas de aire no se enciende en ningún momento.

Se recomienda que visite un distribuidor NISSAN para este servicio.

A menos que los verifiquen y reparen, el sistema de sujeción suplementario (sistema de bolsas de aire) y/o los pretensores pueden fallar. Para obtener más información, consulte "Sistema de sujeción trasero (SRS)" (P. 46).

⚠ADVERTENCIA

Si la luz de advertencia de bolsas de aire suplementarias se enciende, eso podría significar que los sistemas de bolsas de aire delanteras, de bolsas de aire laterales, de bolsas de aire tipo cortina y/o de pretensores no operarán en caso de un accidente. Para evitar que usted u otras personas resulten lesionados, haga que revisen el vehículo lo antes posible. Se recomienda que visite un distribuidor NISSAN para este servicio.

LUCES INDICADORAS/DE ADVERTENCIA (amarilla)

Para obtener información adicional, consulte "Pantalla de información del vehículo" (P. 92).

Luz de advertencia del sistema de frenos antibloqueo (ABS)

Cuando el interruptor de encendido se coloca en la posición ON (Encendido), la luz de advertencia del ABS se enciende y luego se apaga. Esto indica que el sistema ABS está funcionando.

Si se enciende la luz de advertencia del ABS cuando el motor está en marcha o mientras maneja, puede indicar que el ABS no está funcionando correctamente. Haga revisar el sistema inmediatamente. Se recomienda que visite un distribuidor NISSAN para este servicio.

Si se produce una falla del ABS, la función de antibloqueo se desactiva. El sistema de frenos entonces funciona normalmente, pero sin asistencia antibloqueo. Para obtener información adicional, consulte "Sistema de freno" (P. 385).

Luz indicadora de advertencia de puntos ciegos (BSW) (sólo si está equipado)

Esta luz indicadora se iluminará cuando esté en funcionamiento el sistema BSW. Si la luz se enciende en color amarillo mientras el sistema está encendido, puede indicar una falla. Se debe revisar el sistema. Se recomienda que visite un distribuidor NISSAN para este servicio.

Para obtener más información, consulte "Aviso de punto ciego (BSW)" (P. 288).

Luz indicadora de posición de la transmisión continuamente variable (CVT) (sólo si está equipada)

Cuando el interruptor de encendido se coloca en la posición ON (Encendido), esta luz indicadora muestra la posición de la palanca de cambios. Para obtener información adicional, consulte "Conducción del vehículo" (P. 269).

Luz indicadora de funcionamiento de arranque del motor (si está equipada)

En vehículos equipados con encendido con botón de presión, este indicador se ilumina cuando el interruptor de encendido está en la posición LOCK (Bloqueo), OFF (Apagado), u ON (Encendido) con la palanca de cambios en la posición P (Estacionamiento).

Indica que el motor arrancará al presionar el interruptor de encendido de botón de presión con el pedal de los frenos presionado.

Luz de estado de la bolsa de aire del pasajero delantero

La luz de estado de la bolsa de aire del pasajero delantero se enciende y la bolsa de aire delantera del pasajero se desactiva, según cómo se utilice el asiento del pasajero delantero.

Para obtener información adicional, consulte "Luz de estado de la bolsa de aire del pasajero delantero" (P. 57).

Luz de estado de la bolsa de aire del pasajero delantero

La luz de estado de la bolsa de aire del pasajero delantero se enciende y la bolsa de aire delantera del pasajero se enciende, según cómo se utilice el asiento del pasajero delantero.

Para obtener información adicional, consulte "Luz de estado de la bolsa de aire del pasajero delantero" (P. 57).

Advertencia del sistema de Frenado Inteligente de Emergencia con detección de peatones (sólo si está equipado)

Esta luz se enciende cuando el interruptor de encendido se coloca en la posición ON (Encendido). Se apaga después de arrancar el motor.

Esta luz se enciende cuando el sistema de Frenado Inteligente de Emergencia se configura en OFF (Desactivado) en la pantalla del medidor.

Si la luz se enciende cuando los sistemas de Frenado Inteligente de Emergencia y de Alerta Inteligente de Colisión Frontal están activados, puede indicar que los sistemas no están disponibles. Para obtener información adicional, consulte "Intelligent Forward Collision Warning" (Alerta inteligente de colisión frontal) (P. 364) e "Intelligent Emergency Braking with Pedestrian Detection" (Frenado inteligente de emergencia con detección de peatones) (P. 346).

Frenado Inteligente de Emergencia con luz de advertencia del sistema de detección de peatones (sólo si está equipado)

Esta luz se enciende cuando el interruptor de encendido se coloca en la posición ON (Encendido). Se apaga después de arrancar el motor.

Esta luz se enciende cuando el sistema de Frenado Inteligente de Emergencia se configura en OFF (Desactivado) en la pantalla del medidor.

Si la luz se enciende cuando los sistemas de Frenado Inteligente de Emergencia y de Alerta Inteligente de Colisión Frontal están activados, puede indicar que los sistemas no están disponibles. Para obtener información adicional, consulte "Intelligent

Forward Collision Warning" (Alerta inteligente de colisión frontal) (P. 364) e "Intelligent Emergency Braking with Pedestrian Detection" (Frenado inteligente de emergencia con detección de peatones) (P. 346).

Luz indicadora de advertencia de desvío de carril (LDW) (sólo si está equipado)

Si esta luz indicadora se ilumina de color amarillo mientras el sistema está encendido, puede indicar una falla. Se debe revisar el sistema. Se recomienda que visite un distribuidor NISSAN para este servicio.

Para obtener información adicional, consulte "Advertencia de Desvío de Carril (LDW)" (P. 275).

Luz de advertencia de bajo nivel de combustible (sólo si está equipado)

Esta luz se enciende cuando baja el nivel de combustible en el tanque de combustible. Cargue combustible lo antes posible, de preferencia antes de que el indicador de nivel de combustible llegue a 0 (Vacío). **Cuando la aguja del indicador de combustible llega a 0 (Vacío), habrá una pequeña reserva de combustible en el tanque.**

Luz de advertencia de baja presión de las llantas (solo si está equipada)

El vehículo cuenta con un Sistema de monitoreo de presión de las llantas (TPMS) que controla la presión de todas las llantas, excepto la de refacción.

La luz de advertencia de presión baja de llanta advierte una situación de presión baja de una llanta o indica que el TPMS no funciona correctamente.

Después de que el interruptor de encendido se coloca en la posición ON (Encendido), esta luz se enciende durante aproximadamente 1 segundo y luego se apaga.

Advertencia de presión baja de llanta

Si el vehículo se maneja con una presión baja de las llantas, se enciende esta luz de advertencia. "CHECK TIRE PRES" (Revisar presión de las llantas) (en vehículos sin una pantalla de información del vehículo) también aparece en la computadora de viaje o el mensaje "Tire Pressure Low - Add Air" (Baja presión de las llantas - Agregue aire) aparece en la pantalla de información del vehículo.

Si la luz de advertencia de presión baja de llanta se enciende, deténgase y ajuste la presión de las cuatro llantas a la presión EN FRÍO recomendada que aparece en la etiqueta de las llantas ubicada en la abertura de la puerta del conductor. La luz de advertencia de presión baja de llanta no se apaga automáticamente cuando se ajusta la presión de las llantas. Después de inflar la llanta a la presión recomendada, el vehículo se debe conducir a más de 25 km/h (16 mph) para que se active el TPMS y se apague la luz de advertencia de presión baja de llanta. Use un medidor de presión para revisar la presión de las llantas.

Para los vehículos sin una pantalla de información del vehículo, la luz de advertencia de presión baja de llanta permanece encendida hasta que las llantas se inflan a la presión de llantas en FRÍO recomendada. El mensaje "CHECK TIRE PRES" (comprobar presión de las llantas) aparece cada vez que el interruptor de encendido se coloca en la posición ON (Encendido) siempre y cuando la luz de advertencia de presión baja de llanta permanezca encendida.

Para vehículos con pantalla de información del vehículo, la advertencia "Tire Pressure Low - Add Air" (Baja presión de las llantas - Agregue aire) aparece cada vez que el interruptor de encendido se coloca en la posición ON (Encendido) siempre y cuando la luz de advertencia de baja presión de las llantas permanezca encendida.

Para obtener información adicional, consulte "Pantalla de información del vehículo" (P. 92), "Sistema de monitoreo de presión de las llantas (TPMS)" (P. 258) y "Sistema de monitoreo de presión de las llantas (TPMS)" (P. 399).

Falla del TPMS

Si el TPMS no funciona correctamente, la luz de advertencia de presión baja de llanta destella durante aproximadamente 1 minuto cuando el interruptor de encendido se coloca en la posición ON (Encendido). Después de un minuto, la luz permanece encendida. Se debe revisar el sistema. Se recomienda que visite un distribuidor NISSAN para este servicio.

Para obtener información adicional, consulte "Sistema de monitoreo de presión de las llantas (TPMS)" (P. 258) y "Presión de las llantas" (P. 445).

⚠ADVERTENCIA

- **Las ondas de radio pueden afectar adversamente a los equipos médicos eléctricos. Las personas que usan un marcapasos deben comunicarse con el fabricante de estos equipos para conocer las posibles influencias antes del uso.**
- **Si la luz no se enciende con el interruptor de encendido en la posición ON (Encendido), haga que revisen el vehículo a la brevedad posible. Se recomienda que visite un distribuidor NISSAN para este servicio.**
- **Si la luz se enciende mientras maneja, evite maniobras de viraje repentino o frenados abruptos, reduzca la velocidad del vehículo, salga del camino y colóquese en un área segura y detenga el vehículo lo antes posible. Conducir con las llantas desinfladas puede dañarlas en forma permanente y aumentar la probabilidad de que estallen. Esto puede provocar un accidente que dañe seriamente el vehículo y cause lesiones personales graves o fatales. Revise la presión de las cuatro llantas. Ajuste la presión de las llantas a la presión de inflado EN FRÍO recomendada que se muestra en la etiqueta de las llantas ubicada en la abertura de la puerta del conductor para que se apague la luz de advertencia de baja presión de las llantas. Si después de ajustar la presión de las llantas la luz continúa encendida durante la conducción, es posible que haya una llanta desinflada o que el TPMS no esté funcionando correctamente. Si tiene una llanta desinflada, reemplácela lo antes posible por una de refacción. Si no hay ninguna llanta desinflada y todas las llantas están correctamente infladas, haga que revisen el vehículo. Se recomienda que visite un distribuidor NISSAN para este servicio.**
- **Cuando se utiliza una rueda sin el TPMS, como la llanta de refacción, el TPMS no funcionará y la luz de advertencia de presión baja de las llantas destellará durante 1 minuto aproximadamente. Después de un minuto, la luz permanece encendida. Haga que reemplacen las llantas o restablezcan el sistema TPMS tan pronto como sea posible. Se recomienda que visite a un distribuidor NISSAN para estos servicios.**

- **El reemplazo de llantas por unas no especificadas originalmente por NISSAN puede afectar al funcionamiento correcto del TPMS.**

⚠PRECAUCIÓN

- **El TPMS no sustituye la revisión regular de la presión de las llantas. Asegúrese de revisar regularmente la presión de las llantas.**
- **Si maneja el vehículo a velocidades de 25 km/h (16 mph) o menos, es probable que el TPMS no funcione correctamente.**
- **Asegúrese de instalar correctamente la medida de llanta especificada en las cuatro ruedas.**

Luz indicadora de falla (MIL)

⚠PRECAUCIÓN

- **La operación continua del vehículo sin dar el servicio apropiado al sistema de control de emisiones o al sistema CVT puede provocar pérdidas de maniobrabilidad, bajo rendimiento del combustible y daños al sistema de control de emisiones, lo que podría afectar la cobertura de la garantía del vehículo.**
- **El ajuste incorrecto del sistema de control de emisiones puede constituir una infracción de las leyes y reglamentos de emisiones locales y nacionales.**

Cuando el interruptor de encendido está en la posición de "ON" (Encendido), se enciende la luz indicadora de falla (MIL). Una vez que el motor arranca, la MIL se apaga. Esto indica que el sistema de control de emisiones está funcionando. Cuando el interruptor de encendido está en la posición "ON" (Encendido), en ocasiones la luz indicadora de falla (MIL) se enciende durante 20 segundos y luego destella durante 10 segundos, sin que el motor esté en marcha. Esto se debe a una función de revisión del sistema de control de emisiones y no significa una falla. Después de manejar algunas veces en condiciones normales, esta función ya no ocurrirá y la MIL permanecerá encendida con el interruptor de encendido en la posición "ON" (Encendido).

Si la MIL ilumina o destella mientras el motor está en funcionamiento, puede indicar una posible falla del control de emisiones o un funcionamiento incorrecto del sistema CVT. La MIL también puede iluminar continuamente si el tapón de llenado de combustible está flojo o no está colocado, o si el vehículo se queda sin combustible. Revise para asegúrese de que el tapón de llenado de combustible esté instalado y bien cerrado, y que hay una cantidad suficiente de combustible en el tanque de combustible. Después de algunos viajes manejando, la MIL se debe apagar si no existe ningún otro posible funcionamiento incorrecto del sistema de control de emisiones.

Funcionamiento:

La MIL se encenderá en una de estas dos formas:

- MIL encendida continuamente: se detectó una falla en el sistema de control de emisiones. Verifique el tapón de llenado de combustible si la advertencia Loose Fuel Cap (Tapón de combustible flojo) aparece en la pantalla de información del vehículo. Si el tapón de llenado de combustible está flojo o no se encuentra, apriételo o instálelo y maneje el vehículo. La MIL se debe apagar después de manejar algunos kilómetros. Si la MIL no se apaga luego de manejar algunos kilómetros, lleve el vehículo a un distribuidor NISSAN para que lo revisen. No necesita remolcar su vehículo hasta el distribuidor.

- Luz indicadora de falla destella: se detectó una falla de encendido del motor que puede dañar el sistema de control de emisiones. Para reducir o evitar el daño en el sistema de control de emisiones:
  - No conduzca a velocidades superiores a 70 km/h (43 mph).
  - Evite la aceleración o desaceleración brusca.
  - Evite subir pendientes pronunciadas.
  - Evite transportar o remolcar cargas innecesarias.

La MIL puede dejar de destellar y permanecer encendida. Lleve el vehículo a un distribuidor NISSAN para que lo revisen. No necesita remolcar su vehículo hasta el distribuidor.

Luz de advertencia principal (sólo si está equipado)

Esta luz se enciende cuando aparecen diversas advertencias en la pantalla de información del vehículo.

Luz de advertencia de NISSAN Intelligent Key® (sólo si está equipado)

Después de poner el interruptor de encendido en la posición ON (Encendido), esta luz se enciende durante aproximadamente 2 segundos y luego se apaga. Esta luz se ilumina o parpadea de la siguiente manera:

- La luz parpadea en amarillo cuando se cierra la puerta con la Intelligent Key fuera del vehículo y el interruptor de encendido está en la posición ON (Encendido). Asegúrese de que la Intelligent Key esté dentro del vehículo.
- La luz se ilumina cuando advierte que hay una falla en el sistema de bloqueo eléctrico de la dirección o en el sistema Intelligent Key.

Si la luz se enciende en color amarillo mientras el motor está apagado, puede ser imposible quitar el seguro de la dirección o arrancar el motor. Si la luz se enciende con el motor en marcha, podrá seguir conduciendo el vehículo. Sin embargo, en estos casos deberá acudir a que revisen y reparen el vehículo lo más pronto posible. Se recomienda que visite un distribuidor NISSAN para este servicio.

Para obtener información adicional, consulte "Sistema NISSAN Intelligent Key®" (P. 146).

Luz de advertencia de la dirección asistida

ADVERTENCIA

- **Si el motor no está en marcha o se apaga mientras maneja, el servomecanismo eléctrico de la dirección dejará de funcionar. La dirección se hará más dura.**
- **Cuando se ilumina la luz de advertencia de la dirección asistida con el motor en funcionamiento, no habrá asistencia eléctrica para la dirección. Aun así podrá controlar el vehículo, pero la dirección se pondrá mucho más dura. Haga que revisen el sistema de dirección asistida. Se recomienda que visite un distribuidor NISSAN para este servicio.**

Si esta luz se enciende cuando el motor está en marcha, puede significar que el sistema de dirección asistida no funciona correctamente y puede requerir servicio. Haga que revisen la dirección asistida. Se

recomienda que visite un distribuidor NISSAN para este servicio.

Cuando la luz de advertencia de la dirección asistida se enciende con el motor en funcionamiento, no habrá asistencia para la dirección, pero todavía tendrá el control del vehículo. En este momento, para usar el volante de la dirección se requiere un mayor esfuerzo, en especial, en giros forzados y a baja velocidad.

Para obtener información adicional, consulte "Dirección asistida" (P. 384).

Luz indicadora de faros antiniebla traseros (si está equipada)

Esta luz se ilumina al encender los faros antiniebla traseros. Para obtener información adicional, consulte "Interruptor de luces antiniebla traseras" (P. 128).

Luz de advertencia de cambio a la posición P (Estacionamiento) (si está equipada)

Esta luz destella y la señal acústica recordatoria de llave suena, si la palanca de cambios está en cualquier posición distinta de P (Estacionamiento) y el interruptor de encendido está en la posición OFF (Apagado). Regrese la palanca de cambios a P (Estacionamiento) con el interruptor de encendido en la posición OFF (Apagado) y la luz se apagará. Coloque el interruptor de encendido en la posición LOCK (Bloqueo) y la señal acústica se apagará. Para obtener información adicional, consulte "Sistema NISSAN Intelligent Key®" (P. 146).

Luz indicadora de pérdida de tracción (sólo si está equipada)

Esta luz indicadora destella cuando el sistema de control dinámico del vehículo (VDC) está en funcionamiento, lo que alerta al conductor que la superficie del camino es resbaladiza y que el vehículo está acercándose a sus límites de tracción.

Usted puede sentir o escuchar que el sistema está funcionando; esto es normal.

La luz destella durante algunos segundos después de que el sistema VDC interrumpe la limitación de giro de las ruedas.

La luz indicadora también se enciende al poner el interruptor de encendido en la posición ON (Encendido). La luz se apaga después de 2 segundos aproximadamente si el sistema está funcionando. Si la luz no se enciende, haga que revisen el sistema. Se recomienda que visite un distribuidor NISSAN para este servicio.

Luz indicadora de control dinámico del vehículo (VDC) APAGADO

Esta luz indicadora se enciende cuando se desactiva el sistema VDC en la pantalla de información del vehículo. Esto indica que el VDC se ha desactivado.

Active el VDC utilizando la pantalla de información del vehículo, o volviendo a arrancar el motor. Para obtener información adicional, consulte "Sistema de control dinámico del vehículo (VDC)" (P. 387).

La luz del VDC también se enciende cuando el interruptor de encendido se coloca en la posición ON (Encendido). La luz se apagará después de un momento si el sistema está funcionando. Si la luz permanece encendida o se enciende junto con la luz indicadora mientras conduce, haga que revisen el sistema VDC. Se recomienda que visite un distribuidor NISSAN para este servicio.

⚠ADVERTENCIA

El VDC debe permanecer activado a menos que se vaya a liberar un vehículo del barro o la nieve.

Mientras funciona el sistema VDC, podría sentir una ligera vibración o escuchar el funcionamiento del sistema cuando arranque o acelere el vehículo, esto es normal.

LUCES INDICADORAS/DE ADVERTENCIA (otras)

Para obtener información adicional, consulte "Pantalla de información del vehículo" (P. 92).

CRUISE Luz indicadora de CRUCERO (verde) (si está equipado)

La luz se enciende cuando se presiona el interruptor de control de crucero. La luz se apaga cuando el interruptor se vuelve a presionar. Cuando la luz indicadora Cruise (Crucero) se enciende, el sistema de control de crucero está en funcionamiento. Para obtener más información, consulte "Control de crucero" (P. 321).

Luz indicadora de asistencia de luces altas (verde) (sólo si está equipado)

Esta luz indicadora se enciende al activar los faros mientras el interruptor de los faros esté en la posición AUTO (Automático) con las luces altas seleccionadas. Esto indica que las luces altas están funcionando.

Para obtener información adicional, consulte "Interruptor de los faros y las luces direccionales" (P. 120).

Luz indicadora de luz de carretera (azul)

Esta luz azul se enciende cuando se activan las luces altas de los faros y se apagan cuando se seleccionan las luces bajas.

KEY Luz de advertencia de NISSAN Intelligent Key® (verde) (sólo si está equipado)

Después de poner el interruptor de encendido en la posición ON (Encendido), esta luz se enciende durante aproximadamente 2 segundos y luego se apaga. Esta luz se ilumina o parpadea de la siguiente manera:

- La luz parpadea en verde cuando la batería de la Intelligent Key se queda sin carga. Reemplace la batería por una nueva. Para obtener información adicional, consulte "Reemplazo de la batería de la Intelligent Key" (P. 441).

SET Luz indicadora SET (verde) (si está equipado)

Esta luz se enciende mientras la velocidad del vehículo es controlada por el sistema de control de crucero. Si la luz destella cuando el motor está funcionando, puede significar que el sistema de control de crucero no funciona correctamente. Se debe revisar el sistema. Se recomienda que visite un distribuidor NISSAN para este servicio.

Para obtener más información, consulte "Control de crucero" (P. 321).

Luz indicadora de luces laterales y faros (verde)

La luz indicadora de luces laterales y faros se enciende cuando las luces de posición o los faros están encendidos. Si el interruptor de los faros está en la posición AUTO (Automáticos), la luz indicadora de luces laterales y faros se enciende cuando los faros

se encienden. Para obtener información adicional, consulte "Interruptor de los faros y las luces direccionales" (P. 120).

SPORT Luz indicadora de modo SPORT (verde) (si está equipado)

Esta luz se ilumina y luego se apaga cuando el interruptor de encendido se coloca en la posición ON (Encendido) y cuando se selecciona el modo SPORT (Deportivo).

Para obtener información adicional, consulte "Interruptor de conducción deportiva" (P. 273).

Luces indicadoras de peligro/señal de giro (verde)

La luz correspondiente destella cuando el interruptor de direccionales está activado.

NOTAS:

En caso de que falle un foco de la luz de señal direccional, la señal direccional destellará con mayor frecuencia cuando se active el interruptor de direccionales.

Ambas luces destellan cuando el interruptor de emergencia está encendido.

Para obtener información adicional, consulte "Interruptor de los faros y las luces direccionales" (P. 120).

RECORDATORIOS ACÚSTICOS

Advertencia de desgaste de las pastillas del freno

Las pastillas de los frenos de disco poseen advertencias de desgaste. Cuando es necesario cambiar una balata de freno de disco, se escucha un rechinido agudo cuando el vehículo está en movimiento, se pise o no el pedal de los frenos. Si escucha el sonido de advertencia, haga revisar los frenos lo antes posible. Se recomienda que visite un distribuidor NISSAN para este servicio.

Señal acústica recordatoria de luz

Con el interruptor de encendido en la posición OFF (Apagado), suena una señal acústica al abrir la puerta del conductor si los faros o las luces de estacionamiento están encendidos.

Gire el interruptor de control de los faros a la posición OFF (Apagado) o AUTO (Automático) antes de alejarse del vehículo.

Señal acústica de puerta con NISSAN Intelligent Key® (si está equipado)

La señal acústica de puerta de la Intelligent Key suena si la Intelligent Key quedó en el interior del vehículo al activar el seguro de las puertas. Cuando suene la señal acústica, asegúrese de revisar el vehículo y la Intelligent Key. Para obtener información adicional, consulte "Sistema NISSAN Intelligent Key®" (P. 146).

Señal acústica recordatoria del freno de estacionamiento

Una señal acústica suena si el freno de estacionamiento está accionado cuando el vehículo se pone en marcha. Esta dejará de sonar si se libera el freno de estacionamiento o la velocidad del vehículo vuelve a cero.

PANTALLA DE INFORMACIÓN DEL VEHÍCULO (sólo si está equipado)

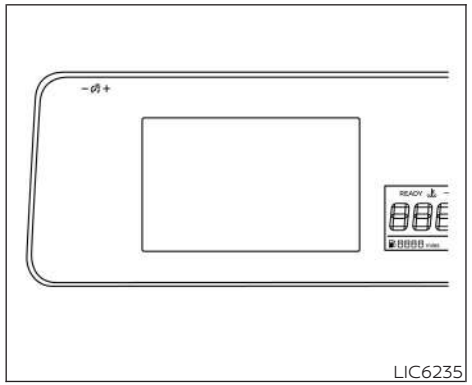

La pantalla de información del vehículo está ubicada a la izquierda del velocímetro. Ahí aparecen datos como:

- Información de audio
- Información de la computadora de conducción
- Información del rendimiento de combustible
- Indicadores y advertencias
- Configuración del vehículo y la pantalla de medidores
- Odómetro/odómetro de viaje doble
- Indicador de posición de velocidad (P, R, N, D)
- Distancia antes de quedar el tanque vacío e indicador de combustible

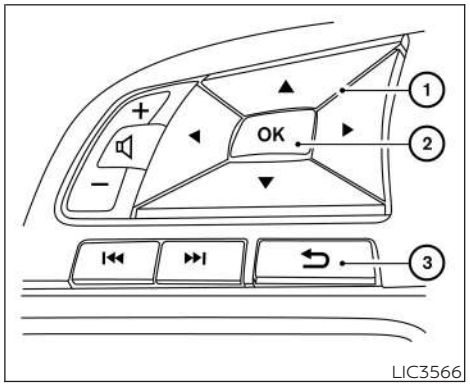

CÓMO USAR LA PANTALLA DE INFORMACIÓN DEL VEHÍCULO

La pantalla de información del vehículo se puede cambiar con los botones ◄ ► ▼ ▲ , ⮌ y OK (Aceptar) que se encuentran en el volante de la dirección.

① ◄ ► ▼ ▲ - Utilice estos botones para navegar por la pantalla de información del vehículo.

② OK (Aceptar): cambie o seleccione un elemento en la pantalla de información del vehículo.

③ ⮌ (sólo si está equipado): regresa al menú anterior.

Los botones OK (Aceptar), ◀ ▶ y ⮌ también controlan las funciones de audio y del panel de control en ciertas condiciones. La mayoría de pantallas y menús ofrecen instrucciones de los botones del interruptor de la dirección para indicar cómo controlar la pantalla de información del vehículo. Los puntos en el lado izquierdo de la pantalla de información del vehículo aparecen si hay más de una página de elementos del menú. El botón OK (Aceptar) cambia la fuente de audio y los botones ▼ ▲ también controlan el modo manual de reconocimiento de voz. Para obtener información adicional, consulte el manual del propietario NissanConnect® que viene por separado.

PANTALLA DE INICIO

Cuando el vehículo se coloca en la posición ON (Encendido), es posible que la pantalla de información del vehículo muestre las siguientes pantallas (sólo si están equipadas):

- Medidores
- Audio
- Rendimiento de combustible
- Computadora de conducción
- Revisión de advertencias
- Navegación
- Ayudas para la conducción
- Configuración

Para obtener información adicional sobre las advertencias y los indicadores, consulte "Indicadores y advertencias de la pantalla de información del vehículo" (P. 106).

Para controlar qué elementos se muestran en la pantalla de información del vehículo, consulte "Personalización de la pantalla" (P. 104).

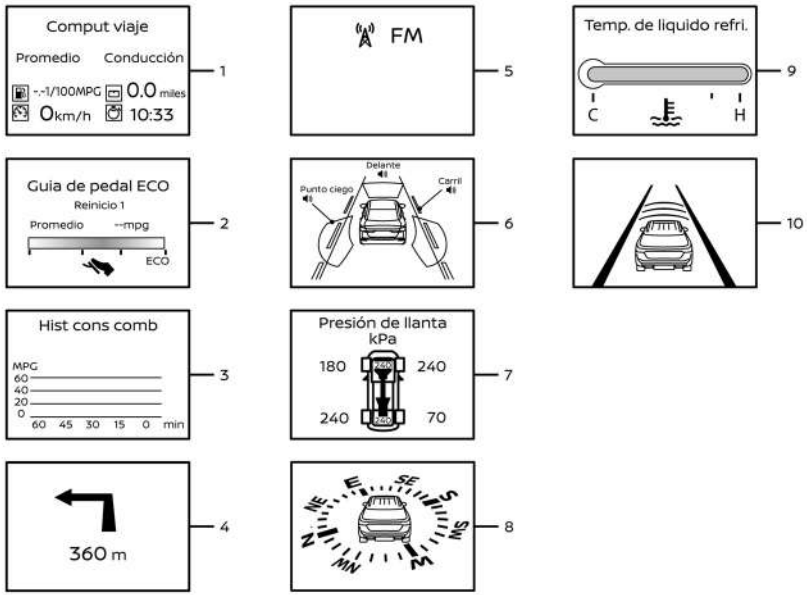

LIC6385

COMPUTADORA DE VIAJE

1. Computadora de conducción

Consumo promedio de combustible:

El consumo promedio de combustible muestra el consumo promedio de combustible desde el último restablecimiento.

Velocidad promedio:

La velocidad promedio muestra la velocidad promedio del vehículo desde el último restablecimiento.

Odómetro de viaje:

El odómetro de viaje muestra la distancia total que se ha manejado el vehículo desde el último restablecimiento.

Tiempo transcurrido:

El tiempo transcurrido muestra el tiempo desde el último restablecimiento.

El modo de computadora de conducción tiene tres modos de funcionamiento. Puede cambiar entre Manual Reset1 (Restablecimiento manual1), Manual Reset2 (Restablecimiento manual2) o Auto Refuel (Reabastecimiento automático de combustible) presionando el selector de desplazamiento.

La opción Manual Reset1 (Restablecimiento manual1) se puede restablecer manualmente mediante el selector de desplazamiento.

La opción Manual Reset2 (Restablecimiento manual2) se puede restablecer manualmente mediante el selector de desplazamiento o se restablecerá automáticamente cada vez que el interruptor de encendido se coloque en la posición OFF (apagado) (sólo si está equipado).

El reabastecimiento automático de combustible se restablecerá automáticamente cada vez que se reabastezca de combustible.

2. Guía del pedal Eco

Cuando se selecciona la modalidad ECO, puede ver la función de Guía del pedal ECO para aumentar el ahorro de combustible.

El modo de guía del pedal ECO tiene tres modalidades de operación. Puede cambiar entre Manual Reset1 (Restablecimiento manual1), Manual Reset2 (Restablecimiento manual2) o Auto Refuel (Reabastecimiento automático de combustible) presionando el selector de desplazamiento.

La opción Manual Reset1 (Restablecimiento manual1) se puede restablecer manualmente mediante el selector de desplazamiento.

La opción Manual Reset2 (Restablecimiento manual2) se puede restablecer manualmente mediante el selector de desplazamiento o se restablecerá automáticamente cada vez que el interruptor de encendido se coloque en la posición OFF (apagado) (sólo si está equipado).

El reabastecimiento automático de combustible se restablecerá automáticamente cada vez que se reabastezca de combustible.

Para obtener información adicional, consulte "Ajustes del modo ECO" (P. 99).

3. Historial del rendimiento de combustible

Consumo de combustible actual:

El modo de consumo de combustible actual muestra el consumo actual de combustible.

Consumo promedio de combustible:

El modo de consumo promedio de combustible muestra el consumo promedio de

combustible desde el último restablecimiento. Presione el botón OK (ACEPTAR) en el volante de dirección durante más de 1.5 segundos para reiniciar.

La pantalla se actualiza cada 30 segundos. Durante aproximadamente los primeros 500 m (1/3 de milla) después de un reinicio, la pantalla muestra "– –".

El consumo promedio de combustible también se restablece en la pantalla inferior. Para obtener información adicional, consulte el manual del propietario NissanConnect® que viene por separado.

4. Navegación (sólo si está equipada)

Cuando la guía de ruta se establece en el sistema de navegación, este elemento muestra la información de la ruta de navegación.

5. Audio

El modo de audio muestra el estado de la información de audio.

6. Ayudas para la conducción

El modo de ayudas para la conducción muestra la condición de funcionamiento para los siguientes sistemas (sólo si está equipado):

- Parte delantera
  - Frenado inteligente de emergencia
  - Alerta inteligente de colisión frontal
  - Advertencia de cambio de carril
  - Intervención inteligente de cambio de carril
- Punto ciego:
  - Advertencia de punto ciego (BSW)
  - Intervención inteligente de punto ciego

Para obtener información adicional, consulte "Advertencia de punto ciego (BSW)" (P. 288), "Frenado inteligente de emergencia con detección de peatones" (P. 346) o "Alerta inteligente de colisión frontal" (P. 364).

7. Presiones de las llantas

El modo de presión de las llantas muestra la presión de las cuatro llantas mientras se conduce el vehículo.

Cuando aparece la advertencia "Tire Pressure Low — Add Air" (Presión baja de las llantas — Agregar aire), la pantalla se puede cambiar al modo de presión de las llantas presionando los botones ◀▶ para ver detalles adicionales en la advertencia que se muestra.

Para obtener información adicional, consulte "Luz de advertencia de presión baja de las llantas" (P. 85), "Sistema de monitoreo de presión de las llantas (TPMS)" (P. 258), "Llanta desinflada" (P. 399) y "Tipos de llantas" (P. 448)

8. Brújula

Esta pantalla indica la dirección en la que se dirige el vehículo.

9. Temperatura del agua de enfriamiento

Esta pantalla indica la temperatura del agua de enfriamiento del motor.

La temperatura del agua de enfriamiento del motor varía con la temperatura del aire exterior y las condiciones de conducción.

⚠PRECAUCIÓN

Si el indicador muestra que la temperatura del agua de enfriamiento está cerca del extremo caliente ("H") del rango normal, reduzca la velocidad del vehículo para que disminuya la temperatura. Si el indicador está sobre el rango normal, detenga el vehículo lo más pronto posible a modo de seguridad. Si el motor se sobrecalienta y continúa usando el vehículo, puede provocar daños severos al motor. Para obtener información adicional, consulte "Si su vehículo se sobrecalienta" (P. 408).

10. Control de crucero inteligente (ICC)

El modo de control de crucero inteligente (ICC) muestra el estado de funcionamiento del sistema de ICC.

Para obtener información adicional, consulte "Control de Crucero Inteligente (ICC)" (P. 323).

CONFIGURACIÓN

El modo de ajuste le permite cambiar la información desplegada en la pantalla de información del vehículo, así como el modo de varias funciones del vehículo:

- Ajuste de Control Dinámico del Vehículo (sólo si está equipado)
- Asistencia para el conductor (si está equipada)
- Personalizar pantalla
- Ajustes del vehículo
- Ajustes del TPMS
- Mantenimiento
- Reloj
- Unidad/Idioma
- Restablecimiento a los valores de fábrica

Ajuste del VDC

El menú de configuración del VDC permite al usuario activar o desactivar el sistema de control dinámico del vehículo (VDC).

Elemento del menú	Explicación
Sistema	Permite al usuario activar o desactivar el sistema de Control Dinámico del Vehículo. Para obtener información adicional, consulte "Sistema de control dinámico del vehículo (VDC)" (P. 387).

Asistencia para el conductor (si está equipada)

El menú de ayuda para el conductor permite al usuario cambiar las diversas opciones de ayudas para la conducción y de asistencia.

Es posible que algunos elementos del menú que se muestran a continuación no estén equipados en su vehículo.

Elemento del menú		Explicación
Indicación de carril		Muestra las opciones disponibles de asistencia de carril.
	Advertencia	Le permite al usuario activar o desactivar el sistema de advertencia de cambio de carril (LDW). Para obtener información adicional, consulte "Advertencia de Desvío de Carril (LDW)" (P. 275).
	Intervención	Le permite al usuario activar o desactivar el sistema de intervención inteligente de cambio de carril. Para obtener información adicional, consulte "Intervención inteligente de cambio de carril" (P. 281).
Asistencia de punto ciego		Muestra las opciones disponibles de puntos ciegos.
	Advertencia	Le permite al usuario activar/desactivar el sistema de advertencia de puntos ciegos (BSW). Para obtener más información, consulte "Aviso de punto ciego (BSW)" (P. 288).
	Intervención	Permite al usuario encender o apagar el sistema de Intervención inteligente de punto ciego. Para obtener información adicional, consulte "Intervención inteligente de punto ciego" (P. 298).
Frenado de emergencia		Permite al usuario activar o desactivar el sistema de frenado de emergencia delantero. Para obtener información adicional, consulte "Frenado Inteligente de Emergencia con detección de peatones" (P. 346).
Asistencia de estacionamiento		Muestra las opciones de asistencia para estacionamiento disponibles.
	Objeto en movimiento	Permite que el usuario active o desactive la Detección de Objetos en Movimiento. Para obtener más información, consulte "Detección de objetos en movimiento (MOD)" (P. 192).
	Alerta de tráfico cruzado posterior	Permite que el usuario active y desactive la Alerta de Tráfico Cruzado posterior. Para obtener información adicional, consulte "Alerta de tráfico cruzado posterior (RCTA)" (P. 311).
	Sensor de visualización automática	Permite al usuario activar o desactivar el trasero de visualización automática.
	Sonar trasero	Permite al usuario activar o desactivar el sonar trasero.
	Distancia de la sonda	Permite al usuario establecer el rango del sensor de distancia en amplio/medio/corto.
	Volumen del sonar	Permite al usuario establecer el volumen del sensor de estacionamiento en alto/medio/bajo.
Estado de alerta del conductor		Permite al usuario activar o desactivar el Monitor Inteligente de Alerta al Conductor. Para obtener información adicional, consulte "Monitor inteligente de alerta al conductor" (P. 377).

Elemento del menú	Explicación
Alerta de temporizador	Permite al usuario establecer o restablecer una alerta en un intervalo de tiempo específico.
Temperatura baja. Alertas	Permite al usuario activar/desactivar la alerta de temperatura baja.

Ajuste del modo ECO

El menú de ajutes del modo ECO permite al usuario cambiar los ajustes del modo ECO.

Para cambiar el estado o activar o desactivar cualquiera de los sistemas que se muestran en el menú "ECO Mode Setting" (Ajuste de modo de consumo de combustible instantáneo) o "ECO Settings" (Configuración de consumo de combustible instantáneo), utilice el dial de desplazamiento a fin de seleccionar y cambiar un elemento del menú.

Es posible que algunos elementos del menú que se muestran a continuación no estén equipados en su vehículo.

Elemento del menú		Explicación
Ayuda de conducción ECO		Muestra los ajustes de información de ECO disponibles. Para obtener información adicional, consulte "Informe de conducción de consumo de combustible instantáneo" (P. 74).
	Indicador ECO	Permite al usuario activar o desactivar el indicador de ECO.
	Informe de conducción ECO	Permite al usuario activar o desactivar los informes de conducción ECO.
Ver historial		Muestra el informe de historial del vehículo. Para obtener información adicional, consulte "Informe de conducción de consumo de combustible instantáneo" (P. 74). Para restablecer el historial de vistas: 1. Seleccione "View History (Ver historial) con el selector de desplazamiento y presiónelo. 2. Presione el dial de desplazamiento. 3. Seleccione "Yes" (Sí) presionando el dial de desplazamiento.

Ajustes del TPMS

El menú de configuración del TPMS le permite al usuario cambiar las unidades de la presión de las llantas que aparecen en la pantalla de información del vehículo.

Es posible que algunos elementos del menú que se muestran a continuación no estén equipados en su vehículo.

Elemento del menú		Explicación
Ajustes del TPMS		Muestra los ajustes disponibles del TPMS.
	Unidad de presión de las llantas	Le permite al usuario seleccionar las unidades de presión de las llantas que aparecen en la pantalla de información del vehículo.
	Parte delantera del objetivo	Permite al usuario seleccionar la presión objetivo de las llantas delanteras.
	Parte trasera del objetivo	Permite al usuario seleccionar la presión objetivo de las llantas traseras.
	Reajuste del TPMS	Permite al cliente restablecer el TPMS.

Reloj

Elemento del menú	Explicación
Reloj	Permite al usuario ajustar las configuraciones y el tiempo del reloj en la pantalla de información del vehículo. Entre los ajustes que se pueden realizar se incluyen fijar la hora, la zona horaria y el formato de 12 h y 24 h de forma manual. Si estas opciones no se muestran, se debe ajustar el reloj desde la pantalla central. Para obtener información adicional, consulte el Manual del propietario de NissanConnect® que viene por separado (sólo si está equipado).

Ajustes del vehículo

Los ajustes del vehículo le permiten al usuario cambiar los ajustes de las luces, los limpiadores, el bloqueo, las llaves y otros ajustes del vehículo.

Es posible que algunos elementos del menú que se muestran a continuación no estén equipados en su vehículo.

Elemento del menú			Explicación
Iluminación			Muestra la configuración de iluminación disponible.
	Faros de bienvenida		Muestra las opciones de los faros de bienvenida disponibles.
		Bienvenida y despedida	Permite al usuario establecer el encendido de las luces delanteras cuando se acerca al vehículo y cuando lo abandona
		Bienvenida	Permite al usuario establecer el encendido de las luces delanteras cuando se acerca al vehículo.
		Salida	Permite al usuario establecer el encendido de las luces delanteras cuando abandona el vehículo.
		DESACTIVADO	Permite al usuario establecer que las luces delanteras se apaguen cuando no está conduciendo.
	Luces del compartimiento de pasajeros automáticas		Permite al usuario activar o desactivar las luces del compartimiento de pasajeros automáticas.
	Faros automáticos		Muestra las opciones de faros automáticos.
		Encendido lo más pronto posible	Permite al usuario activar la configuración de activación más temprana.
		Encendido antes	Permite al usuario activar la configuración de activación más temprana.
		Encendido estándar	Permite al usuario activar la configuración de activación estándar.
		Encender más tarde	Permite al usuario activar la configuración de activación más tardía.
Indicador de dirección			Muestra la configuración disponible de las luces direccionales.
	3 destellos		Le permite al usuario encender o apagar la característica de 3 destellos al pasar. Para obtener información adicional, consulte "Interruptor de los faros y las luces direccionales" (P. 120).
	Continuo		Permite al usuario encender o apagar la característica continua.

Elemento del menú			Explicación
Bloqueo			Muestra la configuración de bloqueo disponible.
	Interruptor de la puerta ext.		Le permite al usuario activar o desactivar el interruptor de las puertas exteriores. Cuando se activa, se activa el interruptor de apertura de las puertas.
	Desactivación selectiva de los seguros		Le permite al usuario encender o apagar la característica de desbloqueo selectivo. Cuando se activa, sólo se desactiva el seguro de la puerta del conductor después de la operación de desactivación de los seguros de las puertas. Cuando se presiona el interruptor de apertura de la manija de la puerta del lado del conductor o del pasajero delantero para desactivar los seguros, se desactiva primero el seguro de la puerta correspondiente. Se pueden desactivar los seguros de todas las puertas si se realiza nuevamente la operación de desactivación de los seguros de las puertas dentro de un lapso de 30 segundos. Cuando se gira este control a la posición Off (Apagado), todas las puertas se desaseguran al activar una sola vez la función de quitar seguros de las puertas.
	Desbloqueo automático de las puertas		Muestra las opciones disponibles para desactivar el seguro de las puertas automáticamente.
		Cambie a P	Los seguros de las puertas se desbloquearán cuando el vehículo cambie a P (Estacionamiento).
		IGN OFF (ENC APAG)	Las puertas se desbloquearán cuando el encendido se coloque en la posición OFF (Apagado).
		DESACTIVADO	Los seguros de las puertas se deben desactivar de forma manual.
	Suena el claxon al activar el seguro		Permite al usuario activar o desactivar la respuesta del claxon. Cuando se activa, el claxon sonará y las luces de emergencia destellarán una vez cuando se activen los seguros del vehículo con la Intelligent Key.
	Bloqueo por distanciamiento		Permite que el usuario active o desactive la función de bloqueo por distanciamiento. Para obtener información adicional, consulte "Función de bloqueo por distanciamiento" (P. 155).
	Desbloqueo por acercamiento		Permite que el usuario active o desactive la función de desbloqueo por acercamiento. Para obtener información adicional, consulte “Función de desbloqueo por acercamiento” (P. 155).
Limpiaparabrisas			Muestra la configuración disponible de los limpiaparabrisas.
	Dependiente de la velocidad		Permite al usuario activar o desactivar la característica Dependiente de la velocidad.

Mantenimiento

El menú de mantenimiento le permite al usuario establecer recordatorios para diversos elementos de mantenimiento del vehículo.

ADVERTENCIA

El indicador de reemplazo de las llantas no sustituye las comprobaciones periódicas de las llantas, incluyendo la presión de inflado de las llantas. Para obtener información adicional, consulte "Ruedas y llantas" (P. 445). Muchos factores, como el inflado y la alineación de las llantas, los hábitos de conducción y las condiciones del camino, afectan el desgaste de las llantas y el tiempo en que deben ser reemplazadas. Ajustar el indicador de reemplazo de las llantas en cierta distancia de conducción no significa que sus llantas durarán más tiempo. Utilice el indicador de reemplazo de las llantas únicamente como guía, y siempre realice las comprobaciones periódicas de las llantas. Si no realiza las comprobaciones periódicas de las llantas, incluyendo la presión de inflado de las llantas, estas podrían fallar. El vehículo podría dañarse gravemente y sufrir un accidente, lo que podría provocarles lesiones personales graves o fatales a los ocupantes.

Elemento del menú	Explicación
Aceite y filtro	Le permite al usuario establecer un recordatorio en un intervalo específico o restablecer el actual.
Llanta	Le permite al usuario establecer un recordatorio en un intervalo específico o restablecer el actual.
ACEITE DEL CVT	Le permite al usuario establecer un recordatorio en un intervalo específico o restablecer el actual.
Otro	Le permite al usuario establecer un recordatorio en un intervalo específico o restablecer el actual.

Personalizar pantalla

El menú personalizar pantalla le permite al usuario personalizar la información que aparece en la pantalla de información del vehículo.

Es posible que algunos elementos del menú que se muestran a continuación no estén equipados en su vehículo.

Elemento del menú		Explicación
Selección del menú principal		Muestra las pantallas disponibles que pueden aparecer en la pantalla de información del vehículo.
	Computadora de conducción	Permite al usuario activar o desactivar la pantalla de la computadora de conducción en la pantalla de información del vehículo.
	Guía del pedal ECO	Permite al usuario activar o desactivar la pantalla de guía del pedal ECO en la pantalla de información del vehículo.
	TPMS	Permite al usuario activar o desactivar la pantalla del TPMS en la pantalla de información del vehículo.
	Fuel Economy History (Historial del rendimiento de combustible)	Permite al usuario activar o desactivar la pantalla del historial del rendimiento de combustible en la pantalla de información del vehículo.
	Temperatura del agua de enfriamiento	Permite al usuario encender o apagar la pantalla de la temperatura del agua de enfriamiento en la pantalla de información del vehículo.
	Audio	Permite al usuario activar o desactivar la pantalla Audio en la pantalla de información del vehículo.
	Ayudas para la conducción	Permite al usuario activar o desactivar la pantalla de asistencia de conducción en la pantalla de información del vehículo.
	CRUCERO	Permite al usuario activar o desactivar la pantalla de control de crucero en la pantalla de información del vehículo.
Efecto de bienvenida		Muestra la configuración del efecto de bienvenida disponible.
	Animación	Permite al usuario activar o desactivar el efecto de animación.

Unidad/Idioma

El menú de unidades/idioma le permite al usuario cambiar las unidades que aparecen en la pantalla de información del vehículo.

Elemento del menú	Explicación
Kilometraje (Millaje)/Combustible	Muestra las unidades de visualización de kilometraje (millaje)/combustible disponibles y le permite al usuario seleccionar la unidad que desea que aparezca en la pantalla.
Presiones de las llantas	Le permite al usuario seleccionar las unidades de visualización de presión de las llantas.
Temperatura	Permite al usuario seleccionar las unidades de visualización de la temperatura.
Language (Idioma)	Muestra las opciones de idiomas disponibles y le permite al usuario seleccionar el idioma que desea que aparezca en la pantalla.

Restablecimiento a los valores de fábrica

El menú de restablecimiento a los valores de fábrica le permite al usuario restablecer la configuración de la pantalla de información del vehículo a los valores de fábrica.

Elemento del menú	Explicación
Restablecimiento a los valores de fábrica	Le permite al usuario restablecer la configuración de la pantalla de información del vehículo a la configuración original de fábrica. Una vez que está seleccionado, el usuario puede confirmar o rechazar el restablecimiento.

LUCES INDICADORAS Y ADVERTENCIAS DE LA PANTALLA DE INFORMACIÓN DEL VEHÍCULO

Los siguientes mensajes pueden aparecer en la pantalla de información de su vehículo.

Operación de arranque del motor para el sistema Intelligent Key (si el nivel de la batería de la I-Key está bajo)

Este indicador aparece cuando la batería de la Intelligent Key está baja y cuando el sistema Intelligent Key y el vehículo no se comunican de manera normal.

Si este indicador aparece, toque el interruptor de encendido con la Intelligent Key mientras pisa el pedal de los frenos. Para obtener más información, consulte "descarga de la batería de NISSAN Intelligent Key®" (P. 266).

Acumulador de la llave con poca carga

Este indicador aparece Cuando la Batería de la Intelligent Key se está agotando.

Si aparece este indicador, reemplace la batería por una nueva. Para obtener información adicional, consulte "Reemplazo de la batería de la Intelligent Key" (P. 441).

Error en el sistema de llave: consulte el manual del propietario

Después de poner el interruptor de encendido en la posición ON (Encendido), esta advertencia aparece por un tiempo y, luego se apaga.

El mensaje Key System Error (Error en el sistema de la llave) le advierte que hay una falla en el sistema de la Intelligent Key. Si la advertencia aparece mientras el motor está parado, puede ser imposible arrancar el motor.

Si aparece la advertencia con el motor en marcha, podrá seguir conduciendo el vehículo. Sin embargo, en estos casos, haga que revisen el sistema. Se recomienda que visite un distribuidor NISSAN para este servicio.

No se detecta ninguna llave

Esta advertencia aparece cuando la Intelligent Key se deja fuera del vehículo con el interruptor de encendido en la posición ON (Encendido). Asegúrese de que la Intelligent Key esté dentro del vehículo.

Para obtener información adicional, consulte "Sistema NISSAN Intelligent Key®" (P. 146).

Alarma - ¿Momento de un descanso?

Este indicador aparece cuando el conductor habilita la función de Alerta de temporizador en la configuración de ayudas para el conductor y expira el tiempo programado seleccionado. El tiempo está basado en el tiempo de activación del encendido y se puede establecer hasta en seis horas.

Indicador de brillo

Este indicador muestra el ajuste del brillo del tablero de instrumentos. Para obtener más información, consulte "Control de brillo del tablero de instrumentos" (P. 127).

Puerta/cajuela abierta

Esta advertencia aparece cuando se abre una puerta o la cajuela.

Error en el sistema de los faros: consulte el Manual del propietario

Esta advertencia aparece cuando hay un error en el sistema. Para obtener información adicional, consulte "Interruptor de los faros y las luces direccionales" (P. 120).

Combustible bajo

Esta advertencia aparece cuando el nivel de combustible en el tanque de combustible está muy bajo. Cargue combustible lo antes posible, de preferencia antes de que el indicador de nivel de combustible llegue a 0 (Vacío). **Cuando la aguja del indicador de nivel de combustible llega a 0 (Vacío), habrá una pequeña reserva de combustible en el tanque.**

Indicador de baja temperatura exterior

Este indicador aparece cuando la temperatura exterior es inferior a 3 °C (37 °F). La temperatura se puede ajustar en Celsius o Fahrenheit. Para obtener información adicional, consulte "Ajustes" (P. 97).

Aceite y filtro

Este indicador aparece cuando se cumple la distancia establecida por el conductor para el cambio de aceite y filtro del motor. La distancia para comprobar o reemplazar estos elementos se puede establecer o volver a establecer. Para conocer los intervalos y elementos de mantenimiento programados, consulte "Aceite de motor" (P. 426).

Otro

Este indicador aparece cuando se cumple la distancia establecida por el cliente para la comprobación o reemplazo de elementos de mantenimiento distintos al aceite del motor, al filtro de aceite y a las llantas. Otros elementos de mantenimiento pueden incluir cosas como el filtro de aire o la rotación de las llantas. Es posible establecer o restablecer la distancia para la comprobación o reemplazo de elementos.

18°C Pantalla de temperatura exterior

La pantalla de temperatura exterior aparece en la parte central de la pantalla de información del vehículo.

El suministro de energía se desactivará para ahorrar energía del acumulador

Este mensaje aparece en la pantalla de información del vehículo después de un período de tiempo si el interruptor de encendido está en la posición AUTO ACC (Accesorios automáticos) u ON (Encendido) y si el vehículo está en la posición P (Estacionamiento). Para obtener información adicional, consulte, "Posiciones del interruptor de encendido con botón de presión" (P. 266).

Suministro de energía desactivado para ahorrar energía del acumulador

Este mensaje aparece después de que el interruptor de encendido se apague de forma automática. Para obtener información adicional, consulte, "Posiciones del interruptor de encendido con botón de presión" (P. 266).

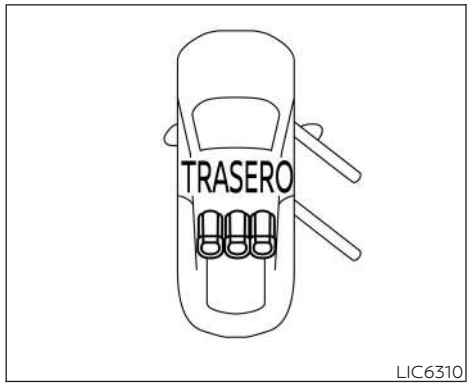

Pantalla sólo con asientos traseros

Advertencia del cinturón de seguridad trasero

- : **Asiento rojo con signo de exclamación**: el cinturón de seguridad correspondiente no está abrochado.
- : **Asiento verde con símbolo de marca de verificación**: el cinturón de seguridad correspondiente está abrochado.
- Esta advertencia incluye la visualización de los cinturones de seguridad sólo para los asientos traseros. Los cinturones de seguridad traseros que no estén abrochados aparecerán en rojo.
- Si se desabrochan los cinturones de seguridad traseros cuando se coloca el interruptor de encendido en la posición de ENCENDIDO, esta advertencia se mostrará durante más de 1 minuto.
- Cuando se cambia un cinturón de seguridad trasero de abrochado a desabrochado, esta advertencia se mostrará durante más de 1 minuto, y se encenderá la luz de advertencia del cinturón de seguridad.
- Si el vehículo se conduce por encima de una velocidad determinada durante o después del cambio de estado de la hebilla del cinturón de seguridad trasero, aparecerá esta advertencia, la luz de advertencia del cinturón de seguridad destellará y la campanilla sonará durante más de 1 minuto. Durante este tiempo, la advertencia y la señal acústica no se pueden descartar, a menos que el cinturón de seguridad trasero se abroche de nuevo. Una vez que la campanilla y la luz de advertencia de cinturón de seguridad se hayan apagado, la pantalla también se apagará.

NOTAS:

- **Abrir y cerrar una puerta trasera mientras está detenido reiniciará esta advertencia, de manera similar a colocar nuevamente el interruptor de encendido en la posición ON (Encendido).**

Libere el freno de estacionamiento

Esta advertencia aparece en el área de mensajes de la pantalla de información del vehículo cuando el freno de estacionamiento está aplicado y se conduce el vehículo.

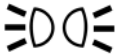

Recordatorio: APAGUE los faros

Esta advertencia aparece si los faros se dejan en la posición ON (Encendido) al salir del vehículo. Ponga el interruptor de los faros en la posición OFF (Apagado) o AUTO (Automáticos). Para obtener información adicional, consulte “Interruptor de los faros y las luces direccionales” (P. 120).

Cambie a Estacionamiento

Esta advertencia aparece cuando el interruptor de encendido está en la posición OFF (Apagado) y la palanca de cambios no está en la posición P (Estacionamiento).

Además, suena un timbre cuando el interruptor de encendido está en la posición OFF (Apagado).

Si esta advertencia aparece, mueva la palanca de cambios a la posición P (Estacionamiento) y arranque el motor.

Modo de envío activado, presione el fusible de almacenamiento

Esta advertencia puede aparecer si no se presiona el interruptor de almacenamiento prolongado. Si aparece esta advertencia, presione el interruptor de almacenamiento prolongado para apagarla. Para obtener información adicional, consulte "Interruptor de almacenamiento extendido" (P. 135).

Indicador de falla de liberación del seguro de la dirección

Este indicador parece cuando no se puede liberar el seguro de la dirección.

Si este indicador se ilumina, presione el interruptor de encendido mientras gira levemente el volante hacia la derecha o la izquierda.

Llanta

Este indicador aparece cuando se alcanza la distancia establecida por el conductor para el reemplazo de las llantas. Usted puede establecer o volver a establecer la distancia para reemplazar las llantas.

ADVERTENCIA

El indicador de reemplazo de las llantas no sustituye las comprobaciones periódicas de las llantas, incluyendo la presión de inflado de las llantas. Para obtener más información, consulte "Cambiar ruedas y llantas" (P. 450). Muchos factores, como el inflado y la alineación de las llantas, los hábitos de conducción y las condiciones del camino, afectan el desgaste de las llantas y el tiempo en que deben ser reemplazadas. Ajustar el indicador de reemplazo de las llantas en cierta distancia de conducción no significa que sus llantas durarán más tiempo. Utilice el indicador de reemplazo de las llantas únicamente como guía, y siempre realice las comprobaciones periódicas de las llantas. Si no realiza las comprobaciones periódicas de las llantas, incluyendo la presión de inflado de las llantas, estas podrían fallar. El vehículo podría dañarse gravemente y sufrir un accidente, lo que podría provocarles lesiones personales graves o fatales a los ocupantes.

Indicador de la posición de la palanca de cambios

Este indicador muestra la posición del selector de cambios de la transmisión.

Presión baja en las llantas - Agregue aire

Esta advertencia aparece cuando la luz de advertencia de presión baja de llanta en el medidor se enciende y se detecta una llanta con presión baja. La advertencia aparece cada vez que el interruptor de encendido se coloca en la posición ON (Encendido) siempre y cuando la luz de advertencia de baja presión de las llantas permanezca iluminada. Si aparece esta advertencia, detenga el vehículo y ajuste la presión de las cuatro llantas a la presión de inflado de llantas en FRÍO recomendada que se muestra en la etiqueta de las llantas. Para obtener información adicional, consulte "Luz de advertencia de baja presión de llanta" (P. 85) y "Sistema de monitoreo de presión de las llantas (TPMS)" (P. 258).

CVT Error del CVT: consulte el Manual del propietario

Esta advertencia aparece cuando hay un problema en el sistema CVT. Si aparece esta advertencia, haga que revisen el sistema. Se recomienda que visite un distribuidor NISSAN para este servicio.

CVT Posición de la transmisión continuamente variable (CVT)

Este indicador muestra la posición del cambio automático. Para obtener más detalles, consulte "Manejo con transmisión continuamente variable (CVT)" (P. 269).

CVT Falla de transmisión, deténgase por seguridad

Esta advertencia aparece cuando hay una falla en el sistema CVT. Si aparece esta advertencia, solicite al distribuidor NISSAN que revise el sistema.

CVT Alimentación limitada Falla de transmisión, solicite servicio ahora

Esta advertencia aparece cuando se reduce la energía de la CVT. Si aparece esta advertencia, solicite al distribuidor NISSAN que revise el sistema.

CVT Falla de transmisión, solicite servicio de inmediato

Esta advertencia aparece cuando hay una falla en el sistema CVT. Si aparece esta advertencia, solicite al distribuidor NISSAN que revise el sistema.

CVT Detenga el vehículo

Esta advertencia aparece cuando hay una falla en el sistema CVT. Si aparece esta advertencia, solicite al distribuidor NISSAN que revise el sistema.

CVT Sobrecalentamiento de la transmisión, Alimentación limitada

Esta advertencia aparece cuando el sistema CVT no está funcionando correctamente.

FRENO Presione el freno y el interruptor de arranque para conducir

Este indicador aparece cuando la palanca de cambios está en la posición P (Estacionamiento).

Este indicador también aparece cuando el vehículo se ha encendido mediante la función de arranque remoto (si está equipada).

Este indicador significa que el motor arrancará cuando presione el interruptor de encendido con el pedal de los frenos presionado. Puede arrancar el motor en cualquier posición del interruptor de encendido.

EMBRAGUE Operación de arranque del motor (para modelos con transmisión manual [T/M])

Este indicador aparece cuando el motor arrancará al presionar el interruptor de encendido con el pedal del embrague presionado. El motor se puede arrancar directamente en cualquier posición del interruptor de encendido.

También puede arrancar el motor presionando el interruptor de encendido con el pedal de los frenos presionado cuando la palanca de cambios está en la posición N (Neutro).

Temperatura alta del agua de enfriamiento: consulte el Manual del propietario

Esta advertencia aparece cuando la temperatura del agua de enfriamiento del motor es demasiado alta. Detenga el vehículo en un lugar seguro tan pronto como sea posible. Evite arranques rápidos o aceleración brusca. Cuando la advertencia se apaga, se puede conducir el vehículo.

Si aparece la advertencia otra vez, poco después de que se apaga, lleve el vehículo a que le realicen servicio. Se recomienda que visite un distribuidor NISSAN para este servicio.

Blind Spot Warning (BSW)/Intelligent Blind Spot Intervention indicator (Advertencia de punto ciego [BSW]/Indicador de intervención inteligente de punto ciego)

Este indicador aparece cuando se activan los sistemas de intervención inteligente de punto ciego o BSW.

Este indicador también aparece cuando el sistema de intervención inteligente de punto ciego no está disponible.

Para obtener más información, consulte "Advertencia de punto ciego (BSW)" (P. 288) o "Intervención de punto ciego inteligente" (P. 298).

Alerta de atención del conductor — Falla del sistema

Esta advertencia aparece cuando el sistema de Monitor inteligente de Alerta al Conductor no está funcionando correctamente. Para obtener información adicional, consulte "Monitor inteligente de alerta al conductor" (P. 377).

Alerta de atención del conductor - ¿Tomar un descanso?

Esta alerta aparece cuando el sistema detecta que el conductor podría estar mostrando fatiga o falta de atención.

Indicador de control de crucero

Este indicador muestra el estado del sistema de control de crucero.

Para obtener información adicional, consulte "Control de Crucero Inteligente (ICC)" (P. 323).

Indicador de intervención inteligente de cambio de carril/Intervención inteligente de punto ciego/Control de crucero inteligente (ICC)

Este indicador muestra cuando se activa la intervención inteligente de cambio de carril, la intervención inteligente de punto ciego o cuando está enganchado el sistema de control de Crucero Inteligente (ICC).

Para obtener información adicional, consulte "Intervención inteligente de cambio de carril" (P. 281), "Intervención inteligente de punto ciego" (P. 298) o "Control de crucero inteligente (ICC)" (P. 323).

Indicador de advertencia de cambio de carril (LDW)

Este indicador aparece cuando el sistema LDW está acoplado.

Para obtener información adicional, consulte "Advertencia de Desvío de Carril (LDW)" (P. 275).

Control de crucero inteligente (ICC)

Estos indicadores muestran el estado del control de crucero inteligente. El estado se indica mediante colores. Para obtener información adicional, consulte "Control de Crucero Inteligente (ICC)" (P. 323).

Driving Aids Temporarily limited Poor Visibility (Asistencia de conducción limitada temporalmente, visibilidad deficiente)

Este mensaje puede aparece cuando el sistema de Asistencia de la dirección está conectado.

En las siguientes condiciones, el sistema de asistencia de la dirección puede estar limitado o cancelarse:

- Cuando funciona el limpiaparabrisas (ALTO).
- Cuando los marcadores de la vía de tráfico no se pueden detectar correctamente durante un cierto tiempo debido a que hay elementos como un surco en la nieve, reflejo de la luz en un día lluvioso o varias marcas de carril poco claras.
- Entra una luz intensa, como la luz del sol o las luces altas de los vehículos que se aproximan, por la cámara delantera

El sistema estará disponible cuando las condiciones antes mencionadas desparezcan.

Si el mensaje de advertencia sigue apareciendo, detenga el vehículo en una ubicación segura, apague el motor y limpie el parabrisas.

Driving Aids Temporarily limited Radar Interference (Asistencia de conducción limitada temporalmente, interferencia en el radar)

Este mensaje aparece cuando es posible que el sensor del radar delantero esté experimentando interferencia de ondas de radio.

Todas las ayudas para la conducción hacia delante se limitan o deshabilitan temporalmente hasta que el sistema detecte que el sensor del radar delantero ya no sufre interferencia.

Para obtener información adicional, consulte:

- Frenado inteligente de emergencia con detección de peatones (P. 346)
- Alerta Inteligente de Colisión Frontal (P. 364)
- Control de Crucero Inteligente (ICC) (P. 323)
- Intervención inteligente de cambio de carril (P. 281)

Falla: consulte el Manual del propietario

Esta advertencia aparece cuando uno o más de los siguientes sistemas no funciona correctamente:

- Advertencia de punto ciego (BSW)
- Alerta de tráfico cruzado posterior (RCTA)

Si aparece una o más de estas advertencias, lleve el sistema a revisión. Se recomienda que visite un distribuidor NISSAN para este servicio.

Ayudas de conducción temporalmente inhabilitadas, limpie el área del sensor y consulte el Manual del propietario

Este mensaje aparece cuando el sensor del radar delantero y la cámara posiblemente estén obstruidos debido a los siguientes elementos:

- lodo, suciedad, nieve, hielo, etc.
- condiciones climáticas adversas (lluvia, niebla, nieve, etc.).

Todas las ayudas para la conducción hacia delante se deshabilitan temporalmente hasta que el sistema detecta que el sensor del radar delantero y la cámara ya no están obstruidos.

Para obtener información adicional, consulte lo siguiente (sólo si está equipado):

- Frenado inteligente de emergencia con detección de peatones (P. 346)
- Alerta Inteligente de Colisión Frontal (P. 364)

Driving Aids temporarily limited Front Camera Too Hot (Asistencia de conducción limitada temporalmente, la cámara frontal está demasiado caliente)

Este mensaje puede aparecer y la luz de advertencia del sistema de frenado inteligente de emergencia se iluminará cuando la temperatura de la cámara frontal sea demasiado alta, debido a la exposición prolongada a la luz solar intensa o a altas temperaturas de la cabina.

Cuando desaparezcan las condiciones anteriores, el sistema de Frenado Inteligente de Emergencia se restablecerá de forma automática.

Para obtener información adicional, consulte "Frenado Inteligente de Emergencia con detección de peatones" (P. 346).

Ayudas para la conducción limitadas temporalmente

Este mensaje aparece cuando la verificación de los sistemas inteligentes de frenado de emergencia con detección de peatones no se completó correctamente o cuando se remolca el vehículo.

Todas las ayudas para la conducción hacia delante pueden estar limitadas o deshabilitadas temporalmente.

Para obtener información adicional, consulte:

- Frenado inteligente de emergencia con detección de peatones (P. 346)
- Alerta Inteligente de Colisión Frontal (P. 364)
- Control de Crucero Inteligente (ICC) (P. 323)
- Intervención inteligente de cambio de carril (P. 281)

Limited driver's aid VDC setting OFF (Asistencia a conductor limitada, VDC apagado)

Este mensaje aparece cuando el sistema de Frenado Inteligente de Emergencia con el sistema de detección de peatones no está disponible porque el VDC está apagado. Para obtener información adicional, consulte "Frenado Inteligente de Emergencia con detección de peatones" (P. 346).

Indicador de advertencia de emergencia del Frenado Inteligente de Emergencia

Este indicador aparece, junto con una advertencia audible, cuando el sistema detecta la posibilidad de que se produzca una colisión frontal.

Para obtener información adicional, consulte "Frenado Inteligente de Emergencia con detección de peatones" (P. 346).

Falla

Esta advertencia aparece si uno de los siguientes sistemas (si está equipado) no funciona correctamente:

- Advertencia de punto ciego (BSW)
- Frenado Inteligente de Emergencia con detección de peatones
- Alerta de tráfico cruzado posterior (RCTA)

- Alerta inteligente de colisión frontal
- Control de crucero inteligente (ICC)
- Advertencia de cambio de carril
- Intervención inteligente de cambio de carril
- Intervención inteligente de punto ciego

Si aparece una o más de estas advertencias, haga que revisen el sistema. Se recomienda que visite un distribuidor NISSAN para este servicio.

Para obtener más información, consulte "Aviso de punto ciego (BSW)" (P. 288), "Frenado inteligente de emergencia con detección de peatones" (P. 346), "Alerta de tráfico cruzado trasero (RCTA)" (P. 311) o "Advertencia inteligente de colisión frontal" (P. 364).

Sensor de estacionamiento

Este indicador aparece cuando se activa el sensor. Para obtener más información, consulte "Sistema de sonar trasero (RSS)" (P. 389).

Error del sensor de estacionamiento: consulte el Manual del propietario

Esta advertencia aparece cuando hay un error en el sistema. Para obtener más información, consulte "Sistema de sonar trasero (RSS)" (P. 389).

No disponible obstrucción en el radar delantero

Este mensaje se muestra cuando el sistema de Frenado Inteligente de Emergencia o el sistema de Advertencia de Choque Frontal no están disponibles debido a que hay un obstáculo en el radar delantero. Para obtener información adicional, consulte "Frenado inteligente de emergencia con detección de peatones" (P. 346), "Advertencia inteligente de colisión frontal" (P. 364) o "Control de crucero inteligente (ICC)" (P. 323).

"Unavailable: Side Radar Obstruction" (No disponible: obstáculo del radar lateral)

Este mensaje aparece cuando los sistemas el sistema de advertencia de puntos ciegos (BSW)/alerta de tráfico cruzado posterior (RCTA) dejan de estar disponibles debido a que se detecta una obstrucción del radar. Para obtener más información, consulte "Advertencia de punto ciego (BSW)" (P. 288), "Alerta de tráfico cruzado trasero (RCTA)" (P. 311) o "Intervención inteligente de punto ciego" (P. 298).

Indicador de detección de vehículo adelante

Este indicador aparece cuando uno de los siguientes sistemas (si está equipado) está conectado y ha detectado un vehículo:

- Frenado Inteligente de Emergencia con detección de peatones
- Alerta inteligente de colisión frontal

Para obtener información adicional, consulte "Frenado inteligente de emergencia con detección de peatones" (P. 346) o "Alerta inteligente de colisión frontal" (P. 364).

SISTEMAS DE SEGURIDAD

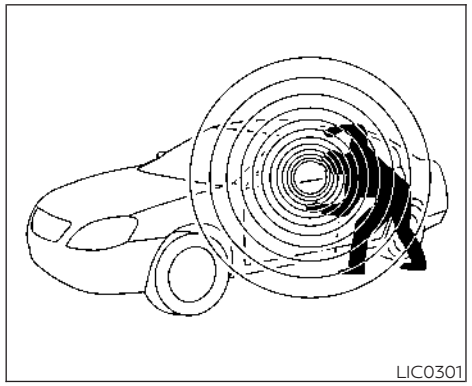

El vehículo puede contar con dos sistemas de seguridad:

- Sistema de seguridad del vehículo
- Sistema inmovilizador de vehículo NISSAN

SISTEMA DE SEGURIDAD DEL VEHÍCULO

El sistema de seguridad del vehículo proporciona señales de alarma visuales y audibles si alguien abre las puertas o la cajuela cuando el sistema está activado. Sin embargo, no es un sistema de tipo detección de movimiento que se activa cuando el vehículo se mueve o cuando se produce una vibración.

El sistema ayuda a disuadir el robo del vehículo pero no lo puede impedir; tampoco puede evitar el robo de componentes en el interior o exterior del vehículo en todas las situaciones. Siempre asegure el vehículo, incluso si se estaciona por un período breve. Nunca deje las llaves en el vehículo y siempre active los seguros del vehículo cuando no lo esté vigilando. Esté atento al entorno e intente estacionarse siempre en áreas seguras y bien iluminadas.

En tiendas de artículos automotrices y tiendas especializadas se pueden encontrar muchos dispositivos que ofrecen protección adicional, como bloqueadores de componentes, marcadores de identificación y sistemas de rastreo. Un distribuidor NISSAN también puede ofrecer dichos accesorios. Verifique con su compañía de seguros para ver si existen descuentos para usted al poseer los diferentes artículos de protección contra robos.

Cómo armar el sistema de seguridad del vehículo

1. Cierre todas las ventanillas. **El sistema se puede armar incluso cuando las ventanas están abiertas.**
2. Quite la Intelligent Key (si está equipada) del vehículo.
3. Cierre todas las puertas, la tapa del cofre y la cajuela. Aplique el seguro a todas las puertas. Las puertas se pueden bloquear con la Intelligent Key (sólo si está equipada), el interruptor de apertura de la manija de la puerta (sólo si está equipado), el interruptor del seguro eléctrico de las puertas o la llave mecánica (sólo si están equipados).
4. Confirme que la luz indicadora se encienda. El indicador permanece iluminado por un tiempo para indicar que el sistema está en la fase previa a la activación.
   La luz indicadora parpadea cada 3 segundos una vez que el sistema de seguridad está activado.
   El sistema no se arma si durante la fase de prearmado ocurre cualquiera de lo siguiente:

- Cualquier puerta se desbloquea con la llave mecánica (sólo si está equipada), con la Intelligent Key (sólo si está equipada) o con el interruptor de apertura de la puerta (sólo si está equipado).
- El interruptor de encendido está en la posición ON (Encendido).
- **Incluso cuando el conductor o los pasajeros se encuentren en el vehículo, el sistema se activará cuando se bloqueen todas las puertas, el cofre y la cajuela con el interruptor de encendido en la posición LOCK (Bloqueo). Al poner el interruptor de encendido en la posición ON (Encendido), el sistema se desactiva.**

Activación del sistema de seguridad del vehículo

El sistema de seguridad del vehículo emitirá la siguiente alarma:

- Las luces de emergencia destellan (en vehículos sin Intelligent Key) o las luces delanteras (en vehículos con Intelligent key) mientras el claxon suena de manera intermitente.
- La alarma se apaga automáticamente después de un rato. Sin embargo, la alarma se vuelve a activar si el vehículo se ve nuevamente alterado. La alarma se puede apagar desbloqueando el seguro de la puerta del conductor o la tapa de la cajuela con la llave o presionando el botón 🔓 en la Intelligent Key.

La alarma se activa al:

- abrir la puerta o la tapa de la cajuela sin usar la llave mecánica o la Intelligent Key (aunque el seguro de la puerta se desactive con el interruptor de seguros interior).

Cómo apagar una alarma activada

La alarma se detiene únicamente cuando se desbloquea el seguro de una puerta o la cajuela con la llave mecánica (si está equipada), cuando se presiona el botón 🔓 en la Intelligent Key (si está equipada) o si se presiona el interruptor de apertura de la puerta del conductor o del pasajero con la Intelligent Key (si está equipada) en el rango de funcionamiento de la manija de la puerta.

SISTEMA INMOVILIZADOR DE VEHÍCULO NISSAN

El sistema inmovilizador de vehículo NISSAN no permitirá que el motor arranque si no se utiliza una llave registrada.

Si el motor no arranca usando una llave registrada (por ejemplo, cuando hay interferencia causada por otra llave registrada, un dispositivo de peaje carretero automático o dispositivo de pago automático en el llavero), vuelva a arrancar el motor usando los siguientes procedimientos:

1. Deje el interruptor de encendido en la posición de ON (Encendido) durante 5 segundos.
2. Ponga el interruptor de encendido en la posición OFF (Apagado) o LOCK (Bloqueo) y espere aproximadamente 10 segundos.
3. Repita los pasos 1 y 2.
4. Vuelva a arrancar el motor, manteniendo el dispositivo (que puede estar causando la interferencia) alejado de la llave registrada.

Si nuevamente no arranca, NISSAN recomienda colocar la llave registrada en un llavero distinto para evitar la interferencia de otros dispositivos.

Aviso de la FCC:

Para ESTADOS UNIDOS:

Este dispositivo cumple con la parte 15 del Reglamento de la FCC. El funcionamiento está sujeto a las siguientes dos condiciones: (1) este dispositivo no puede causar interferencias dañinas y (2) este dispositivo debe aceptar cualquier interferencia que reciba, incluso aquellas que pudieran provocar un funcionamiento indeseado.

NOTAS:

Los cambios o modificaciones que no estén expresamente aprobados por la parte responsable del cumplimiento pueden invalidar la autoridad del usuario para operar el equipo.

Para Canadá:

Este dispositivo contiene receptores/receptores que no exigen licencia que cumplen con las normas RSS de Innovación, Ciencias y Desarrollo Económico de Canadá que no exigen licencias. Su funcionamiento está sujeto a las dos condiciones siguientes: (1) Este dispositivo no puede causar interferencia, y (2) Este dispositivo debe aceptar cualquier interferencia, incluida la interferencia que pueda causar un funcionamiento no deseado del dispositivo.

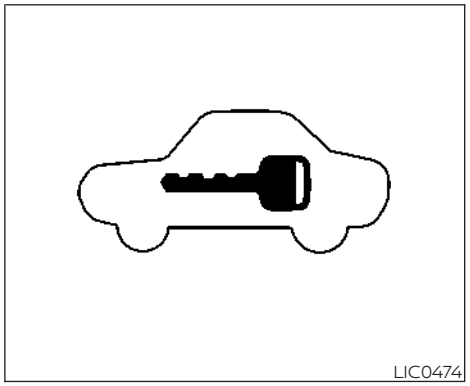

Luz indicadora de seguridad

La luz indicadora de seguridad destella cada vez que el interruptor de encendido está en las posiciones OFF (Apagado) o LOCK (Bloqueo).

Esta función indica que el sistema inmovilizador de vehículo NISSAN está activo.

Si el Sistema inmovilizador de vehículo NISSAN está fallando, la luz permanece encendida mientras el interruptor de encendido esté en la posición ON (Encendido).

Si la luz permanece encendida o el motor no arranca, lleve su vehículo para que le realicen servicio al sistema inmovilizador de vehículo NISSAN lo antes posible. Lleve todas las llaves registradas que tenga. Se recomienda que visite un distribuidor NISSAN para este servicio.

INTERRUPTOR DEL LIMPIA Y LAVAPARABRISAS

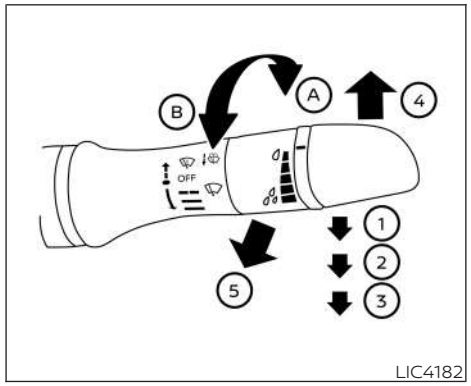

FUNCIONAMIENTO DEL INTERRUPTOR

ADVERTENCIA

En temperaturas bajo cero, la solución del lavador puede congelarse en el limpiaparabrisas y oscurecer la visión, lo que puede producir un accidente. Caliente el limpiaparabrisas con el desempañador antes de lavarlo.

PRECAUCIÓN

- **No haga funcionar el lavador en forma continua por más de 30 segundos.**
- **No haga funcionar el lavador si el depósito de líquido lavaparabrisas está vacío.**
- **No llene el depósito de líquido lavaparabrisas con líquido lavaparabrisas totalmente concentrado. Algunos concentrados de líquido lavaparabrisas a base de alcohol metílico pueden manchar permanentemente la parrilla si se derraman mientras se llena el depósito de líquido lavaparabrisas.**
- **Mezcle previamente los concentrados de líquido lavaparabrisas con agua hasta los niveles recomendados por el fabricante antes de agregar el líquido en el depósito de líquido lavaparabrisas. No use el depósito de líquido lavaparabrisas para mezclar el concentrado de líquido lavaparabrisas con el agua.**

NOTAS:

Si la nieve o el hielo interrumpen el funcionamiento del limpiaparabrisas, el limpiador puede detenerse para proteger su motor. Si esto ocurre, gire el interruptor del limpiador a la posición OFF (Apagado) y quite la nieve o el hielo en y alrededor de los brazos del limpiaparabrisas. Después de aproximadamente un minuto, active otra vez con el interruptor para hacer funcionar el limpiador.

El limpia y lavaparabrisas funciona cuando el interruptor de encendido se pone en la posición ON (Encendido).

Lleve la palanca hacia abajo para hacer funcionar el limpiaparabrisas en la siguiente velocidad:

① Intermitente: el funcionamiento intermitente se puede ajustar girando la perilla hacia Ⓐ (más rápido) o Ⓑ (más lento).

② Baja: operación continua a baja velocidad

③ Alta: operación continua a alta velocidad

Empuje la palanca hacia arriba ④ para activar el funcionamiento de un barrido (MIST) del limpiaparabrisas.

Jale la palanca hacia usted ⑤ para hacer funcionar el lavador. El limpiaparabrisas también funcionará varias veces.

INTERRUPTOR DEL DESEMPAÑADOR DEL CRISTAL TRASERO

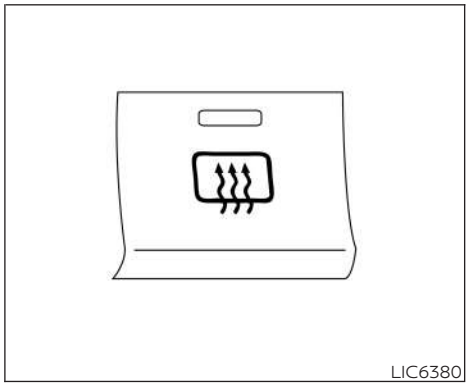

Tipo A (sólo si está equipada)

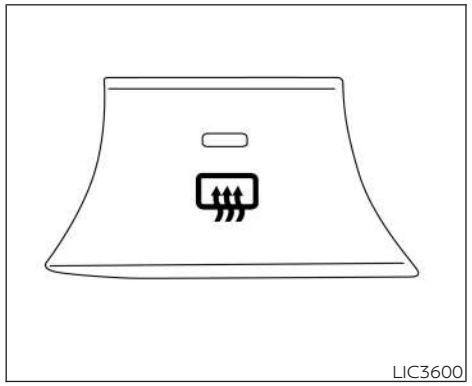

Tipo B (sólo si está equipada)

Para desempañar el cristal de la ventana trasera, ponga en marcha el motor y presione el interruptor del desempañador de la ventana trasera.

El desempañador de la ventana trasera se desactiva automáticamente después de aproximadamente 15 minutos.

PRECAUCIÓN

Utilice el desempañador cuando el motor esté en funcionamiento para evitar descargar la batería.

Al limpiar el lado interior del vidrio trasero, tenga cuidado de no rayar ni dañar el desempañador del vidrio trasero.

NOTAS:

Las filas de cables superior e inferior del cristal trasero no son parte del sistema de desempañador del cristal trasero. Esos cables con la antena del sistema de audio.

INTERRUPTOR DE FAROS Y DIRECCIONALES

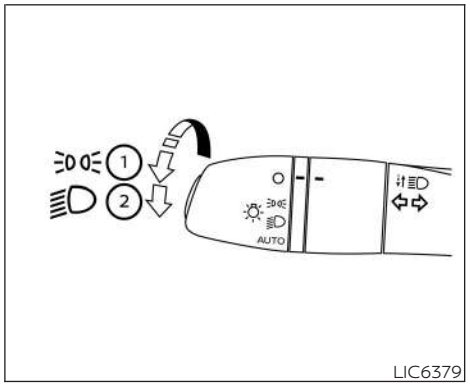

Tipo A (sólo si está equipada)

INTERRUPTOR DE CONTROL DE FAROS

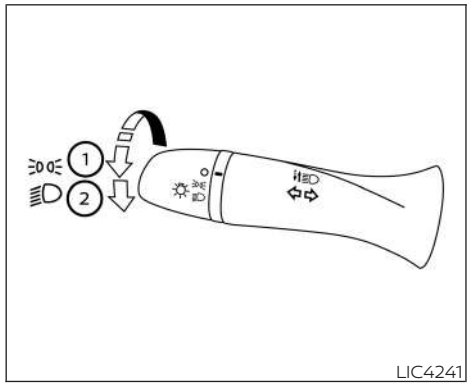

Tipo B (sólo si está equipada)

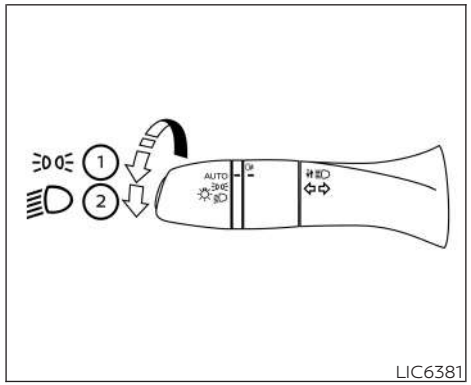

Tipo C (sólo si está equipado)

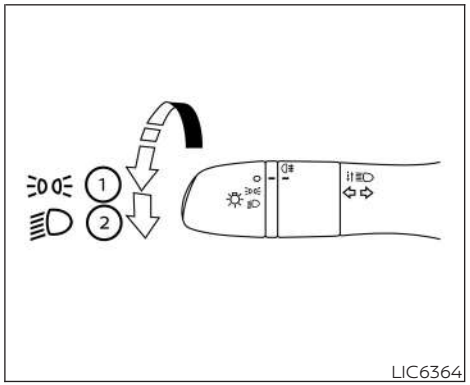

Tipo D (solo si está equipado)

Iluminación

① Gire el interruptor a la posición y se encenderán las luces delanteras de estacionamiento, las luces traseras, las luces de la placa y las luces del tablero de instrumentos. El símbolo se encenderá en el medidor.

② Gire el interruptor a la posición y se encenderán los faros y todas las demás luces permanecen encendidas.

⚠PRECAUCIÓN

Use los faros con el motor en funcionamiento para evitar que se descargue la batería del vehículo.

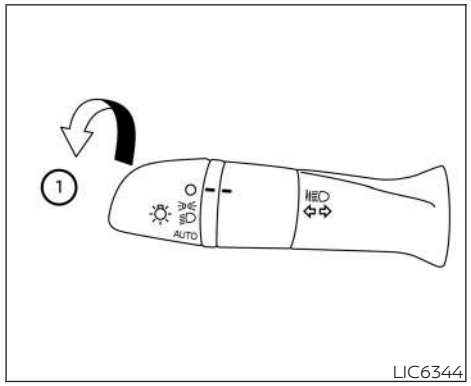

Sistema de autoiluminación (sólo si está equipado)

El sistema de autoiluminación permite programar los faros para que se enciendan y apaguen automáticamente. El sistema de autoiluminación puede:

- Encender automáticamente los faros y las luces de estacionamiento delanteras, de estacionamiento traseras, de la placa de matrícula y del tablero de instrumentos cuando oscurece.
- Apagar todas las luces cuando aclara.
- Mantener todas las luces encendidas por un rato después poner el interruptor de encendido en la posición OFF (Apagado) y cerrar todas las puertas.

Para encender el sistema de autoiluminación:

1. Gire el interruptor de los faros a la posición AUTO (Automático) ①.
2. Coloque el interruptor de encendido en la posición ON (Encendido).
3. El sistema automático de iluminación enciende o apaga automáticamente los faros.

Inicialmente, si el interruptor de encendido se gira a la posición OFF (Apagado), se abre una puerta y se deja abierta, los faros permanecen encendidos durante un tiempo. Si se abre otra puerta mientras las luces delanteras están encendidas, entonces se restablece el sincronizador.

Para apagar el sistema de autoiluminación, coloque el interruptor de encendido en la posición OFF (Apagado), o .

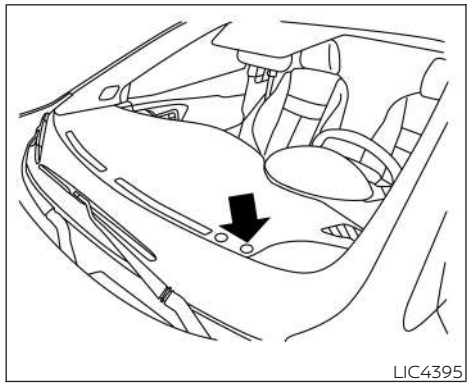

Asegúrese de no poner nada encima del sensor de las luces automáticas situado en la parte superior del tablero de instrumentos. El sensor de autoiluminación controla la autoiluminación; si lo cubre, el sensor de autoiluminación reaccionará como si hubiera oscurecido afuera y los faros se encenderán. Si esto ocurre mientras el vehículo está estacionado con el motor apagado y el interruptor de encendido en la posición ON (Encendido), el acumulador de su vehículo podría descargarse.

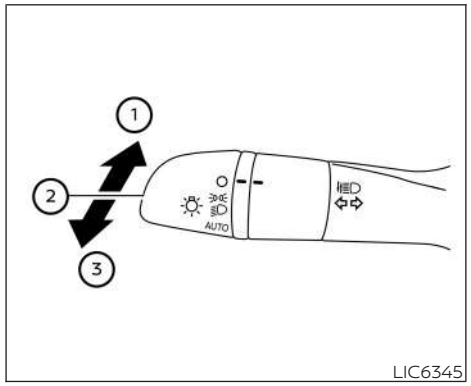

Selección de luces de los faros

① Para seleccionar la función de luz alta, lleve la palanca hacia adelante. Las luces altas se encienden y se enciende la luz en el medidor.

② Jale la palanca hacia atrás para seleccionar la luz baja.

③ Al jalar y soltar la palanca se produce un destello de encendido y apagado de las luces altas.

Asistencia de luces altas (si está equipado)

El sistema de asistencia de luces altas funcionará cuando el vehículo se conduce a velocidades de aproximadamente 40 km/h (25 mph) y superiores. Si un vehículo se acerca en la dirección contraria o el vehículo que lo antecede aparece delante de su vehículo cuando el faro de luces altas está encendido, el faro cambiará automáticamente a luces bajas.

⚠ADVERTENCIA

- **El sistema de asistencia de luces altas es útil, pero no sustituye la operación de conducción segura. El conductor debe permanecer alerta en todo momento, garantizar prácticas de manejo seguras y cambiar las luces altas y las luces bajas manualmente cuando sea necesario.**
- **Puede que las luces altas y las luces bajas no cambien automáticamente en las siguientes condiciones. Cambie las luces altas y las luces bajas manualmente.**
  - **En condiciones de mal tiempo (lluvia, niebla, nieve, vientos fuertes, etc.).**

- **Cuando una fuente de luz semejante a un faro o una luz trasera está cerca del vehículo.**
- **Cuando los faros del vehículo que se acerca en la dirección contraria o del vehículo que lo antecede están apagados, cuando el color de la luz se ve afectado por materias extrañas en las luces o cuando el rayo de luz está desplazado.**
- **Cuando hay un cambio repentino y continuo en el brillo.**
- **Al conducir en un camino que pasa por colinas ondulantes o un camino que tiene diferencias de nivel.**
- **Al conducir en un camino con muchas curvas.**
- **Cuando una señal o una superficie similar a un espejo reflejan una luz intensa hacia la parte delantera del vehículo.**
- **Cuando el contenedor, etc. que remolca el vehículo que lo antecede refleja una luz intensa.**
- **Cuando un faro del vehículo está dañado o sucio.**
- **Cuando el vehículo se inclina en un ángulo debido a una llanta perforada, es remolcado, etc.**

· **La sincronización entre el cambio de luces bajas y luces altas puede cambiar en las siguientes situaciones.**

- **El brillo de los faros del vehículo que se acerca en la dirección contraria o el vehículo que lo antecede.**
- **El movimiento y la dirección del vehículo que se acerca en la dirección contraria y del vehículo que lo antecede.**
- **Cuando sólo una luz del vehículo que se acerca en la dirección contraria o del vehículo que lo antecede está encendida.**
- **Cuando el vehículo que se acerca en la dirección contraria o el vehículo que lo antecede es un vehículo de dos ruedas.**
- **Condiciones del camino (pendiente, curva, la superficie del camino, etc.).**
- **La cantidad de pasajeros y la cantidad de equipaje.**

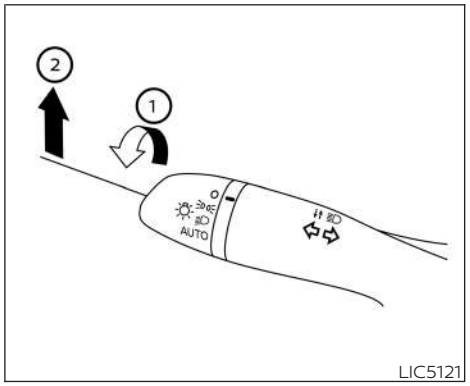

Funcionamiento de la asistencia de luces altas

Para activar el sistema de asistencia de luces altas, gire el interruptor de los faros a la posición AUTO (Automático) ① y presione la palanca hacia delante ② (posición de luces altas). La luz indicadora de asistencia de luces altas en el medidor se ilumina mientras se encienden los faros.

Si la luz indicadora de asistencia de luces altas no se ilumina en la condición anterior, puede significar que el sistema no está funcionando correctamente. Haga que revisen el sistema, se recomienda que visite a

un distribuidor autorizado NISSAN para que realice este servicio.

Cuando la velocidad del vehículo disminuye a menos de aproximadamente 25 km/h (16 mph), los faros utilizan las luces bajas.

Para desactivar el sistema de Asistencia de luces altas, gire el interruptor de los faros a la posición o seleccione la posición de luces bajas colocando la palanca en la posición neutral.

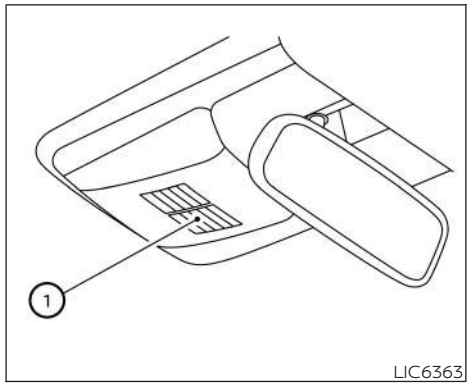

Mantenimiento del sensor de imagen del ambiente

El sensor ① de imagen exterior del sistema de asistencia de luces altas está situado encima del espejo interior. Para mantener el funcionamiento adecuado del sistema de asistencia de luces altas y evitar una falla del sistema, asegúrese de lo siguiente:

- Mantener siempre el parabrisas limpio.
- No fije un adhesivo (ni siquiera material transparente) ni instale un accesorio cerca del sensor de imagen del ambiente.
- No golpee ni dañe las áreas alrededor del sensor de imagen del ambiente. No toque la lente del sensor que está ubicada en el sensor de imagen del ambiente.

Si se daña el sensor de imagen ambiental debido a un accidente, se recomienda que visite a un distribuidor autorizado NISSAN.

Sistema economizador de la batería

Si gira el interruptor de encendido a la posición OFF (Apagado) mientras el interruptor de los faros está en las posiciones o , los faros se apagarán después de un momento.

PRECAUCIÓN

Pese a que la función de economizador del acumulador apaga automáticamente los faros después de transcurrido un período de tiempo, usted debe colocar dicho interruptor en la posición de APAGADO cuando el motor no esté en marcha para evitar que se descargue el acumulador del vehículo.

Iluminación de Follow me home (Sígueme a casa) (solo si está equipada)

La función Follow me home (Sígueme a casa) permite la iluminación del vehículo después de que el interruptor de encendido se haya colocado en la posición OFF (Apagado). Si jala la palanca de los faros hacia usted una sola vez, activará los faros durante 30 segundos aproximadamente. Después de ese lapso, los faros se apagarán automáticamente. Es posible realizar este proceso hasta cuatro veces para aumentar el período de iluminación hasta 2 minutos.

NOTAS:

La función Follow me home (Sígueme a casa) se puede cancelar colocando el interruptor de encendido en la posición ON (Encendido)

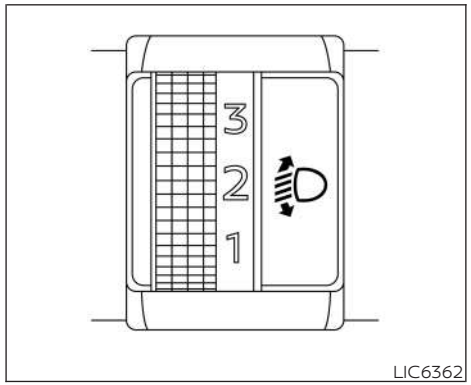

Control de alineación manual de los faros (sólo si está equipado)

Dependiendo del número de ocupantes del vehículo y la carga que transporta, el eje de la luz de los faros puede quedar más alto de lo deseado. Cuando se viaja por carreteras de montaña, la luz de los faros puede incidir directamente en el espejo retrovisor del vehículo de adelante o en el parabrisas de los vehículos que vienen de frente. El eje de las luces se puede bajar con este interruptor.

Cuanto más grande sea el número indicado en el interruptor, más bajo será el eje de las luces.

Cuando viaje sin carga pesada o en carreteras planas, seleccione la posición 0.

Escoja la posición del interruptor consultando el siguiente ejemplo.

Carga del vehículo	Posición del interruptor
Sólo el conductor o el conductor y el pasajero delantero	0
Conductor, pasajero del asiento delantero y pasajeros del asiento trasero	1
Conductor, pasajero del asiento delantero, pasajeros del asiento trasero y carga, o conductor y carga, sin remolque	2
Completamente cargado, sin remolque	3

SISTEMA DE LUZ LED DE FUNCIONAMIENTO DIURNO (DRL) (si está equipado)

Las DRL LED se iluminan automáticamente al 100 % de intensidad cuando se arranca el motor. Las Luces LED de Funcionamiento Diurno (DRL) funcionan con el interruptor de los faros en la posición OFF (Apagado) y AUTO (Automático) durante el día. Cuando se gira el interruptor de los faros a la posición con el fin de obtener una iluminación máxima, las luces LED cambian de la función LED DRL a la de estacionamiento.

Al anochecer es necesario encender el interruptor de los faros para que se iluminen los controles interiores y los interruptores, ya que estos permanecen apagados mientras el interruptor está en la posición OFF (Apagado).

ADVERTENCIA

Cuando el sistema LED DRL está activo, las luces traseras del vehículo no se encienden. Al anochecer es necesario encender los faros. Si no lo hace, se puede provocar un accidente y quedar lesionado usted y otra persona.

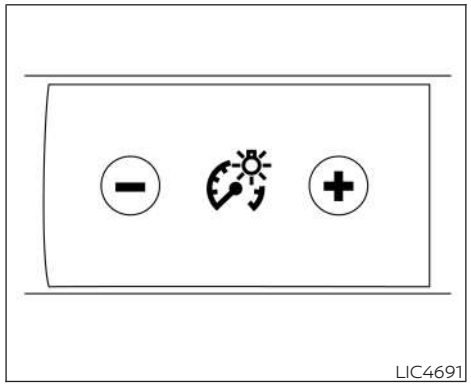

CONTROL DE BRILLO DE LOS INSTRUMENTOS (solo si está equipado)

Presione el botón "+" para aumentar el brillo de las luces del tablero de instrumentos.

Presione el botón "-" para disminuir el brillo de las luces del tablero de instrumentos.

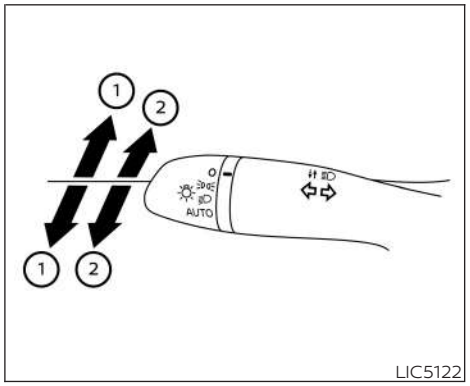

INTERRUPTOR DE DIRECCIONALES

Luz direccional

① Mueva la palanca hacia arriba o hacia abajo para señalar la dirección del giro. Una vez finalizado el giro, las direccionales se cancelan automáticamente.

Señal de cambio de carril

② Para señalar un cambio de carril, mueva la palanca hacia arriba o hacia abajo hasta que la direccional comience a destellar, sin que la palanca se trabe. Mantenga así la palanca hasta que complete el cambio de carril.

Mueva la palanca hacia arriba o hacia abajo hasta que la direccional comience a destellar, sin que la palanca se trabe, y suelte la palanca. La direccional destellará automáticamente tres veces.

Seleccione el método apropiado para señalar un cambio de carril con base en las condiciones de la carretera y del tráfico.

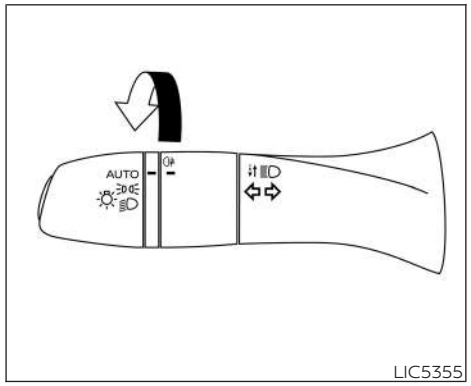

INTERRUPTOR DE FAROS ANTINIEBLA TRASEROS (sólo si está equipado)

Para encender los faros antiniebla traseros, gire el interruptor de los faros a la posición o , luego, gire el interruptor de los faros antiniebla a la posición .

Para encender los faros antiniebla con el interruptor de los faros en la posición AUTO (Automático), los faros deben estar encendidos, luego ponga el interruptor de los faros antiniebla en la posición .

Para apagar las luces antiniebla traseras, gire el interruptor de luces a la posición OFF (Apagado).

INTERRUPTOR DE LA ASISTENCIA DINÁMICA AL CONDUCTOR (solo si está equipado)

LIC4290

ADVERTENCIA

Cuando se activa este interruptor, los siguientes sistemas se desactivan y no funcionarán.

- **Intervención inteligente de punto ciego**
- **Advertencia de cambio de carril (LDW)**

El interruptor de asistencia dinámica al conductor se utiliza para activar y desactivar los siguientes sistemas (Blind Spot Intervention (BSI) y Advertencia de cambio de carril (LDW)), que se activan mediante el menú de configuración de la pantalla inferior.

Al desactivar el interruptor de la asistencia dinámica al conductor, el indicador del interruptor se apaga. El indicador también se apagará si se desactiva el sistema mediante el menú de configuración.

El sistema de intervención inteligente de punto ciego ayuda a alertar al conductor sobre la presencia de otros vehículos en los carriles adyacentes cuando cambia de carril, como también a regresar el vehículo al centro del carril en el que circula. Para obtener información adicional, consulte "Intervención inteligente de punto ciego" (P. 298).

El sistema LDW advierte al conductor con un indicador de advertencia en la pantalla de información del vehículo y con una vibración en el volante de la dirección. Para obtener información adicional, consulte "Advertencia de Desvío de Carril (LDW)" (P. 275).

INTERRUPTOR DE OFF (Apagado) DEL FRENADO INTELIGENTE DE EMERGENCIA (si está equipado)

LIC6361

El sistema de Frenado Inteligente de Emergencia se habilita de manera automática cuando el vehículo se coloca en marcha.

Para apagar el sistema, presione el Interruptor de OFF (Apagado) del Frenado Inteligente (sólo si está equipado). La luz de advertencia del sistema de Frenado inteligente de emergencia se iluminará en el medidor.

Para obtener información adicional, consulte "Frenado Inteligente de Emergencia con detección de peatones" (P. 346).

INTERRUPTOR DE APAGADO DEL CONTROL DINÁMICO DEL VEHÍCULO (VDC) (si está equipado)

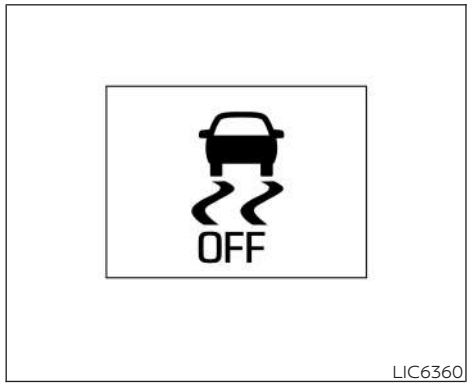

Se debe conducir el vehículo con el sistema VDC activado en la mayoría de las condiciones de conducción.

Si el vehículo se atasca en barro o nieve, el sistema VDC disminuye la potencia del motor para reducir el patinado de las ruedas. La velocidad del motor será reducida incluso si presiona el acelerador a fondo. Si necesita toda la potencia del motor para liberar un vehículo atascado, apague el sistema VDC.

Para apagar el sistema VDC, mantenga presionado el interruptor de desactivación del VDC durante al menos 2 segundos. El indicador y la luz de advertencia del sistema de frenado inteligente de emergencia se encenderán.

Para activar el sistema, presione otra vez el interruptor de desactivación del VDC o vuelva a arrancar el motor. Para obtener información adicional, consulte "Sistema de control dinámico del vehículo (VDC)" (P. 387).

INTERRUPTOR DE DESACTIVACIÓN DEL SISTEMA SONAR TRASERO (RSS) (sólo si está equipado)

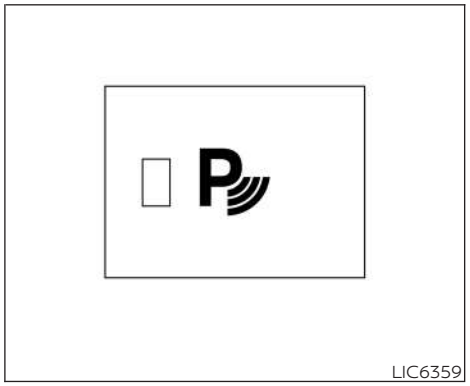

ADVERTENCIA

A pesar de que el Sistema sonar trasero (RSS) es resulta cómodo, no reemplaza un frenado adecuado. Siempre mire hacia atrás y compruebe que puede moverse en reversa con seguridad antes de hacerlo. Siempre muévase en reversa lentamente.

El RSS se activa cuando el interruptor de encendido se coloca en la posición ON (Encendido) y la palanca de cambios está en R (Reversa).

Cuando los sensores detectan obstáculos a 1.8 m (6 ft) de distancia de la defensa trasera, se emite un tono de advertencia.

El RSS se puede deshabilitar presionando el interruptor de apagado. Cuando se deshabilita el sistema, se ilumina la luz indicadora del interruptor.

El sistema se restablecerá automáticamente la siguiente vez que el interruptor de encendido se gire a la posición "ON" (Encendido).

Para obtener más información, consulte "Sistema de sonar trasero (RSS)" (P. 389).

PUERTOS DE CARGA USB/iPod® (sólo si está equipado)

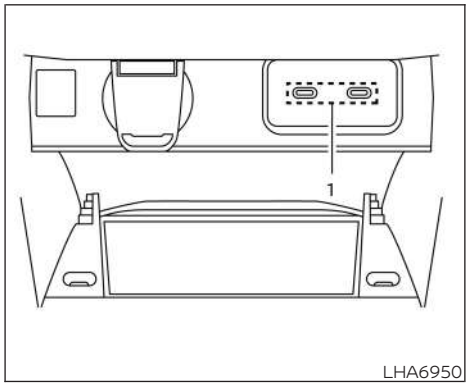

Tablero de instrumentos (solo si está equipado)

1. USB tipo C

Hay puertos de carga USB/iPod® en el tablero de instrumentos o en la parte posterior de la consola central. Estos puertos cargarán dispositivos compatibles.

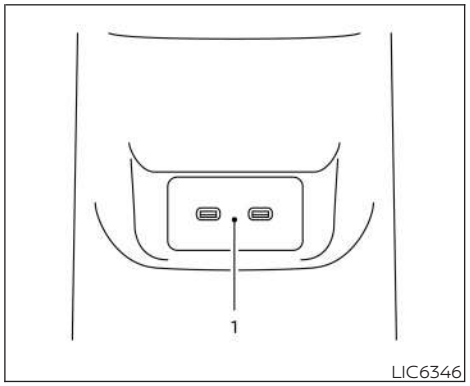

Parte posterior de la consola central (sólo si está equipada)

NOTAS:

- **Los puertos de carga USB/iPod® no funcionan con la pantalla. Sólo el puerto de conexión USB localizado en el tablero de instrumentos, debajo de los controles de temperatura, hará funcionar los dispositivos USB o iPOD® a través del sistema de audio.**

- **Para obtener mejores resultados, se recomienda utilizar los cables del fabricante, que se venden por separado. De un adaptador USB tipo A a USB tipo C (o viceversa) también se puede adquirir por separado; sin embargo, los resultados pueden variar.**

CARGADOR INALÁMBRICO (sólo si está equipado)

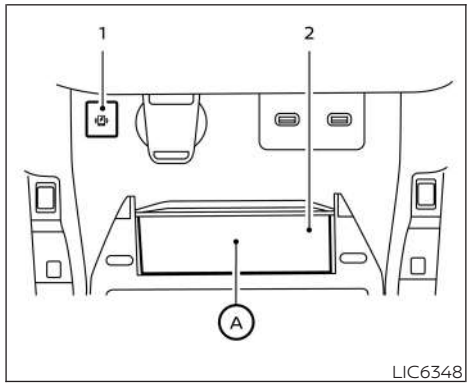

1. Indicador
2. Plataforma de carga

El cargador inalámbrico se encuentra en la parte delantera de la consola central. Coloque el teléfono inteligente sobre la base del cargador inalámbrico. La carga comenzará automáticamente. El teléfono inteligente se cargará continuamente mientras el interruptor de encendido esté en la posición ON (encendido).

NOTAS:

El cargador inalámbrico requiere que las puertas del vehículo se cierren antes de iniciar la carga. Si las puertas están abiertas, la función de carga no funcionará.

⚠ADVERTENCIA

- **Nunca coloque materiales metálicos entre el cargador inalámbrico y un teléfono inteligente.**
- **Las personas que usen un marcapasos u otro equipo médico deben comunicarse con el fabricante de equipos médicos eléctricos para conocer las posibles influencias antes del uso.**
- **Nunca ponga tela sobre el teléfono inteligente durante el proceso de carga.**
- **Nunca cargue un teléfono inteligente cuando esté mojado.**
- **Nunca coloque materiales metálicos o productos pequeños, como un encendedor de cigarrillos, la Intelligent Key o una unidad de memoria.**

⚠PRECAUCIÓN

- **No coloque una tarjeta de crédito/RFID/NFC entre el cargador inalámbrico y un teléfono inteligente. Esto podría causar daños en los datos de la tarjeta.**
- **No utilice el cargador inalámbrico si hay polvo acumulado o suciedad en la plataforma.**
- **No golpee la superficie del cargador inalámbrico.**
- **No derrame líquido (agua, bebidas, etc.) en la plataforma de carga.**
- **No utilice grasa, aceite ni alcohol para limpiar la plataforma de carga.**

INDICADOR DEL CARGADOR INALÁMBRICO

El indicador (1) se iluminará en naranja cuando se inicie el proceso de carga.

Cuando la carga se haya completado, el indicador se ilumina en verde.

Si se produce una falla o el proceso de carga se detiene, el indicador parpadeará en color naranja durante 8 segundos y, luego, se apagará.

FUNCIONAMIENTO DEL CARGADOR INALÁMBRICO

Para utilizar el cargador inalámbrico, es necesario colocar bien el teléfono inteligente dentro de la plataforma de carga. Para maximizar el desempeño de la carga, asegúrese de que el teléfono inteligente esté completamente ubicado en el centro del panel de carga sobre la aplicación de logotipo "Qi" Ⓐ . Debido a que la ubicación del receptor de energía eléctrica puede variar según el teléfono inteligente, tendrá que intentar encontrar el área que se adapte a su teléfono inteligente.

Debido a que algunas fundas o accesorios del teléfono inteligente pueden afectar negativamente la carga, quítelos antes de la carga inalámbrica. Desactive la función de vibración del teléfono inteligente antes de realizar la carga inalámbrica.

NOTAS:

- **Sólo se puede utilizar un teléfono inteligente compatible con Qi.**
- **El teléfono inteligente puede calentarse durante el proceso de carga y la función de protección del cargador inalámbrico puede detener la carga. Esto no es una falla. Si esto ocurre, reinicie la carga después de que el teléfono inteligente se haya enfriado. El indicador parpadeará en color naranja y, a continuación, se apagará.**
- **El proceso de carga inalámbrica puede detenerse según el estado del teléfono inteligente (temperatura de la batería, etc.).**
- **Si se produce una interferencia de ruido del radio durante el proceso de carga, coloque el teléfono inteligente en la posición central (logotipo "Qi") del cargador inalámbrico.**
- **El proceso de carga inalámbrica se detendrá durante el proceso de búsqueda de Intelligent Key.**
- **El proceso de carga inalámbrica no se iniciará cuando un cable USB (bus serie universal) esté conectado al teléfono inteligente. El indicador puede iluminarse en color naranja o parpadear si el teléfono inteligente se coloca en el cargador inalámbrico con un cable USB conectado. Sin embargo, la carga no se realiza.**
- **Según el tipo de teléfono inteligente, es posible que el indicador permanezca iluminado en color naranja incluso cuando se haya completado el proceso de carga.**

ID DE FCC: BEJWC500MNM
IC: 2703H-WC500MNM
Este dispositivo cumple con la parte 15 de las reglas de la Federal Communications Commission (FCC) de Estados Unidos y la norma RSS-Gen de reglas IC.
La operación de este aparato está sujeta a dos condiciones:
(1) Este dispositivo no puede causar interferencias perjudiciales, y
(2) Este dispositivo debe aceptar cualquier interferencia que reciba, inclusive interferencias que pudieran causar una operación no deseada.
Los cambios o modificaciones no aprobados expresamente por la parte responsable del cumplimiento normativo pueden invalidar la autorización del usuario para operar el equipo.
Declaración sobre la exposición a las radiaciones de radiofrecuencia: Este equipo cumple con los límites de exposición a las radiaciones de radiofrecuencia que establece la FCC para proteger el medioambiente.
Este dispositivo y sus antenas no se deben ubicar ni operar en conjunto con ninguna otra antena o transmisor.
Este equipo se debe instalar y utilizar a una distancia mínima de 15 cm entre la fuente de radiación y el cuerpo.

Declaración de cumplimiento de la ISED
Este dispositivo cumple con las normas RSS-Gen de IC
La operación de este aparato está sujeta a dos condiciones:
(1) Este dispositivo no puede causar interferencias perjudiciales, y
(2) Este dispositivo debe aceptar cualquier interferencia que reciba, inclusive interferencias que pudieran causar una operación no deseada.
Los cambios o modificaciones a este dispositivo no aprobados expresamente por la parte responsable del cumplimiento pueden invalidar la autorización del usuario para hacer funcionar el equipo.
Declaración de exposición a radiación de radiofrecuencia de ISED: Este equipo cumple con los límites de exposición a radiación de radiofrecuencia de la ISED establecidos para un entorno no controlado. Este dispositivo y sus antenas no se deben ubicar ni operar en conjunto con ninguna otra antena o transmisor. Este equipo debe instalarse para funcionar a una distancia mínima de 15 cm entre el emisor y el cuerpo y los brazos del usuario final.

TOMACORRIENTE

Los tomacorrientes son para suministrar energía a accesorios eléctricos como celulares. El voltaje máximo nominal de las salidas es de 12 voltios, 120 W (10 A).

⚠ PRECAUCIÓN

- **La salida y el enchufe pueden calentarse durante o inmediatamente después del uso.**
- **Sólo ciertos tomacorrientes están diseñados para utilizarse en una unidad de encendedor. No use ningún otro tomacorriente para un encendedor accesorio. Se recomienda que visite a un distribuidor NISSAN para obtener información adicional**
- **No lo utilice con accesorios que excedan un consumo de corriente de 12 voltios, 120 W (10 A).**
- **No use adaptadores dobles o más de un accesorio eléctrico.**
- **Use los tomacorrientes con el motor en funcionamiento para evitar que se descargue la batería del vehículo.**
- **Evite usar las tomas de corriente cuando el aire acondicionado, los faros o el desempañador del vidrio trasero estén encendidos.**

INTERRUPTOR DE ALMACENAMIENTO PROLONGADO

- **Antes de insertar o desconectar un enchufe, asegúrese de que el accesorio eléctrico utilizado esté apagado.**
- **Presione el enchufe lo máximo posible. Si no se obtiene un buen contacto, el enchufe se puede sobrecalentar o puede abrirse el fusible de temperatura interna.**
- **Cuando no esté en uso, asegúrese de cerrar la tapa. No permita que le caiga agua ni ningún otro líquido al tomacorriente.**

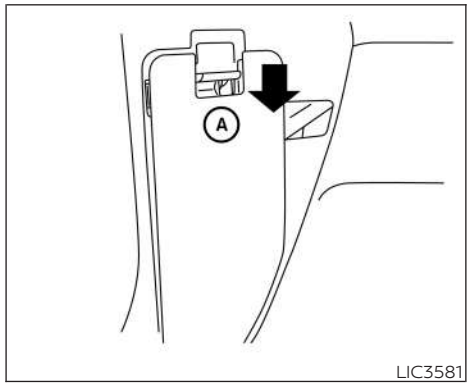

El interruptor de almacenamiento prolongado se utiliza cuando el vehículo está en tránsito desde la fábrica. Este se encuentra en el panel de fusibles Ⓐ, ubicado en el zócalo izquierdo en el lado del conductor, cerca del piso, en el interior del tablero. Si algún equipo eléctrico no funciona, asegúrese de que el interruptor de almacenamiento prolongado está presionado completamente en su lugar, como se muestra.

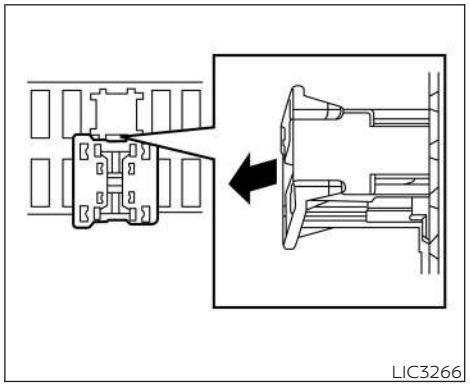

Posición jalada

VENTANILLAS

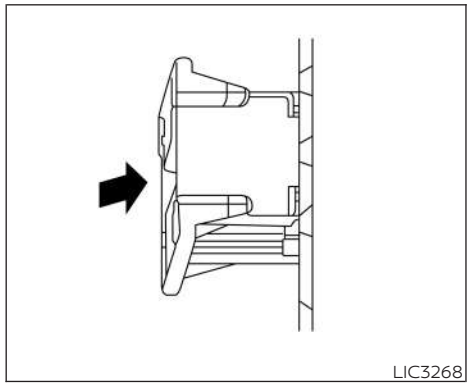

Posición presionada

ELEVAVIDRIOS ELÉCTRICOS

ADVERTENCIA

- **Asegúrese de que todos los pasajeros tengan sus manos y otras partes del cuerpo dentro del vehículo cuando esté en movimiento y antes de cerrar las ventanillas. Use el botón de bloqueo de los elevavidrios para impedir el uso inesperado de los elevavidrios eléctricos.**
- **Para ayudar a prevenir el riesgo de lesiones o muerte por medio del funcionamiento accidental del vehículo o sus sistemas, incluido el quedar atrapado en las ventanillas o la activación accidental del seguro de la puerta, no deje sin vigilancia a niños, personas que requieran asistencia ni mascotas dentro del vehículo. Además, la temperatura dentro de un vehículo cerrado en un día caluroso puede elevarse rápidamente como para causar un riesgo importante de lesiones o muerte a las personas y las mascotas.**

Los elevavidrios eléctricos funcionan cuando el interruptor de encendido está en la posición ON (Encendido) o un breve lapso después de que el interruptor de encendido se gira a la posición OFF (Apagado). Si durante este período la puerta del conductor o del pasajero se abre, la alimentación a los elevavidrios se cancela.

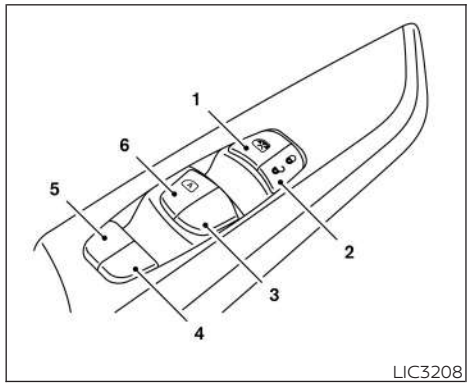

1. Interruptor de cerradura de ventanilla
2. Interruptor del seguro eléctrico de las puertas
3. Interruptor del lado del pasajero delantero
4. Interruptor del lado del pasajero trasero derecho
5. Interruptor del lado del pasajero trasero izquierdo
6. Interruptor automático del lado del pasajero

Interruptor del alzavidrios eléctrico del lado del conductor

El tablero de control del lado del conductor cuenta con interruptores para abrir o cerrar las ventanillas de todas las puertas.

Para abrir una ventanilla, empuje el interruptor hasta la detención y manténgalo así hasta que la ventanilla alcance la posición deseada. Para cerrar una ventanilla, jale el interruptor hasta la detención y manténgalo así hasta que la ventanilla alcance la posición deseada.

Bloqueo de las ventanillas de los pasajeros

Cuando se presiona el botón de bloqueo de los elevavidrios solo se puede abrir o cerrar la ventanilla del lado del conductor. Vuelva a presionarlo para cancelar la función de bloqueo de los elevavidrios.

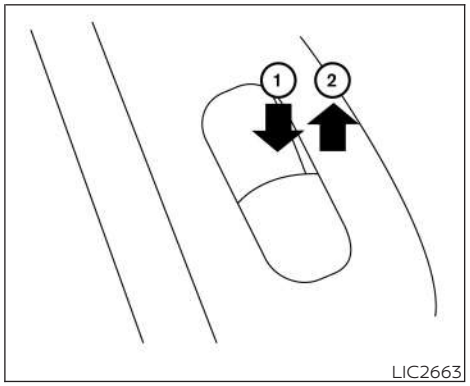

Interruptor del elevavidrios eléctrico del pasajero delantero

El interruptor de la ventanilla del pasajero abre o cierra sólo la ventanilla del pasajero correspondiente. Para abrir la ventanilla de manera parcial, presione el interruptor ① ligeramente hacia abajo hasta que alcance la posición deseada. Para cerrar la ventanilla, jale el interruptor ② hacia arriba hasta que alcance la posición deseada de la ventanilla.

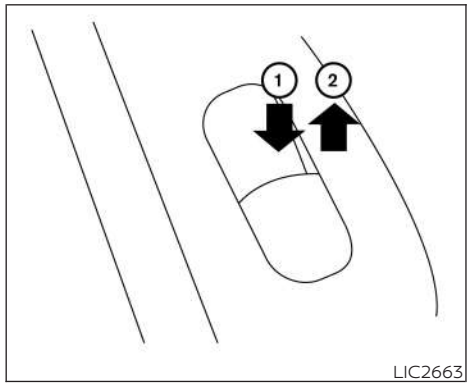

Interruptores de los alzavidrios eléctricos traseros

Los interruptores de los alzavidrios eléctricos traseros abren o cierran sólo la ventanilla correspondiente. Para abrir la ventanilla, mantenga presionado el interruptor ①. Para cerrar la ventanilla, jale el interruptor hacia arriba ②.

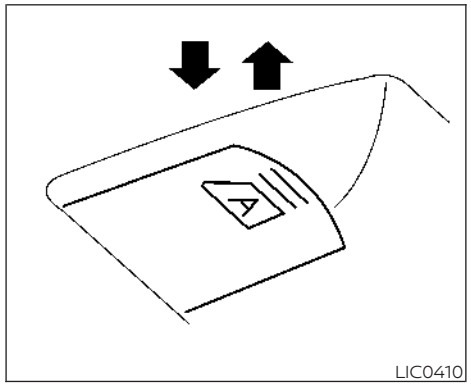

Funcionamiento automático

Para abrir por completo una ventanilla equipada con operación automática, presione el interruptor de la ventanilla hasta la segunda detención y suéltelo; no es necesario mantenerlo presionado. La ventanilla se abre por completo automáticamente. Para detenerla, jale el interruptor mientras la ventanilla se abre.

Cuando el interruptor del alzavidrios eléctrico no funciona

Si la función automática del alzavidrios eléctrico (sólo al cerrar) no opera correctamente, realice el siguiente procedimiento para inicializar el sistema del alzavidrios eléctricos.

1. Coloque el interruptor de encendido en la posición ON (Encendido).
2. Abra la ventanilla más de la mitad utilizando el interruptor del alzavidrios eléctrico.
3. Jale el interruptor del alzavidrios eléctrico y sosténgalo para cerrar la ventanilla, y luego sostenga el interruptor por más de 3 segundos después de cerrar por completo la ventanilla.
4. Suelte el interruptor del elevavidrios eléctrico. Haga funcionar la ventanilla con el control automático para confirmar que se haya realizado la inicialización. El alzavidrios eléctrico se abre o cierra automáticamente, dependiendo de si se activa el control de descenso o ascenso automático.
5. Realice los pasos 2 al 4 antes mencionados para las otras ventanillas.

Si la función de elevavidrios eléctrico no funciona correctamente después de realizar el procedimiento anterior, haga que revisen y reparen el sistema. Se recomienda que visite un distribuidor NISSAN para este servicio.

LUCES INTERIORES

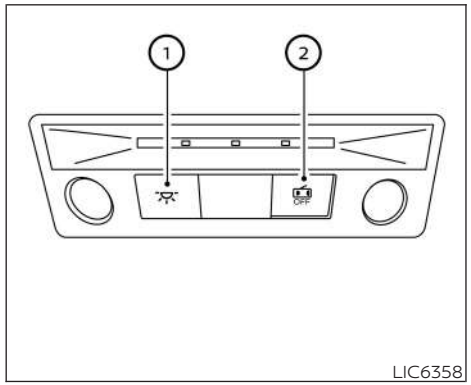

① La luz interior se puede encender sin importar la posición de la puerta. La luz se apagará después de un período de tiempo a menos que el interruptor de encendido esté colocado en la posición ON (Encendido) al abrir alguna de las puertas.

② Las luces interiores se pueden programar para encenderse al abrir las puertas. Para apagar las luces interiores cuando una puerta está abierta, presione el interruptor; las luces interiores no se iluminarán, sin importar la posición de la puerta.

⚠ PRECAUCIÓN

No las use por períodos prolongados de tiempo con el motor apagado. Esto puede hacer que la batería se descargue.

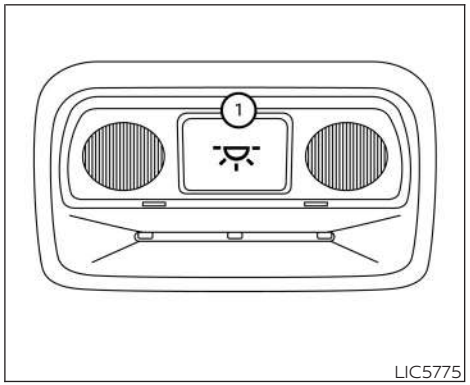

Luz personal central

LUCES PERSONALES

Para encender la luz personal, presione y suelte el interruptor ①.

Para apagar la luz personal, presione y suelte el interruptor ①.

Para obtener más información sobre el reemplazo de las bombillas interiores, consulte "Luces exteriores e interiores" (P. 444).

⚠PRECAUCIÓN

No las use por períodos prolongados de tiempo con el motor apagado. Esto puede hacer que la batería se descargue.

3 Revisiones y ajustes previos a la conducción

Llaves 142
NISSAN Intelligent Key® 142
Llaves del sistema inmovilizador de vehículo NISSAN 143
Puertas 144
Activación de seguros con el interruptor del seguro eléctrico de las puertas 144
Seguros automáticos de las puertas 145
Mecanismo de seguridad para niños en las puertas traseras 145
Sistema NISSAN Intelligent Key® 146
Rango de operación 148
Operación de la NISSAN Intelligent Key® 148
Cómo usar la función de apertura a control remoto 152
Función de desbloqueo por acercamiento (sólo si está equipada) 155
Función de bloqueo por distanciamiento (sólo si está equipada) 155
Señales de advertencia 155
Guía de diagnóstico (sólo transmisión continuamente variable) 156
Guía de diagnóstico y corrección de fallas (sólo transmisión manual) 158
Arranque remoto del motor (sólo si está equipado) 159
Rango de funcionamiento del arranque remoto del motor 159
Arranque remoto del vehículo 160
Aumento del tiempo de funcionamiento del motor 160
Cancelación del arranque remoto del motor 161
Condiciones en las que el arranque remoto del motor no funcionará 161
Cofre 162
Tapa de la cajuela 162
Apertura de la tapa de la cajuela 163
Funcionamiento del abridor 163
Acceso a la cajuela desde el interior (sólo si está equipado) 163
Puerta de llenado de combustible 164
Tapón de llenado de combustible 164
Volante de la dirección 166
Operación del dispositivo de inclinación y telescópico 166
Espejos 166
Espejo retrovisor 166
Espejos exteriores 167

LLAVES

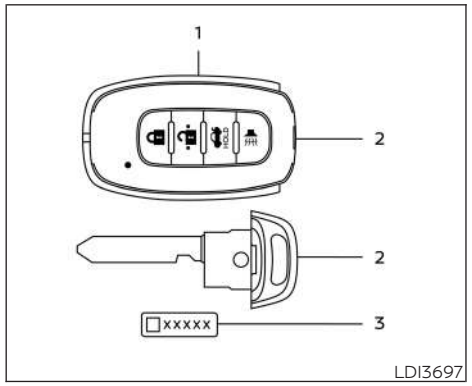

Tipo A (sólo si está equipada)

1. Intelligent Key
2. Llave mecánica
3. Placa de número de llave

NISSAN INTELLIGENT KEY®

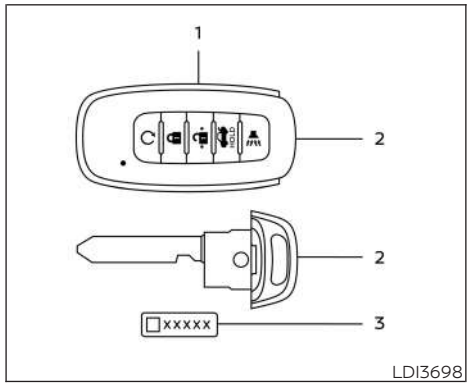

Tipo B (sólo si está equipada)

Su vehículo sólo puede ser manejado con las Intelligent Keys registradas en los componentes del sistema Intelligent Key de su vehículo y en los componentes del sistema inmovilizador de vehículo NISSAN.

Nunca deje estas llaves dentro del vehículo.

Puede registrar y usar hasta 4 Intelligent Keys para cada vehículo. Se deben registrar las llaves nuevas antes de usarlas con el sistema Intelligent Key y con el Sistema inmovilizador de vehículo NISSAN de su vehículo. Dado que el proceso de registro requiere borrar toda la memoria de los componentes del sistema Intelligent Key cuando se registran llaves nuevas, asegúrese de llevar al distribuidor NISSAN todas las llaves Intelligent Key que tenga.

Con las llaves se entrega una placa de número de llave. Anote el número de llave y guárdelo en un lugar seguro (como en su billetera), no en el vehículo. Si pierde las llaves, se recomienda que visite a un distribuidor NISSAN y solicite duplicados usando el número de llave. NISSAN no registra los números de llave y, por lo tanto, es muy importante conservar la placa de número de llave.

Un número de llave sólo es necesario cuando se han perdido todas las llaves y no se dispone de una a partir de la cual crear un duplicado. Si todavía tiene una llave, se puede duplicar sin saber el número de llave.

⚠ PRECAUCIÓN

A continuación se enumeran las condiciones o situaciones en las que se podría dañar la Intelligent Key:

- **No permita que la Intelligent Key, que contiene componentes eléctricos, entre en contacto con agua, ni**

con agua salada. Esto puede afectar el funcionamiento del sistema.

- **No deje caer la Intelligent Key.**
- **No golpee con fuerza la Intelligent Key contra otro objeto.**
- **No cambie ni modifique la Intelligent Key.**
- **Si la Intelligent Key se humedece, se puede dañar. Si la Intelligent Key se moja, séquela de inmediato.**
- **No coloque la Intelligent Key durante un período prolongado en un área en que las temperaturas sean superiores a 60 °C (140 °F).**
- **No coloque la Intelligent Key en un llavero que incluya un imán.**
- **No coloque la Intelligent Key cerca de equipos que produzcan un campo magnético, tal como una TV, equipos de audio y computadoras personales.**

Si pierde o le roban una Intelligent Key, NISSAN recomienda borrar el código de identificación de esa Intelligent Key en el vehículo. Esto puede impedir el uso no autorizado de la Intelligent Key, para hacer funcionar el vehículo. Para obtener información relacionada con el procedimiento de borrado, se recomienda que visite a un distribuidor NISSAN.

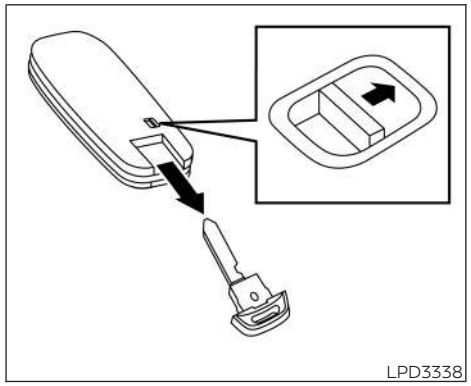

Llave mecánica

La Intelligent Key contiene la llave mecánica.

Para sacar la llave mecánica, libere la perilla de bloqueo en la parte posterior de la Intelligent Key.

Para instalar la llave mecánica, insértela con firmeza en la Intelligent Key hasta que la perilla de bloqueo vuelva a la posición de bloqueo.

Utilice la llave mecánica para activar el seguro o desactivar el seguro de la puerta del conductor.

⚠ PRECAUCIÓN

Lleve siempre la llave mecánica insertada en la ranura de la Intelligent Key.

LLAVES DEL SISTEMA INMOVILIZADOR DE VEHÍCULO NISSAN

Sólo puede conducir el vehículo usando las Intelligent Keys registradas en los componentes del sistema inmovilizador de vehículo NISSAN de su vehículo.

La llave mecánica se puede utilizar para todos los seguros.

Nunca deje las llaves en el vehículo.

Llaves adicionales o de reemplazo:

Si conserva una llave, el número de llave no es necesario cuando necesita llaves adicionales del Sistema inmovilizador de vehículo NISSAN. La llave existente se puede duplicar sin saber el número de llave. Es posible usar hasta cinco llaves del Sistema inmovilizador de vehículo NISSAN en un solo vehículo. Debe llevar al distribuidor NISSAN todas las llaves del sistema inmovilizador de vehículo NISSAN que tenga para registrarlas. Esto se debe a que el proceso de registro borra la memoria de

todos los códigos de llave registrados anteriormente en el Sistema inmovilizador de vehículo NISSAN. Luego del proceso de registro, estos componentes sólo reconocen las llaves codificadas en el Sistema inmovilizador de vehículo NISSAN durante el registro. Las llaves que no entregue al distribuidor en el momento del registro no podrán arrancar el vehículo.

PRECAUCIÓN

No permita que la llave del sistema inmovilizador, que contiene un transmisor eléctrico, entre en contacto con agua ni agua salada. Esto puede afectar la función del sistema.

Cuando las puertas se aseguran utilizando uno de los siguientes métodos, las puertas no se pueden abrir utilizando las manijas interiores o exteriores de las puertas. Para abrir las puertas, primero se deben desasegurar.

ADVERTENCIA

- **Antes de abrir una puerta, esté atento al tráfico en dirección contraria y evítelo.**
- **Para ayudar a prevenir el riesgo de lesiones o muerte por medio del funcionamiento accidental del vehículo o sus sistemas, incluido el quedar atrapado en las ventanillas o la activación accidental del seguro de la puerta, no deje sin vigilancia a niños, personas que requieran asistencia ni mascotas dentro del vehículo. Además, la temperatura dentro de un vehículo cerrado en un día caluroso puede elevarse rápidamente como para causar un riesgo importante de lesiones o muerte a las personas y las mascotas.**

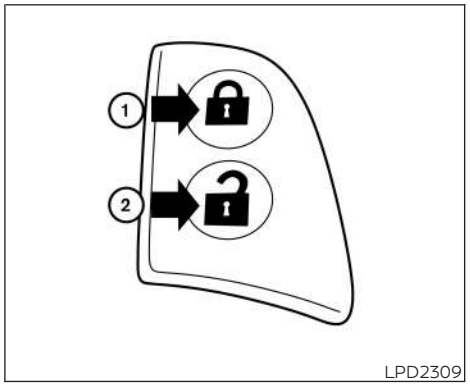

ACTIVACIÓN DE SEGUROS CON EL INTERRUPTOR DEL SEGURO ELÉCTRICO DE LAS PUERTAS

Para activar el seguro de todas las puertas sin la llave, oprima el interruptor del seguro de las puertas (lado del conductor) hasta la posición de bloqueo ①. Al activar el seguro de una puerta de esta forma, cerciórese de no dejar la llave en el interior del vehículo.

Para desactivar el seguro de todas las puertas sin la llave, oprima el interruptor del seguro de las puertas (lado del conductor) hasta la posición de desbloqueo ②.

Protección contra aplicación accidental de los seguros

Cuando el interruptor de encendido está en la posición ON (Encendido) y se mueve el interruptor del seguro eléctrico de las puertas a la posición de bloqueo, y alguna puerta está abierta, todas las puertas se bloquearán y desbloquearán automáticamente.

SEGUROS AUTOMÁTICOS DE LAS PUERTAS

- Se activan automáticamente los seguros de todas las puertas cuando la velocidad del vehículo llega a 25 km/h (15 mph).
- Transmisión continuamente variable (CVT) (solo si está equipado)
  - Los seguros de todas las puertas se desactivan automáticamente al poner la transmisión en la posición P (Estacionamiento) u OFF (Apagado).
- Transmisión manual (sólo si está equipado)
  - Los seguros de todas las puertas se desactivan automáticamente al poner el encendido en la posición OFF (Apagado).

NOTAS:

La función de desbloqueo automático de las puertas se puede cambiar utilizando la opción "Ajustes del vehículo" en la pantalla de información del vehículo. Para obtener información adicional, consulte "Ajustes del vehículo" (P. 101).

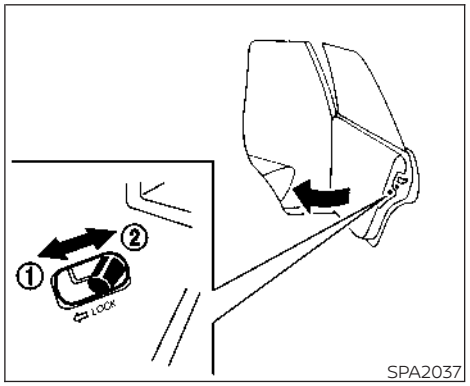

MECANISMO DE SEGURIDAD PARA NIÑOS EN LAS PUERTAS TRASERAS

Los mecanismos de seguridad para niños ayudan a impedir que las puertas traseras se abran accidentalmente, en especial cuando hay niños pequeños en el vehículo.

Las palancas del mecanismo de seguridad para niños se encuentran en el borde de las puertas traseras.

Cuando la palanca está en la posición de desbloqueo ②, la puerta se puede abrir desde el exterior o desde el interior.

SISTEMA NISSAN INTELLIGENT KEY®

Cuando la palanca está en la posición LOCK (Bloqueo) ①, la puerta se puede abrir sólo desde el exterior.

⚠ADVERTENCIA

- **Las ondas de radio pueden afectar adversamente a los equipos médicos eléctricos. Las personas que usan un marcapasos deben comunicarse con el fabricante de estos equipos para conocer las posibles influencias antes del uso.**
- **La Intelligent Key transmite ondas de radio al presionar los botones. La FAA advierte que las ondas de radio pueden afectar los sistemas de navegación y comunicación de los aviones. No opere la Intelligent Key mientras esté en un avión. Asegúrese de que los botones no se activen accidentalmente al almacenar la unidad para un vuelo.**
- **Asegúrese de acoplar la posición P (Estacionamiento) y aplicar el freno de estacionamiento cuando estacione el vehículo, cuando entre o salga del vehículo, o al cargar equipaje. No hacerlo puede hacer que el vehículo se mueva o ruede inesperadamente y causar lesiones personales graves o daños a la propiedad.**

La Intelligent Key puede activar todos los seguros de las puertas mediante la función del control remoto o con el interruptor de apertura (sólo si está equipado) del vehículo sin necesidad de sacar la llave de un bolsillo o de una cartera. El entorno o las condiciones de operación pueden afectar el funcionamiento de la Intelligent Key.

Asegúrese de leer lo siguiente antes de usar la Intelligent Key.

⚠PRECAUCIÓN

- **Asegúrese de llevar consigo la Intelligent Key cuando maneje el vehículo.**
- **Nunca deje la Intelligent Key en el vehículo cuando salga de este.**

La Intelligent Key está en permanente comunicación con el vehículo, ya que recibe ondas de radio. La Intelligent Key transmite ondas de radio débiles. Las condiciones ambientales pueden interferir con la operación de la Intelligent Key en las siguientes condiciones de operación:

- Cuando se usa cerca de un lugar en que se transmiten ondas de radio potentes, tal como: una torre de TV, una estación de energía y una estación de radiodifusión.

- Cuando se poseen equipos inalámbricos, como teléfonos celulares, transceptores y equipos de radio CB (Banda civil).
- Cuando la Intelligent Key está en contacto con materiales metálicos o cubierta por estos.
- Cuando se usa cualquier tipo de control remoto de ondas de radio en las proximidades.
- Cuando la Intelligent Key se coloca cerca de un aparato eléctrico, tal como una computadora personal.
- Cuando el vehículo se estaciona junto a un parquímetro.

Cuando el nivel de la batería de la Intelligent Key sea bajo, se mostrará la advertencia de batería baja de Key en la pantalla de información del vehículo (sólo si está equipada).

Dado que la Intelligent Key recibe ondas de radio en forma continua, si se deja cerca de equipos que transmiten ondas de radio potentes, tales como señales de una TV y de una computadora personal, es posible que la vida útil de la batería se reduzca.

Para obtener información adicional, consulte "Interruptor de encendido con botón de presión" (P. 264) y "Reemplazo de la batería de la Intelligent Key" (P. 441).

⚠ PRECAUCIÓN

A continuación se enumeran las condiciones o situaciones en las que se podría dañar la Intelligent Key:

- **No permita que la Intelligent Key, que contiene componentes eléctricos, entre en contacto con agua, ni con agua salada. Esto puede afectar el funcionamiento del sistema.**
- **No deje caer la Intelligent Key.**
- **No golpee con fuerza la Intelligent Key contra otro objeto.**
- **No cambie ni modifique la Intelligent Key.**
- **Si la Intelligent Key se humedece, se puede dañar. Si la Intelligent Key se moja, séquela de inmediato.**
- **Si la temperatura exterior es inferior a –10 °C (14 °F), es probable que la batería de la llave inteligente no funcione correctamente.**
- **No coloque la Intelligent Key durante un período prolongado en un área en que las temperaturas sean superiores a 60 °C (140 °F).**
- **No coloque la Intelligent Key en un llavero que incluya un imán.**
- **No coloque la Intelligent Key cerca de equipos que produzcan un campo magnético, tal como una TV, equipos de audio y computadoras personales.**

Si pierde o le roban una Intelligent Key, NISSAN recomienda borrar el código de identificación de esa Intelligent Key en el vehículo. Esto puede impedir el uso no autorizado de la Intelligent Key, para hacer funcionar el vehículo. Para obtener información relacionada con el procedimiento de borrado, se recomienda que visite a un distribuidor NISSAN.

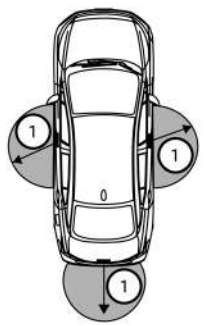

LPD3572

RANGO DE OPERACIÓN

Las funciones de la Intelligent Key sólo se pueden usar cuando la Intelligent Key se encuentra dentro del rango de operación especificado con respecto al interruptor de apertura (sólo si está equipado) ①.

Cuando la batería de la Intelligent Key se descarga o existen ondas de radio potentes cerca del lugar de operación, el rango de funcionamiento de la Intelligent Key se reduce y es posible que la llave no funcione correctamente.

La escala de funcionamiento está dentro de los 80 cm (31.50 pulg) de cada interruptor de apertura (sólo si está equipado) ①.

Si la Intelligent Key está muy cerca del cristal de la puerta o de la manija, los interruptores de apertura (sólo si está equipado) podrían no funcionar.

Cuando la Intelligent Key se encuentra dentro del rango de operación, cualquier persona, incluso alguien que no posea la Intelligent Key, puede presionar el interruptor de apertura (sólo si está equipado) para activar o desactivar el seguro de las puertas.

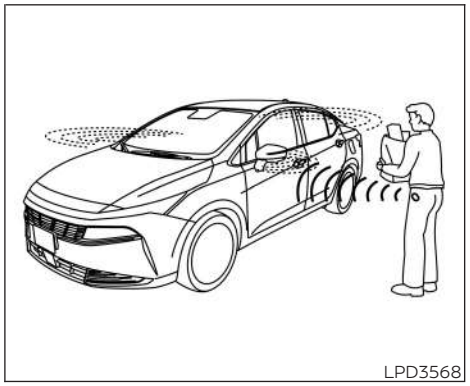
LPD3568

OPERACIÓN DE LA NISSAN INTELLIGENT KEY®

Puede asegurar o desasegurar las puertas sin sacar la Intelligent Key de su bolsillo o bolsa.

Cuando tiene la Intelligent Key con usted, puede aplicar o desactivar el seguro a todas las puertas con el interruptor de apertura de la manija de la puerta (sólo si está equipado) dentro del rango de funcionamiento.

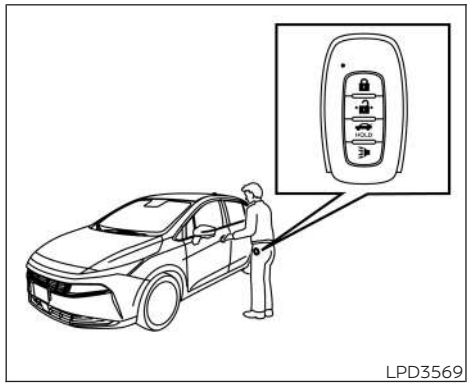

Activación del seguro de las puertas

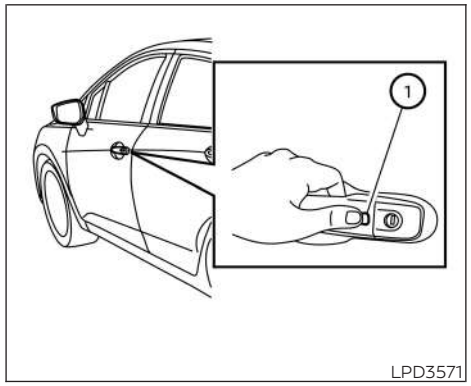

1. Mueva la palanca de cambios a la posición P (estacionamiento) (sólo transmisión continuamente variable) o a la posición N (Neutro) y aplique el freno de estacionamiento (sólo transmisión manual), coloque el interruptor de encendido en la posición LOCK (Bloqueo) y asegúrese de llevar la Intelligent Key con usted.
2. Cierre todas las puertas.
3. Presione cualquier interruptor de apertura de la manija de la puerta (sólo si está equipado) ① mientras tiene la Intelligent Key con usted.
4. Se aplicará el seguro a todas las puertas y cajuela.
5. Las luces indicadoras de peligro destellarán dos veces y la señal acústica exterior sonará una vez.

NOTAS:

- **Las puertas y la tapa de la cajuela se traban con el interruptor de apertura de la manija de la puerta (si está equipado) mientras el interruptor de encendido no está en la posición LOCK (bloqueo).**
- **Las puertas y la tapa de la cajuela no activan el seguro al presionar el interruptor de apertura de la manija (sólo si está equipado) de la puerta si hay alguna puerta abierta. Sin embargo, el seguro de las puertas se activa con la llave mecánica incluso si hay alguna puerta abierta.**
- **Los interruptores de apertura (sólo si está equipado) de todas las puertas se pueden desactivar si la función de "Ext. Door Switch" (Interruptor de la puerta ext.) se cambia a OFF (apagado) en el menú "Vehicle Settings" (ajustes del vehículo) ubicado en la pantalla de información del vehículo (sólo si está equipado). Para obtener información**

adicional, consulte "Ajustes del vehículo" (P. 101).

- **El seguro de las puertas no se activa con el interruptor de apertura de manija de puerta (sólo si está equipado) si la Intelligent Key está dentro del vehículo; se emitirá un sonido para advertirlo. No obstante, cuando hay una Intelligent Key en el interior del vehículo, el seguro de las puertas se puede activar con otra Intelligent Key.**

⚠ADVERTENCIA

Después de activar los seguros de las puertas con el interruptor de apertura, revise las manijas de las puertas para verificar que los seguros se activaron correctamente. Si no se siguen estas instrucciones, podría provocar la apertura inadvertida de las puertas, lo que podría disminuir la seguridad de su vehículo.

⚠PRECAUCIÓN

- **Al activar los seguros de las puertas con el interruptor de apertura (sólo si está equipado), cerciórese de tener en su poder la Intelligent Key antes de activar el interruptor de apertura (sólo si está equipado) para evitar que la Intelligent Key se quede en el interior del vehículo.**
- **El interruptor de apertura (sólo si está equipado) funciona únicamente cuando el sistema Intelligent Key ha detectado la Intelligent Key.**

Protección contra aplicación accidental de los seguros

Para evitar que la Intelligent Key se quede accidentalmente en el interior del vehículo, el sistema Intelligent Key cuenta con protección contra aplicación de los seguros.

Cuando se abre la puerta del lado del conductor, las puertas se bloquean y, luego, la Intelligent Key se deja dentro del vehículo y todas las puertas se cierran, suena una señal acústica y se bloquean automáticamente las puertas.

NOTAS:

Es posible que el seguro de las puertas no se active si la Intelligent Key está en la misma mano con la que se opera el interruptor de apertura (sólo si está equipado) para bloquear la puerta. Coloque la Intelligent Key en una cartera, bolsillo o en su otra mano.

⚠PRECAUCIÓN

Es posible que la protección contra aplicación accidental de los seguros no funcione en las siguientes condiciones:

- **Cuando la Intelligent Key se coloca sobre el tablero de instrumentos.**
- **Cuando la Intelligent Key se coloca sobre la sombrerera trasera.**
- **Cuando la Intelligent Key se coloca dentro de la guantera o de una caja para guardar.**
- **Cuando la Intelligent Key se coloca dentro de los compartimentos de las puertas.**
- **Cuando la Intelligent Key se coloca sobre o debajo del área de la llanta de refacción.**
- **Cuando la Intelligent Key se coloca dentro o cerca de materiales metálicos.**

Desactivación del seguro de las puertas

1. Lleve con usted la Intelligent Key.
2. Presione el interruptor de apertura de la manija de la puerta (sólo si está equipado) ①.
3. Las luces indicadoras de peligro destellan una vez y el zumbador exterior suena una vez.
4. Presione nuevamente el interruptor de apertura de la manija de la puerta (sólo si está equipado) ① dentro de 5 segundos para desbloquear todas las puertas.

NOTAS:

Los interruptores de apertura (sólo si está equipado) de todas las puertas se pueden desactivar si la función de "Ext. Door Switch" (Interruptor de la puerta ext.) se cambia a OFF (apagado) en el menú "Vehicle Settings" (ajustes del vehículo) ubicado en la pantalla de información del vehículo. Para obtener información adicional, consulte "Ajustes del vehículo" (P. 101).

Si se jala una manija durante la apertura de las puertas, puede que no se desactive el seguro de esa puerta. Regrese la manija de la puerta a su posición original para quitar su seguro. Si el seguro no se desactiva luego de regresar la manija de puerta a su posición, presione el interruptor de apertura de la manija de puerta (sólo si está equipado) para desbloquearlo.

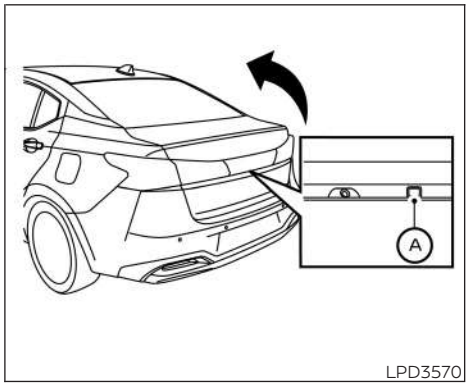

Apertura de la tapa de la cajuela

1. Desactive los seguros de todas las puertas.
2. Presione el interruptor de apertura Ⓐ de la cajuela mientras lleva consigo la Intelligent Key.
3. La cajuela se liberará. Sonará una señal acústica cuatro veces.
4. Levante la tapa de la cajuela para abrir la cajuela.

Protección contra aplicación accidental de los seguros

Para impedir que la Intelligent Key quede atrapada accidentalmente en el interior del vehículo, la protección contra cierre cuenta con el sistema Intelligent Key.

Cuando todas las puertas estén bloqueadas y la tapa de la cajuela esté cerrada con la Intelligent Key dentro de la cajuela, sonará una campanilla, y la cajuela se abrirá.

CÓMO USAR LA FUNCIÓN DE APERTURA A CONTROL REMOTO

La función de apertura a control remoto puede activar los seguros de todas las puertas mediante la función sin llave remota de la Intelligent Key. La función sin llave a control remoto puede operar a una distancia de 10 m (33 pies) del vehículo. La distancia de operación depende de las condiciones en torno al vehículo.

La función de apertura a control remoto no se activa en las siguientes condiciones:

- la Intelligent Key no está dentro del rango de funcionamiento.
- las puertas o la cajuela se abren y no se cierran bien.
- la batería de la Intelligent Key está descargada.

PRECAUCIÓN

Al activar el seguro de puertas con la Intelligent Key, asegúrese de no dejar la llave en el interior del vehículo.

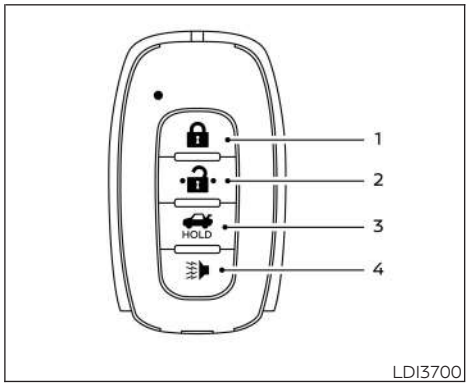

Tipo A (sólo si está equipada)

1. Botón (activación de seguros)
2. Botón (desactivación de seguros)
3. Botón (cajuela)
4. Botón (emergencia)

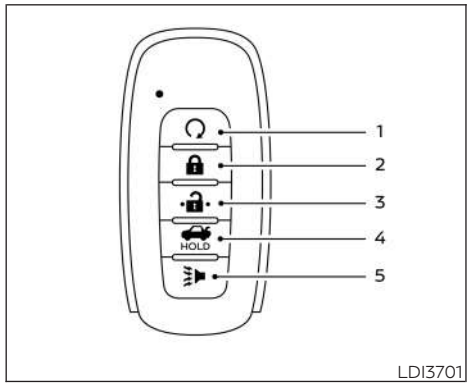

Tipo B (sólo si está equipada)

1. Botón (arranque remoto del motor)
2. Botón (activación de seguros)
3. Botón (desactivación de seguros)
4. Botón (cajuela)
5. Botón (emergencia)

Activación del seguro de las puertas

1. Coloque el interruptor de encendido en la posición LOCK (Bloqueo).
2. Cierre todas las puertas.
3. Presione el botón de la Intelligent Key.
4. Las luces indicadoras de peligro destellan dos veces y el claxon suena una vez.
5. Todas las puertas se cerrarán con seguro.

ADVERTENCIA

Luego de activar los seguros de las puertas con la Intelligent Key, revise las manijas de las puertas para verificar que los seguros se activaron correctamente. Si no se siguen estas instrucciones, podría provocar la apertura inadvertida de las puertas, lo que podría disminuir la seguridad de su vehículo.

Desactivación del seguro de las puertas

1. Presione el botón de la Intelligent Key para desbloquear la puerta del lado del conductor.
2. Las luces indicadoras de advertencia destellan una vez y se desbloquea la puerta del conductor.
3. Presione nuevamente el botón en un lapso de 1 minuto para desbloquear todas las puertas.

NOTAS:

La función de desactivación selectiva (sólo si está equipada) se puede cambiar en "Ajustes del vehículo" en la pantalla de información del vehículo. Para obtener información adicional, consulte "Ajustes del vehículo" (P. 101).

Liberación de la tapa de la cajuela

Presione el botón HOLD más de 1 segundo para abrir la tapa de la cajuela. El botón de liberación de la cajuela no funciona cuando el interruptor de encendido está en la posición ON (Encendido).

Utilizando la alarma de pánico

Si se encuentra cerca del vehículo y siente que está en riesgo, puede activar la alarma de pánico para llamar para recibir asistencia presionando y manteniendo presionado el botón de la Intelligent Key **durante un lapso superior a 0.5 segundos.**

La alarma de pánico y las luces delanteras permanecerán encendidas por un breve período.

La alarma de pánico se desactiva cuando:

- Ha funcionado por un momento.
- Se presiona cualquier botón de la Intelligent Key.
- Se presiona el interruptor de apertura (sólo si está equipado) en la puerta del conductor o del pasajero y la Intelligent Key está en el rango de la manija de la puerta.

Función de respuesta del claxon

Si lo desea, puede desactivar la función de respuesta del claxon utilizando la Intelligent Key. Las luces indicadoras de emergencia parpadean dos veces cuando se desactivan y se presiona el botón . Cuando se presiona el botón , no se activan las luces indicadoras de emergencia ni el claxon.

NOTAS:

Si cambia la función de Respuesta del claxon y el destello de las luces con la Intelligent Key, la pantalla de información del vehículo mostrará el modo actual después de ciclar el interruptor de encendido de la posición OFF (Apagado) a la posición ON (Encendido). La pantalla de información del vehículo también se puede utilizar para cambiar el modo de respuesta del claxon. Para obtener información adicional, consulte "Ajustes del vehículo" (P. 101).

Para desactivarla:

Mantenga oprimidos los botones y durante **al menos 2 segundos.** Las luces indicadoras de peligro destellarán tres veces para confirmar que se desactivó la función de respuesta del claxon.

Para activarla:

Mantenga oprimidos una vez más los botones y durante **al menos 2 segundos.** Las luces indicadoras de peligro destellarán una vez y el claxon sonará una vez para confirmar que se volvió a activar la función de pitido del claxon.

La desactivación de esta función no pone en silencio el claxon en caso de activarse la alarma.

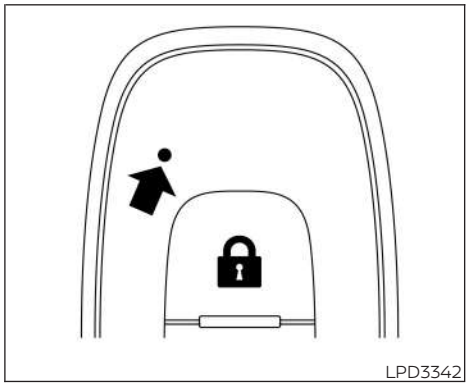

Luz de funcionamiento del botón de la Intelligent Key

La luz parpadea sólo cuando se presiona cualquier botón en la Intelligent Key. El encendido de las luces sólo significa que el llavero ha transmitido una señal. Para verificar que el vehículo ha realizado la acción, compruebe que emita la señal visual o sonora correspondiente.

Si la luz no parpadea, es posible que la batería esté demasiado baja para comunicarse con el vehículo. Si esto ocurre, es posible que deba reemplazarla. Para obtener información adicional sobre el reemplazo

de una batería, consulte "Reemplazo de la batería de la Intelligent Key" (P. 441).

FUNCIÓN DE DESBLOQUEO POR ACERCAMIENTO (sólo si está equipada)

Cuando se acerque al vehículo con la Intelligent Key, el vehículo se desbloqueará automáticamente mediante la función de desbloqueo por aproximación. Esta función está desactivada en los ajustes predeterminados. Puede activar esta función mediante la pantalla de información del vehículo. Para obtener información adicional, consulte "Ajustes del vehículo" (P. 101).

FUNCIÓN DE BLOQUEO POR DISTANCIAMIENTO (sólo si está equipada)

Cuando se aleje del vehículo con la Intelligent Key, el vehículo se bloqueará automáticamente mediante la función de bloqueo por distanciamiento. Esta función está desactivada en los ajustes predeterminados. Puede activar esta función mediante la pantalla de información del vehículo. Para obtener información adicional, consulte "Ajustes del vehículo" (P. 101).

NOTAS:

- **Cuando las puertas están bloqueadas por la función de bloqueo por distanciamiento, el indicador de peligro parpadea dos veces. Asegúrese de confirmar los seguros de las puertas antes de salir del vehículo.**
- **La función de bloqueo por distanciamiento puede no funcionar en las siguientes condiciones:**
  - **Cuando las puertas no estén cerradas de forma segura.**
  - **Cuando el motor está en marcha.**
  - **Cuando la Intelligent Key se coloca dentro del vehículo.**
  - **Cuando la Intelligent Key se coloca afuera del vehículo durante un tiempo. (Cuando se abre y cierra una puerta, se activa la función de bloqueo por distanciamiento).**

SEÑALES DE ADVERTENCIA

Para evitar que el vehículo se mueva inesperadamente con un manejo erróneo de la Intelligent Key o para evitar que el vehículo sea robado, desde el interior y exterior del vehículo, suena una señal acústica y en el tablero de instrumentos se enciende una luz de advertencia.

Cómo evitar que la Intelligent Key se olvide en el interior del vehículo

Si activa el seguro de todas las puertas usando el interruptor del seguro eléctrico de las puertas con la Intelligent Key dentro del vehículo, de inmediato se desactivará el seguro de éstas y la señal acústica le advertirá cuando se cierre la puerta.

GUÍA DE DIAGNÓSTICO (sólo transmisión continuamente variable)

Verifique la localización de todas las Intelligent Keys que estén programadas en el vehículo. Si hay otra Intelligent Key a distancia de alcance o dentro del vehículo, el sistema del vehículo puede responder de forma distinta a la esperada.

Síntoma		Causa posible	Solución
Al apagar el motor	La advertencia "Cambie a Estacionamiento" aparece en la pantalla y la señal acústica de advertencia interior suena continuamente.	La palanca de cambios no está en la posición P (Estacionamiento).	Mueva la palanca de cambios a la posición P (Estacionamiento).
Al abrir la puerta del conductor para salir del vehículo	Aparece en la pantalla la advertencia de puerta o cajuela abierta, y el timbre de advertencia interior suena continuamente.	El interruptor de encendido está en la posición ON (Encendido).	Ponga el interruptor de encendido en la posición OFF (Apagado).
Al cerrar la puerta después de salir del vehículo	La advertencia "No Key Detected" (no se detecta ninguna llave) (si está equipada) o la luz de advertencia NISSAN Intelligent Key® (si está equipada) aparecen en la pantalla, la campanilla exterior suena tres veces y la campanilla de advertencia interior suena durante aproximadamente 3 segundos.	El interruptor de encendido está en la posición ON (Encendido).	Ponga el interruptor de encendido en la posición OFF (Apagado).
	La advertencia "Cambie a Estacionamiento" aparece en la pantalla y la señal acústica exterior suena continuamente.	El interruptor de encendido está en la posición OFF (Apagado) y la palanca de cambios no está en la posición P (Estacionamiento).	Mueva la palanca de cambios a la posición P (Estacionamiento) y ponga el interruptor de encendido en la posición OFF (Apagado).
Al cerrar la puerta con la perilla interior del seguro puesta en LOCK (Bloqueo)	La señal acústica exterior suena durante 3 segundos aproximadamente y todas las puertas se desaseguran.	La Intelligent Key está dentro del vehículo.	Llévese consigo la Intelligent Key.
Cuando se presiona el interruptor de apertura de la manija de la puerta (sólo si está equipado) o el botón de la Intelligent Key para bloquear la puerta	La señal acústica exterior suena por 2 segundos aproximadamente.	La Intelligent Key está dentro del vehículo.	Llévese consigo la Intelligent Key.

Síntoma		Causa posible	Solución
Cuando se presiona el interruptor de encendido para arrancar el motor	El indicador de batería baja de la llave aparece en la pantalla.	La carga de la batería está baja.	Reemplace la batería por una nueva. Para obtener información adicional, consulte "Reemplazo de la batería de la Intelligent Key" (P. 441).
	La advertencia "No Key Detected" (no se detecta ninguna llave) (si está equipada) o la luz de advertencia NISSAN Intelligent Key® (si está equipada) aparecen en la pantalla, la campanilla exterior suena tres veces y la campanilla de advertencia interior suena durante aproximadamente 3 segundos.	La Intelligent Key no está en el vehículo.	Llévese consigo la Intelligent Key.
Cuando se presiona el interruptor de encendido (si está equipado)	La advertencia de error del sistema de la llave (si está equipado) o la luz de advertencia de la Intelligent Key® de NISSAN (si está equipada) aparecen en la pantalla.	Advierte que hay una falla en el sistema Intelligent Key.	Se recomienda que visite a un distribuidor NISSAN.

GUÍA DE DIAGNÓSTICO Y CORRECCIÓN DE FALLAS (sólo transmisión manual)

Síntoma		Causa posible	Solución
Cuando se aplica el freno de estacionamiento completamente	La señal acústica interior de advertencia suena continuamente.	El interruptor de encendido está en la posición ON (Encendido).	Ponga el interruptor de encendido en la posición OFF (Apagado).
Al abrir la puerta del conductor	Una señal acústica de advertencia suena en forma continua.	El interruptor de encendido está en la posición ON (Encendido).	Ponga el interruptor de encendido en la posición OFF (Apagado).
Cuando se oprime el interruptor de apertura de la manija de puerta (sólo si está equipado) para bloquear la puerta	La señal acústica exterior suena durante algunos segundos.	La Intelligent Key (si está equipada) está dentro del vehículo o del maletero.	Asegúrese de llevar la Intelligent Key con usted.
Al cerrar todas las puertas	La advertencia "No Key Detected" (no se detecta ninguna llave) (si está equipada) o la luz de advertencia NISSAN Intelligent Key® (si está equipada) aparecen en la pantalla, la campanilla exterior suena tres veces y la campanilla de advertencia interior suena durante aproximadamente 3 segundos.	El interruptor de encendido con botón de presión (si está equipado) está en la posición ON (encendido).	Ponga el interruptor de encendido en la posición OFF (Apagado).
	La campanilla exterior suena durante 3 segundos aproximadamente y todas las puertas se desbloquean.	La Intelligent Key (si está equipada) está en el vehículo o el maletero.	Asegúrese de llevar la Intelligent Key con usted.
Cuando se presiona el botón de interruptor de encendido (solo si está equipado) para poner en marcha el motor	La advertencia de nivel bajo de la batería de la llave se muestra en la pantalla de información del vehículo.	La carga de la batería está baja.	Reemplace la batería por una nueva. Para obtener información adicional, consulte "Reemplazo de la batería de la Intelligent Key" (P. 441).

ARRANQUE REMOTO DEL MOTOR (sólo si está equipado)

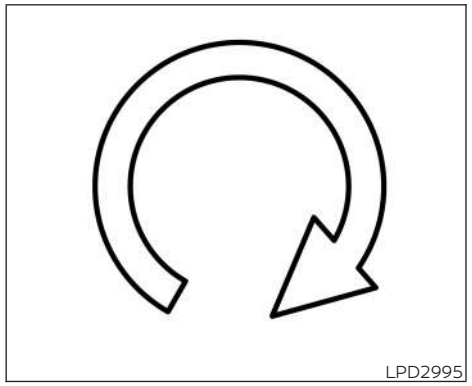

Si el vehículo está equipado con arranque remoto del motor, la NISSAN Intelligent Key® tendrá el botón . Esta característica permite arrancar el motor desde afuera del vehículo.

Las siguientes características pueden verse afectadas cuando se utiliza la función de arranque remoto del motor:

- Los vehículos equipados con un sistema de control de climatización manual (sólo si está equipado) activarán de manera predeterminada el último modo de calefacción o enfriamiento utilizado.
- Los vehículos equipados con un sistema de control de climatización automático (sólo si está equipado) activarán de manera predeterminada el modo de calefacción o enfriamiento según la temperatura exterior y la de la cabina. Para obtener información adicional, consulte "Arranque remoto del motor con control de climatización inteligente" (P. 202).

Las leyes de algunas comunidades locales pueden restringir o prohibir el uso de arranque remoto del motor o la cantidad de tiempo que el motor de un vehículo estacionado puede estar inactivo. Por ejemplo, algunas leyes requieren que una persona que utiliza el arranque remoto del motor tenga el vehículo a la vista o pueda restringir el tiempo de funcionamiento en la marcha mínima, excepto en temperaturas de congelación. Verifique los requerimientos de las regulaciones locales.

Otras condiciones pueden afectar el funcionamiento de la característica de arranque remoto del motor. Para obtener información adicional, consulte "Condiciones en las que el arranque remoto del motor no funcionará" (P. 161).

Otras condiciones pueden afectar el desempeño del transmisor de la Intelligent Key. Para obtener información adicional, consulte "Sistema NISSAN Intelligent Key®" (P. 146).

RANGO DE FUNCIONAMIENTO DEL ARRANQUE REMOTO DEL MOTOR

⚠ADVERTENCIA

- **Para ayudar a prevenir el riesgo de lesiones o muerte por medio del funcionamiento accidental del vehículo o sus sistemas, incluido el quedar atrapado en las ventanillas o la activación accidental del seguro de la puerta, no deje sin vigilancia a niños, personas que requieran asistencia ni mascotas dentro del vehículo. Además, la temperatura dentro de un vehículo cerrado en un día caluroso puede elevarse rápidamente como para causar un riesgo importante de lesiones o muerte a las personas y las mascotas.**
- **No utilice el arranque remoto del motor en espacios cerrados, como un garage. No respire los gases de escape, estos contienen monóxido de carbono, que es incoloro e inodoro. El monóxido de carbono es peligroso.**

Puede provocarle una pérdida del conocimiento o lesiones fatales.

⚠PRECAUCIÓN

Cuando la batería de la Intelligent Key se descarga o existen ondas de radio potentes cerca del lugar de operación, el rango de operación de la Intelligent Key se reduce y es posible que la Intelligent Key no funcione correctamente.

La función de arranque remoto del motor sólo se puede utilizar cuando la Intelligent Key está dentro del rango de funcionamiento específico del vehículo.

El rango de funcionamiento del arranque remoto del motor es de alrededor de 60 m (197 pies) del vehículo.

ARRANQUE REMOTO DEL VEHÍCULO

Para utilizar la función de arranque remoto del motor, realice lo siguiente:

1. Apunte la Intelligent Key hacia el vehículo.
2. Presione el botón para bloquear todas las puertas.
3. Mantenga presionado el botón durante 5 segundos hasta que destellen las luces direccionales y se enciendan las luces traseras. Si el vehículo no está a la vista, mantenga presionado el botón por al menos 2 segundos.

Los siguientes eventos ocurrirán cuando el motor arranca:

- Las luces de estacionamiento se encenderán y permanecerán encendidas mientras el motor esté funcionando.
- Las puertas se bloquearán y es posible que se encienda el sistema de control de clima.
- El motor continuará funcionando durante 10 minutos. Repita los pasos para aumentar el tiempo 10 minutos adicionales. Para obtener información adicional, consulte "Aumento de tiempo de funcionamiento del motor" (P. 160).

Mantenga presionado el freno y, luego, presione el interruptor de encendido con botón de presión a la posición ON (Encendido) antes de conducir. Para obtener información adicional, consulte "Conducción del vehículo" (P. 269).

AUMENTO DEL TIEMPO DE FUNCIONAMIENTO DEL MOTOR

La característica de arranque remoto del motor se puede extender una vez a través de los pasos que se describen en "Arranque remoto del vehículo" en esta sección. El tiempo de funcionamiento será calculado de la siguiente manera:

- El primer tiempo de funcionamiento de 10 minutos comienza cuando se realiza la función de arranque remoto del motor.
- Los 10 minutos posteriores comenzarán inmediatamente después de volver a llevar a cabo la función de arranque remoto. Por ejemplo, si el motor ha estado funcionando durante 5 minutos y se agregan 10 minutos, el motor funcionará un total de 15 minutos.
- El aumento del tiempo de funcionamiento del motor lo llevará al límite de dos arranques remotos del motor.

Se permite un máximo de dos arranques remotos del motor o un solo arranque con ampliación entre ciclos de encendido.

Se debe conducir el vehículo a una velocidad de al menos 7 km/h (4 mph) antes de volver a utilizar el procedimiento de arranque remoto del motor.

CANCELACIÓN DEL ARRANQUE REMOTO DEL MOTOR

Para cancelar el arranque remoto del motor, realice uno de los siguientes:

- Apunte la Intelligent Key hacia el vehículo y mantenga presionado el botón hasta que las luces de estacionamiento se apaguen.
- Encienda las luces intermitentes de advertencia de peligro.
- Encienda y luego apague el interruptor de encendido.
- El aumento del tiempo de funcionamiento del motor ha expirado.
- El primer sincronizador de 10 minutos caducó.
- Se ha abierto el cofre del motor.
- El vehículo sale de la posición "P" (Estacionamiento).
- La alarma suena debido a un acceso ilegal al vehículo.
- El interruptor de encendido se presiona sin una Intelligent Key en el vehículo.
- El interruptor de encendido se presiona con una Intelligent Key en el vehículo, pero no se pisa el pedal del freno.
- Se oprimió el pedal del acelerador.
- El vehículo se mueve después de un arranque remoto del motor. (Las luces intermitentes del indicador de advertencia parpadean una vez y el motor se detiene).

CONDICIONES EN LAS QUE EL ARRANQUE REMOTO DEL MOTOR NO FUNCIONARÁ

El arranque remoto del motor no funcionará si está presente alguna de las siguientes condiciones:

- El interruptor de encendido está en la posición ON (Encendido).
- El cofre no está firmemente cerrado.
- Las luces indicadoras de peligro están encendidas.
- El motor aún está funcionando. Se debe detener el motor completamente. Espere al menos 6 segundos si el motor pasó de funcionar a detenerse. Esto no se aplica cuando existe un aumento de tiempo de funcionamiento del motor.
- El botón no se mantiene presionado durante al menos dos segundos.
- El botón no se mantiene presionado durante 5 segundos después de presionar el botón de bloqueo.
- Se presiona el freno.
- No se han cerrado y bloqueado las puertas.
- La cajuela está abierta.
- La advertencia de error del sistema de llave se muestra en la pantalla de información del vehículo.
- La alarma suena debido a un acceso ilegal al vehículo.
- Ya se realizaron dos arranques remotos del motor o un solo arranque remoto del motor con una extensión. (Para utilizar la función de arranque remoto del motor nuevamente, el vehículo debe conducirse a velocidades de 7 km/h [4 mph]).
- El vehículo no está en la posición P (Estacionamiento).
- Existe una llave registrada detectada que ya se encuentra dentro del vehículo.
- La función de arranque remoto del motor se cambió a la posición OFF (Apagado) en la “Configuración del vehículo” en la pantalla de información del vehículo. Para obtener información adicional, consulte “Ajustes del vehículo” (P. 101).

COFRE

1. Jale la palanca de liberación del seguro del cofre que se ubica debajo del tablero de instrumentos hasta que el cofre se abra levemente.
2. Busque la palanca entre el cofre y la rejilla, y mueva la palanca hacia arriba con la yema de los dedos.
3. Levante el cofre.
4. Quite la varilla de sujeción e insértela en la ranura marcada con una flecha.

NOTAS:

No coloque la varilla de soporte en una ubicación distinta a la ranura designada.

Sostenga las piezas revestidas al quitar o volver a colocar la varilla de soporte. Evite el contacto directo con las partes metálicas, ya que éstas pueden estar calientes inmediatamente después de apagar el motor.

Para cerrar el cofre, regrese la varilla de soporte a su posición original, baje el cofre hasta unos 30 cm (12 pulg.) sobre la cerradura y déjelo caer. Esto permite el correcto enganche de la cerradura.

⚠ADVERTENCIA

- **Asegúrese de que el cofre esté completamente cerrado y enganchado antes de manejar. Si esto no se hace, puede abrirse y generar un accidente.**
- **Para evitar lesiones, no abra el cofre si observa que del compartimiento del motor emana vapor o humo.**

TAPA DE LA CAJUELA

⚠ADVERTENCIA

- **No maneje con la tapa de la cajuela abierta. Esto puede permitir que los peligrosos gases de escape ingresen al vehículo. Para obtener información adicional, consulte "Gas de escape (monóxido de carbono)" (P. 257).**
- **Supervise a los niños cuando se encuentren alrededor de automóviles para evitar que jueguen y queden atrapados en la cajuela, donde pueden sufrir graves lesiones. Mantenga el automóvil cerrado y el respaldo del asiento trasero y la tapa de la cajuela asegurados cuando no están en uso, y no deje las llaves del automóvil al alcance de los niños.**

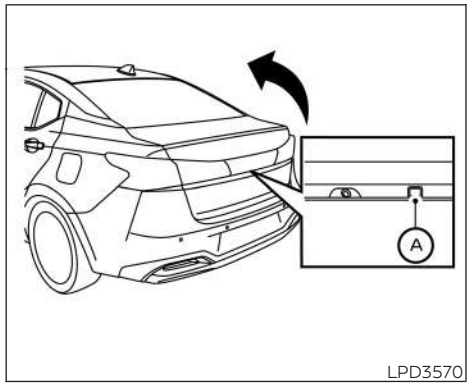

APERTURA DE LA TAPA DE LA CAJUELA

Para abrir la cajuela, desaplique el seguro con una de las siguientes operaciones:

- Jale la palanca de apertura hacia arriba localizada en el piso junto al asiento del conductor.
- Presione el interruptor de liberación Ⓐ.
- Presione el botón del control remoto. Para obtener información adicional, consulte "Sistema NISSAN Intelligent Key®" (P. 146).

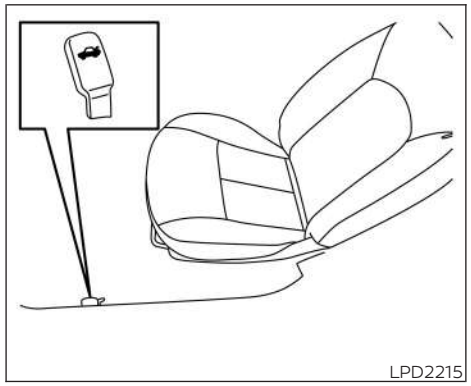

FUNCIONAMIENTO DEL ABRIDOR

⚠ADVERTENCIA

- **No maneje con la tapa de la cajuela abierta. Esto puede permitir que los peligrosos gases de escape ingresen al vehículo. Para obtener información adicional, consulte "Gas de escape (monóxido de carbono)" (P. 257).**
- **Supervise a los niños cuando se encuentren alrededor de automóviles para evitar que jueguen y queden atrapados en la cajuela, donde pueden sufrir graves lesiones. Mantenga el automóvil cerrado y el respaldo del asiento trasero y la tapa de la cajuela asegurados cuando no están en uso, y no deje las llaves del automóvil al alcance de los niños.**

El interruptor de liberación de la tapa de la cajuela está ubicado en el piso a la izquierda del asiento del conductor.

Para abrir la tapa de la cajuela, jale la palanca de apertura hacia arriba.

Para cerrar la tapa de la cajuela, baje y presione la tapa hasta asegurarla en su lugar.

ACCESO A LA CAJUELA DESDE EL INTERIOR (sólo si está equipado)

Se puede acceder a la cajuela desde el lado del conductor o desde el lado del pasajero del asiento trasero.

1. Mueva el asiento delantero a la posición totalmente hacia delante.
2. Jale la perilla del respaldo del asiento trasero.
3. Pliegue hacia abajo el respaldo del lado del conductor o del pasajero.

Para obtener información adicional, consulte "Asiento trasero plegable (sólo si está equipado)" (P. 8).

ADVERTENCIA

- **No permita que nadie viaje en el área de carga ni en el asiento trasero cuando está plegado. El uso de estas áreas por pasajeros sin sistemas de sujeción adecuados puede causar lesiones graves o fatales en un accidente o en un frenado repentino.**
- **Asegure correctamente toda la carga con cuerdas o correas a fin de impedir que se deslice o que se mueva. No coloque carga a una altura superior a la de los respaldos. En un frenado repentino o en un choque, la carga sin asegurar puede causar lesiones a los pasajeros.**
- **Cuando vuelva a colocar los respaldos en forma vertical, compruebe que están firmemente asegurados en la posición de enganche. Si no lo están, los pasajeros pueden sufrir lesiones en un accidente o en un frenado repentino.**
- **Supervise a los niños cuando se encuentren alrededor de automóviles para evitar que jueguen y queden atrapados en la cajuela, donde pueden sufrir graves lesiones. Mantenga el automóvil cerrado y el respaldo del asiento trasero y la tapa de la cajuela asegurados cuando no están en uso, y no deje las llaves del automóvil al alcance de los niños.**

PUERTA DE LLENADO DE COMBUSTIBLE

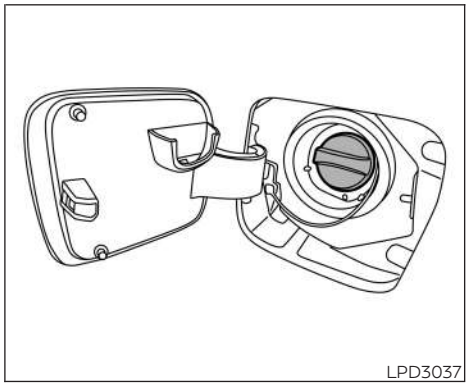

TAPÓN DE LLENADO DE COMBUSTIBLE

ADVERTENCIA

- **La gasolina es extremadamente inflamable y muy explosiva bajo ciertas condiciones. Puede sufrir quemaduras o lesiones graves si se utiliza o manipula incorrectamente. Siempre apague el motor y no fume ni permita la presencia de llamas o chispas cerca del vehículo al abastecer combustible.**

- **No intente llenar el tanque de combustible una vez que la boquilla de la bomba de combustible se cierra automáticamente. El abastecimiento continuo de combustible puede causar derrames e incluso un posible incendio.**
- **Use sólo un tapón de llenado de combustible de equipamiento original como reemplazo. Posee una válvula de seguridad incorporada para que los sistemas de combustible y de control de emisiones funcionen correctamente. El uso de un tapón inadecuado puede dar por resultado una falla grave y posibles lesiones. También puede hacer que se encienda la luz indicadora de falla (MIL) .**
- **Nunca suministre combustible en el cuerpo de aceleración para intentar arrancar el vehículo.**

- **No llene un contenedor de combustible portátil en el vehículo o remolque. La electricidad estática puede provocar la explosión de un líquido, vapor o gas inflamable en cualquier vehículo o remolque. Para reducir el riesgo de lesiones graves o incluso fatales al llenar los contenedores de combustible portátiles:**
  - **Siempre coloque el contenedor en el suelo al llenarlo.**
  - **No use dispositivos electrónicos al llenarlo.**
  - **Mantenga la boquilla de la bomba en contacto con el contenedor mientras lo llena.**
  - **Use sólo contenedores portátiles de combustible aprobados para líquido inflamable.**

PRECAUCIÓN

- **Si no aprieta correctamente el tapón de llenado de combustible, podría encenderse la luz indicadora de falla (MIL). Si la luz se enciende debido a que el tapón de llenado de combustible está suelto o no se encuentra en su posición, apriete o instale el tapón y siga conduciendo el vehículo. La luz se debe apagar después de realizar algunos recorridos. Si la luz no se apaga después de algunos viajes, haga que inspeccionen el vehículo. Se recomienda que visite un distribuidor NISSAN para este servicio.**
- **Si el combustible se derrama en la carrocería del vehículo, lávelo siempre con agua para evitar que se dañe la pintura.**
- **Inserte el tapón de llenado de combustible en línea recta dentro del tubo de llenado de combustible, luego apriételo hasta que escuche unos chasquidos.**
- **Para obtener más información, consulte "Luz indicadora de falla (MIL)" (P. 87).**

VOLANTE DE LA DIRECCIÓN

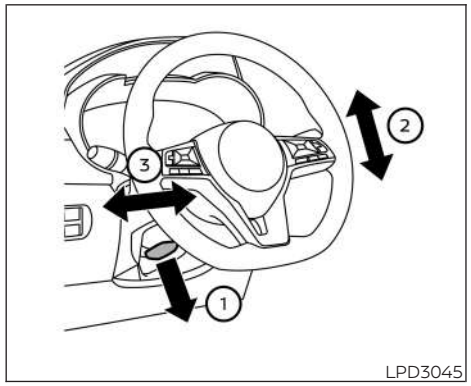

LPD3045

OPERACIÓN DEL DISPOSITIVO DE INCLINACIÓN Y TELESCÓPICO

Mueva la palanca de cierre ① hacia abajo:

- Ajuste el volante de la dirección hacia arriba o hacia abajo en la dirección ② hasta la posición deseada.
- Ajuste el volante de la dirección hacia adelante o hacia atrás en la dirección ③ hasta la posición deseada.

Empuje firmemente hacia arriba la palanca de cierre ① para bloquear el volante de la dirección en su lugar.

⚠ADVERTENCIA

No ajuste el volante de la dirección mientras esté manejando. Puede perder el control del vehículo y causar un accidente.

ESPEJOS

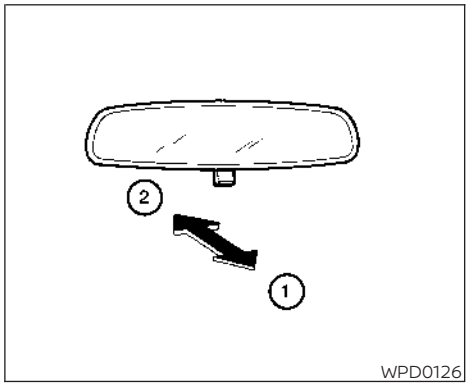

WPD0126

ESPEJO RETROVISOR

La posición nocturna ① reduce el brillo de los faros de los vehículos que vienen detrás, en la noche.

Use la posición diurna ② cuando maneje durante el día.

⚠ADVERTENCIA

Use la posición nocturna sólo cuando sea necesario, ya que esta reduce la claridad de la visión trasera.

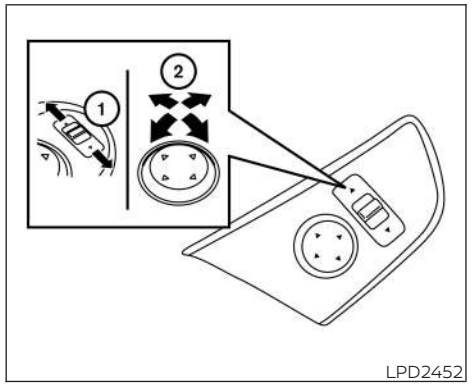

ESPEJOS EXTERIORES

Para hacer funcionar el control remoto de los espejos exteriores, mueva el interruptor pequeño ① para seleccionar entre los espejos derecho o izquierdo. Ajuste cada espejo en la posición deseada usando el interruptor grande ②. Mueva el interruptor pequeño a la posición (neutral) central para evitar mover accidentalmente el espejo.

ADVERTENCIA

- **No ajuste los espejos mientras maneja. Puede perder el control del vehículo y causar un accidente.**
- **Los objetos que se ven en los espejos exteriores están más cerca de lo que parecen. Tenga cuidado cuando se mueva a la derecha o la izquierda. Usar solamente estos espejos puede causar un accidente. Use el espejo interior o mire directamente por sobre su hombro para calcular las distancias correctas con relación a otros objetos.**

NOTAS

4 Sistemas de monitor, climatización, audio, teléfono y reconocimiento de voz

Manual del propietario de NissanConnect® (sólo si está equipado) 171
Botones del tablero de control 172
Cómo se usa la pantalla táctil 172
Cómo utilizar el botón MENU (Menú) 174
Botón Audio 174
Botón (brightness control [Control de brillo]) 174
Botón de la cámara 174
Cómo utilizar la perilla VOL (Volumen)/Botón PUSH (Oprimir) (Alimentación) 174
Ajuste de la pantalla 175
Ajustes del sistema 176
Monitor Intelligent Around View® (sólo si está equipado) 178
Operación del sistema de monitor Intelligent Around View® 180
Diferencia entre distancias calculadas y reales 183
Cómo estacionarse con las líneas predictivas del trayecto 186
Cómo cambiar la pantalla 187
Ajuste de la pantalla 188
Limitaciones del sistema de monitor Intelligent Around View® 189
Mantenimiento del sistema 191
Detección de objetos en movimiento (MOD) (sólo si está equipado) 192
Operación del sistema MOD 193
Activación y desactivación del MOD (sólo si está equipado) 195
Limitaciones del sistema MOD 195
Mantenimiento del sistema 196
Calefacción y aire acondicionado (manual) (sólo si están equipados) 197
Controles 198
Funcionamiento de la calefacción 199
Funcionamiento del aire acondicionado 200
Calefacción y aire acondicionado (automático) (sólo si está equipado) 202
Funcionamiento automático 203
Operación manual 203
Recomendaciones de operación 205
Servicio al aire acondicionado 205
Sistema de audio 206
Radio 206
Recepción de radio FM 206

Recepción de radio AM 207
Precauciones de funcionamiento del audio 207
Radio FM/AM 213
Radio AM/FM 215
Puerto de conexión USB (Bus de serie universal) (sólo si está equipado) 216
Operación del reproductor iPod®* 222
Transmisión de audio vía Bluetooth® 225
Interruptor en el volante de la dirección para control de audio 228
Antena 229
Teléfono de automóvil o radio CB 230
Manos libres Bluetooth® 230
Uso del sistema 232
Procedimiento de conexión de Bluetooth® 233
Indicadores 235
Botones de control 235
Pantalla de teléfono 235
Cómo hacer una llamada 236
Recepción de una llamada 237
Durante una llamada 237
Finalizar una llamada 237
Ajustes de Bluetooth® 238
Apple CarPlay® 241
Compatibilidad 241
Funcionamiento de Apple CarPlay® 243
Limitaciones del sistema Apple CarPlay® 244
Interruptor del volante de la dirección para el control Apple CarPlay® 244
Android Auto™ 245
Compatibilidad 245
Ajustes iniciales de Android Auto™ 246
Funcionamiento de Android Auto™ 248
Limitaciones del sistema Android Auto™ 249
Interruptor del volante de la dirección para el control de Android Auto™ 249
Marcas registradas 250
iPod®/iPhone® 252

MANUAL DEL PROPIETARIO DE NissanConnect® (sólo si está equipado)

Consulte el Manual del propietario de NissanConnect® que incluye la siguiente información.

- Sistema de audio
- Apple CarPlay® (sólo si está equipado)
- Android Auto™ (si está equipado)
- Sistema telefónico manos libres Bluetooth®
- Ver información
- Otras configuraciones
- Reconocimiento de voz (solo si está equipado)
- Información general del sistema

ADVERTENCIA

- **No mueva los controles de la calefacción o el aire acondicionado ni ajuste los controles de la pantalla mientras conduce, para no distraer su atención total de la conducción del vehículo.**
- **No desarme ni modifique el sistema. Si lo hace, se pueden provocar accidentes, incendios o descargas eléctricas.**
- **No use el sistema si observa alguna anomalía, como una pantalla congelada o falta de sonido. Continuar usando el sistema puede generar un accidente, incendio o descarga eléctrica.**
- **En caso de que observe algún objeto extraño en el hardware del sistema, si se derrama algún líquido en él o si percibe o huele a humo, detenga de inmediato el uso del sistema. Ignorar estas condiciones puede causar accidentes, incendios o descargas eléctricas. Se recomienda que visite un distribuidor NISSAN para hacer este servicio.**

BOTONES DEL TABLERO DE CONTROL

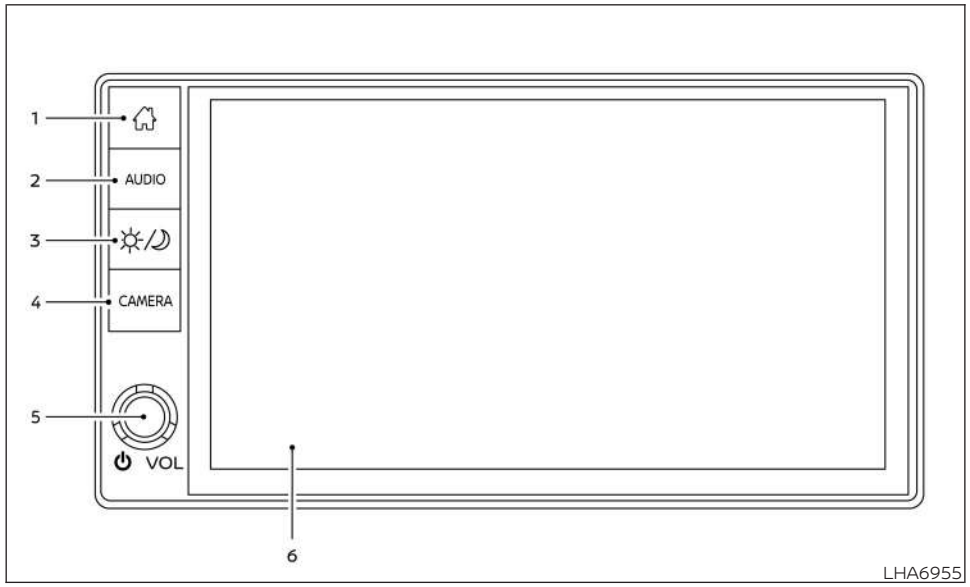

1. Botón MENU (Menú)
2. Botón AUDIO
3. Botón (brightness control [Control de brillo])
4. Botón CAMERA (Cámara)
5. Perilla VOL (Volumen) / Botón PUSH (Oprimir) (Alimentación)
6. Pantalla

Cuando use este sistema, asegúrese de que el motor esté en funcionamiento.

Si usa el sistema durante mucho tiempo con el motor apagado, el acumulador se descargará y el motor no podrá arrancar.

Símbolos de referencia:

"Ejemplo" — Las palabras entre comillas hacen referencia a una tecla que se muestra en la pantalla. Estas teclas se pueden seleccionar tocando la pantalla.

CÓMO SE USA LA PANTALLA TÁCTIL

PRECAUCIÓN

- **La pantalla de visualización de cristal se puede romper si un objeto duro o afilado la golpea. Si la pantalla de cristal se rompe, no la toque. Si lo hace, podría lesionarse.**
- **Para limpiar la pantalla, nunca use trapos ásperos, alcohol, bencina (gasolina blanca), disolvente para pintura (thinner) u otros disolventes, ni toallitas de papel con sustancias químicas de limpieza. Eso rayará o dañará la pantalla.**
- **No rocíe la pantalla con ningún líquido, por ejemplo agua o fragancias para automóvil. El contacto con líquidos hará que el sistema falle.**

Para garantizar una conducción segura, algunas funciones no pueden ser operadas al conducir.

Las funciones en pantalla que no están disponibles mientras se conduce se verán de color "gris".

⚠ADVERTENCIA

- **SIEMPRE ponga toda su atención al conducir.**
- **Evite utilizar características del vehículo que podrían distraerlo. Si se distrae, podría perder el control del vehículo y causar un accidente.**

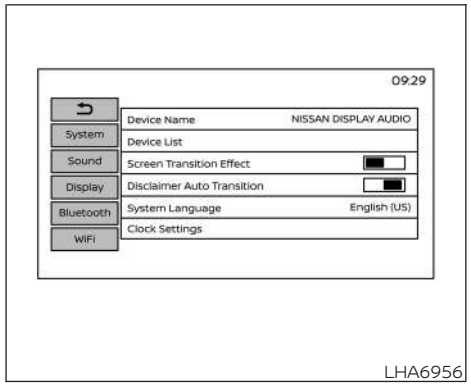

Operación de la pantalla táctil

Elemento del menú	Resultado
Selección de un elemento	Toque un elemento del menú para seleccionarlo. Seleccione la tecla "Device List" (Lista de dispositivos) en la pantalla. Toque la tecla " ⮌ " para regresar a la pantalla anterior.
Ajustar el elemento	Toque la tecla "-" o la tecla "+" para ajustar la configuración de un elemento.
Activar/desactivar el elemento	Toque la tecla " ▬ " o " ▭ " en el elemento para activar/desactivar la configuración del elemento. La tecla cambia según el estado actual de la configuración: cuando está encendida, es " ▬ " (ámbar); cuando está apagada, " ▭ " (no es ámbar).
Navegación en la página	Deslícese hacia arriba o hacia abajo en la pantalla para navegar por la página.

Mantenimiento de la pantalla táctil

Si limpia la pantalla, utilice un paño seco y suave. Si es necesaria una limpieza adicional, utilice un poco de detergente neutro con un paño suave. Nunca rocíe la pantalla con agua ni detergente. Primero humedezca el trapo y luego limpie la pantalla.

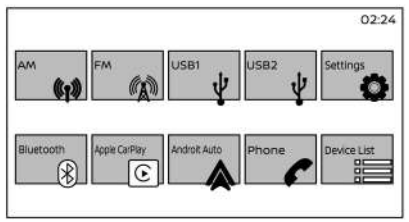

LHA6959

CÓMO UTILIZAR EL BOTÓN MENU (Menú)

Para seleccionar y ajustar las diversas funciones, características y modos que están disponibles en su vehículo:

1. Presione el botón MENU (Menú) en el tablero de control.
2. Toque el elemento que desee en la pantalla.

BOTÓN AUDIO

Oprima para visualizar la pantalla de audio. Cuando oprime este botón mientras no se muestre la pantalla de audio, se reproducirá la última fuente de audio reproducida.

BOTÓN (brightness control [Control de brillo])

Para cambiar el brillo de la pantalla, presione el botón . Si se presiona nuevamente el botón, la pantalla cambiará al modo de día o de noche.

Mantenga presionado el botón para apagar la pantalla.

Presione otra vez el botón para encender la pantalla.

BOTÓN DE LA CÁMARA

Presione para mostrar la pantalla del monitor Intelligent Around View® (sólo si está equipado).

CÓMO UTILIZAR LA PERILLA VOL (Volumen)/BOTÓN PUSH (Oprimir) (Alimentación)

Gire la perilla VOL (Volumen) para ajustar el volumen del audio.

Con el interruptor de encendido en la posición ON (Encendido), presione el botón PUSH (Presionar) (alimentación) para encender el radio.

Con el interruptor de encendido en la posición AUTO ACC (Accesorios automáticos), presione el botón PUSH (Presionar) (alimentación) para activar/desactivar la función de audio, el sistema de teléfono manos libres, Apple CarPlay®, Android Auto™, la pantalla y la funcionalidad de los botones del tablero de control, excepto el botón PUSH (Presionar) (alimentación).

NOTAS:

Cuando se activa la función de audio, el sistema activa el modo (radio, audio Bluetooth®, reproducción de audio USB, reproducción de video USB, reproducción de música iPod® y Apple CarPlay® o reproducción de música Android Auto™) que se estaba reproduciendo inmediatamente antes de desactivar la función de audio.

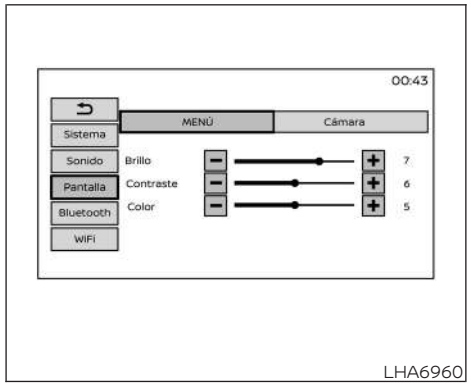

AJUSTE DE LA PANTALLA

- **Tipo A**

1. Presione el botón MENU (Menú) en el tablero de control.
2. Toque la tecla "Settings" (Configuración) en la pantalla.
3. Toque la tecla "Display" (Pantalla) en la pantalla.
4. Toque la tecla “Menu” (Menú) o la tecla “Camera” (Cámara) en la pantalla.
5. Ajuste las configuraciones tocando la tecla “+” o “–” del elemento deseado en la pantalla.

NOTAS:

No ajuste ninguna configuración de la pantalla mientras el vehículo está en movimiento.

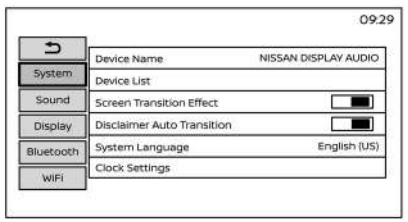

LHA6961

AJUSTES DEL SISTEMA

1. Presione el botón MENU (Menú) en el tablero de control.
2. Toque la tecla "Settings" (Configuración) en la pantalla.
3. Toque el elemento que desee en la pantalla.

Elemento del menú		Resultado
Sistema		Toque para cambiar las siguientes configuraciones.
	Nombre del dispositivo	Muestra el nombre del dispositivo del sistema. Se muestra en este campo de elemento.
	Lista de dispositivos	Muestra una lista de teléfonos inteligentes conectados para Apple CarPlay®/Android Auto™, ya sea actual o anteriormente.
	Efecto de transición de la pantalla	Activa/desactiva el efecto de transición de la pantalla.
	Transición automática de declinación de responsabilidad	Activa/desactiva la transición automática de la pantalla de declinación de responsabilidad a la siguiente pantalla.

Elemento del menú			Resultado
	System Language (Idioma del sistema)		Cambia el idioma en la pantalla.
	Ajuste del reloj		Cambia los siguientes ajustes.
		Use el formato de 24 horas	Activa/desactiva el formato de 24 horas de la visualización del reloj. Cuando está apagado, el reloj muestra el formato de 12 horas.
		Seleccionar el formato de fecha	Cambia el formato de fecha en la pantalla.
		Ajuste de "Time Zone" (Huso horario)	Activa/desactiva el ajuste de "Time Zone" (Huso horario).
		Establecer fecha y hora	Ajusta manualmente la fecha y el reloj. Se puede ajustar cuando “Time Zone Settings” (Ajuste de huso horario) está desactivada.
		Huso horario	Cambia la time zone (Huso horario). Es posible cambiarla cuando está activada “Time Zone Settings” (Configuración de huso horario).
		Horario de verano	Activa/desactiva el horario de verano.
	Restablecer		Restablece todos los ajustes predeterminados y borra la memoria.
	Acerca de		Muestra la información de licencia del software.
Sonido			Para obtener información adicional, consulte “Ajustes del sonido” (P. 214).
Pantalla			Ajusta la apariencia de la pantalla. Para obtener información adicional, consulte “Ajuste de la pantalla” (P. 175).
Bluetooth			Para obtener información adicional, consulte “Ajustes de dispositivos Bluetooth®” (P. 238).
Wi-Fi			Cambia los siguientes ajustes.
		Wi-Fi	Activa/desactiva la conexión Wi-Fi.

MONITOR INTELLIGENT Around View® (sólo si está equipado)

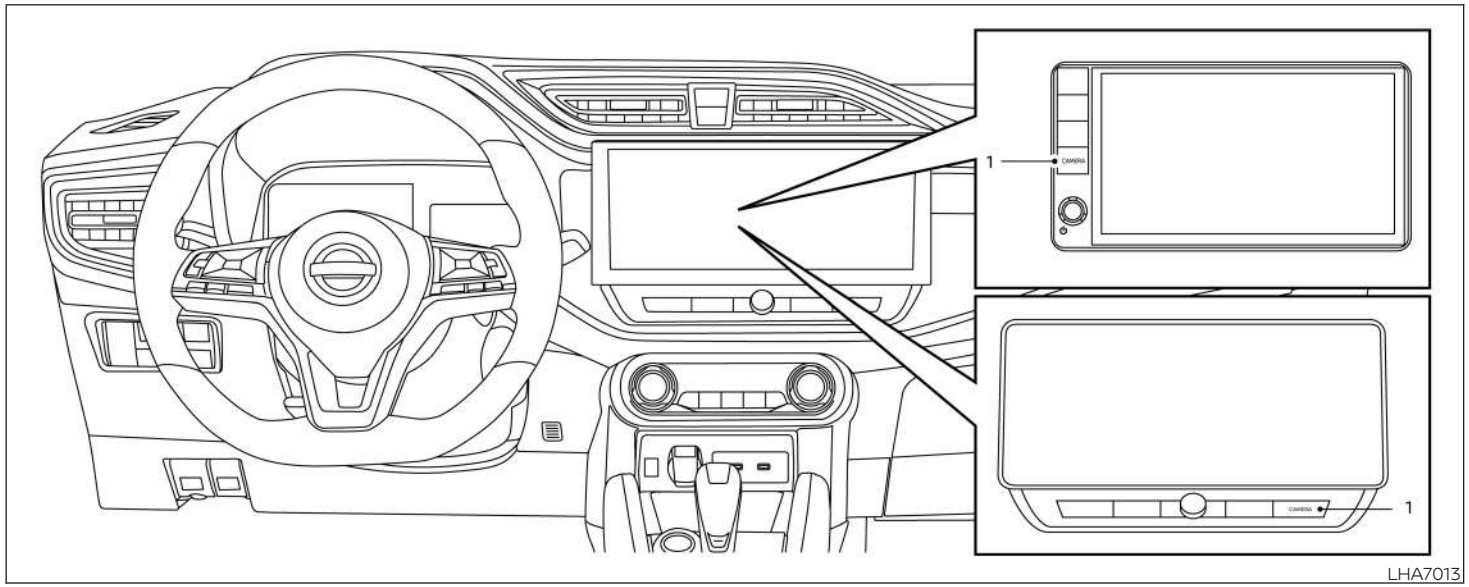

1. Botón CAMERA (Cámara)

⚠ADVERTENCIA

- **No seguir las advertencias e instrucciones relacionadas con el uso correcto del sistema de monitor Intelligent Around View® puede provocar lesiones graves o fatales.**
- **El sistema de monitor Intelligent Around View® es una función útil, pero no sustituye la operación correcta del vehículo, dado que tiene áreas donde no se pueden visualizar los objetos. Las cuatro esquinas del vehículo en particular son áreas**

donde no siempre aparecen los objetos en las vistas desde arriba, delantera o trasera. Siempre revise sus alrededores para cerciorarse de que es seguro moverse antes de operar el vehículo. Siempre opere el vehículo lentamente.

- **El conductor es siempre el responsable de la seguridad durante el estacionamiento y otras maniobras.**

⚠PRECAUCIÓN

No raye la lente cuando limpie la suciedad o la nieve de la parte delantera de la cámara.

El monitor Intelligent Around View® está diseñado como ayuda para el conductor en situaciones como el estacionamiento en un espacio o el estacionamiento en paralelo.

El monitor muestra varias vistas de la posición del vehículo en un formato de pantalla dividida. No todas las vistas están disponibles en todo momento.

Vistas disponibles:

- Vista delantera
  Vista de aproximadamente 150 grados de la parte delantera del vehículo.
- Vista trasera
  Vista de aproximadamente 150 grados de la parte trasera del vehículo.
- Vista de ojo de pájaro
  Vistas de los alrededores del vehículo desde arriba.
- Vista lateral delantera
  Vista alrededor y hacia delante de la rueda del lado del pasajero delantero.
- Vista amplia trasera
  Vista de aproximadamente 180 grados de la parte trasera del vehículo.

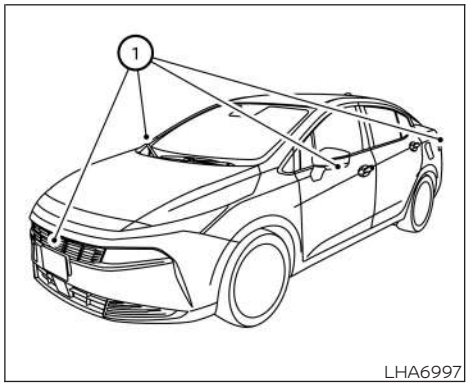

Para visualizar varias vistas, el sistema de monitor Intelligent Around View® utiliza cámaras situadas en la parrilla delantera, en los espejos exteriores del vehículo y una justo arriba de la placa del vehículo ①.

OPERACIÓN DEL SISTEMA DE MONITOR INTELLIGENT Around View®

Con el interruptor de encendido en la posición de ENCENDIDO, mueva la palanca de cambios a la posición R (Reversa) o presione el botón CAMERA (Cámara) para operar el monitor Intelligent Around View®.

La pantalla que se muestra en el monitor Intelligent Around View® regresará automáticamente a la pantalla anterior 3 minutos después de presionar el botón CAMERA (Cámara) con la palanca de cambios en una posición distinta de la posición R (Reversa).

Cuando se activa la cámara por primera vez con la vista desde arriba en la visualización, destellará un ícono rojo en la pantalla. Esto indica que el sistema de sonar está activado. Para obtener más información, consulte "Sistema de sonar trasero (RSS)" (P. 389).

Vistas disponibles

ADVERTENCIA

- **Las líneas guía de distancia y las líneas de anchura del vehículo se deben utilizar como referencia únicamente, cuando el vehículo está en una superficie pavimentada y nivelada. La distancia aparente visualizada en el monitor puede ser diferente a la distancia real entre el vehículo y los objetos desplegados.**
- **Utilice las líneas desplegadas y la vista desde arriba como referencia. Las líneas y la vista desde arriba se ven afectadas considerablemente por el número de ocupantes, la carga, el nivel del combustible, la posición del vehículo, y la condición y pendiente del camino.**
- **Si se reemplazan las llantas con llantas de diferente tamaño, es posible que las líneas de trayecto previsto y la vista desde arriba se desplieguen incorrectamente.**
- **Al conducir el vehículo en una pendiente ascendente, los objetos visualizados en el monitor están más lejos de lo que parecen. Al conducir el vehículo en una pendiente descendente, los objetos visualizados en el monitor están más cerca de lo que parecen.**
- **Los objetos en la vista trasera aparecerán visualmente opuestos a los que se visualizan en el monitor y en los espejos exteriores.**
- **Utilice los espejos o mire por las ventanas para evaluar apropiadamente las distancias a otros objetos.**
- **En un camino cubierto de nieve o resbaladizo, es posible que haya una diferencia entre las líneas de trayecto previsto y las líneas de trayecto real.**
- **Las líneas de anchura del vehículo y de trayecto previsto son más anchas que la anchura y trayecto reales.**
- **Las líneas desplegadas aparecen ligeramente desviadas hacia la derecha debido a que la cámara retrovisora no está instalada en la parte trasera central del vehículo.**

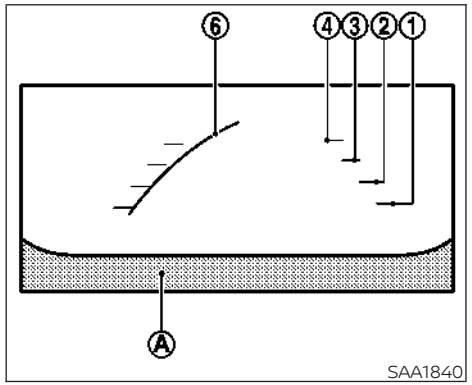

Vista delantera

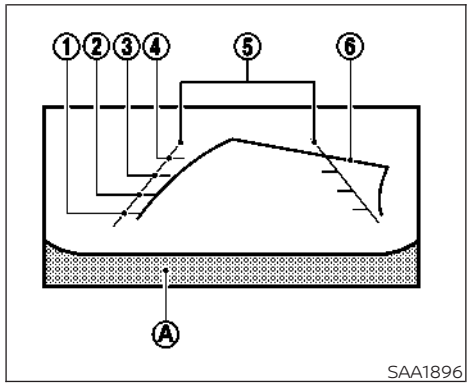

Vista trasera

Vista delantera y trasera

En el monitor aparecen las líneas guía que indican en forma aproximada el ancho del vehículo y las distancias a los objetos con respecto a la línea de la carrocería Ⓐ del vehículo.

Líneas guía de distancia:

Indican las distancias desde la carrocería del vehículo:

- Línea roja ①: aproximadamente 0.5 m (1.5 pies)
- Línea amarilla ②: aproximadamente 1 m (3 pies)
- Línea verde ③: aproximadamente 2 m (7 pies)
- Línea verde ④: aproximadamente 3 m (10 pies) (sólo si está equipado)

Líneas guía del ancho del vehículo ⑤:

Indican la anchura aproximada del vehículo al moverse en reversa.

Líneas de trayecto previsto ⑥:

Indican el trayecto previsto al operar el vehículo. Las líneas de trayecto previsto se despliegan en el monitor al girar el volante de la dirección. Las líneas de trayecto previsto se mueven dependiendo de qué tanto se mueva el volante de la dirección y no se despliegan cuando el volante de la dirección está en la posición recta hacia adelante.

La vista delantera no se despliega cuando la velocidad del vehículo es mayor de 10 km/h (6 mph).

NOTAS:

Cuando el monitor muestra la vista delantera y gira el volante de la dirección aproximadamente 90 grados o menos desde la posición recta hacia adelante, aparecen las líneas de trayecto previsto hacia la derecha e izquierda ⑥. Cuando el volante de la dirección se gira aproximadamente 90 grados o más, sólo se despliega una línea del lado opuesto al del viraje.

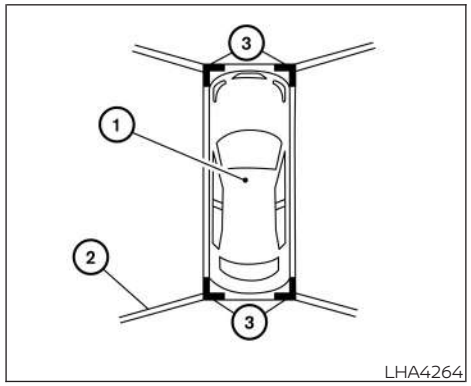

Vista desde arriba

La vista desde arriba muestra la vista superior del vehículo, lo que ayuda a confirmar la posición del vehículo y el trayecto previsto para un espacio de estacionamiento.

El ícono del vehículo ① muestra la posición del vehículo. Tenga en cuenta que la distancia aparente entre los objetos visualizados en la vista desde arriba puede variar un poco de la distancia real al vehículo.

Las áreas que las cámaras no pueden cubrir ② se indican en negro.

Después de colocar el interruptor de encendido en la posición ON (Encendido), el área no visible ② aparece resaltada en amarillo durante 3 segundos después de que aparezca la vista desde arriba.

Además, las esquinas no visibles se muestran en rojo y destellan durante los primeros 3 segundos ③ para recordarle al conductor que sea cauteloso.

⚠ADVERTENCIA

- **Los objetos en la vista desde arriba parecerán más lejos de lo que están en realidad.**
- **Los objetos altos, como una acera o vehículo, podrían verse mal alineados o podrían no desplegarse en la parte límite de las vistas.**
- **Los objetos que están arriba de la cámara no pueden ser desplegados.**
- **La vista desde arriba puede verse mal alineada si se altera la posición de la cámara.**
- **Una línea en el suelo podría verse mal alineada y no recta en la parte límite de las vistas. La mala alineación aumenta conforme se aleja la línea del vehículo.**

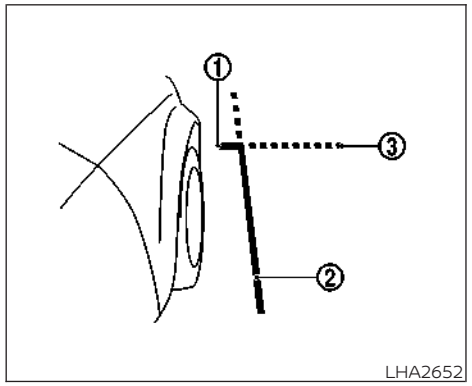

Vista lateral delantera

Líneas guía

Las líneas guía que indican la anchura y el extremo delantero aproximados del vehículo se despliegan en el monitor.

La línea delantera del vehículo ① muestra la parte delantera del vehículo.

La línea lateral del vehículo ② muestra el ancho aproximado del vehículo incluidos los espejos exteriores.

Las extensiones ③ de las líneas de la parte delantera ① y lateral ② se muestran con una línea punteada verde.

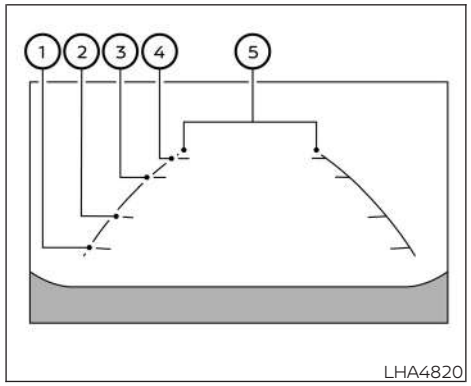

Vista amplia trasera

Vista amplia trasera

La amplia vista trasera muestra un área mayor en la pantalla completa y permite verificar las esquinas no visibles de los lados derecho e izquierdo. La vista amplia trasera muestra un área de aproximadamente 180 grados.

Líneas guía de distancia

Indican las distancias desde la carrocería del vehículo:

- Línea roja ①: aproximadamente 0.5 m (1.5 pies)
- Línea amarilla ②: aproximadamente 1 m (3 pies)
- Línea verde ③: aproximadamente 2 m (7 pies)
- Línea verde ④: aproximadamente 3 m (10 pies)

Líneas guía de ancho del vehículo ⑤

Indican la anchura del vehículo al moverse en reversa.

DIFERENCIA ENTRE DISTANCIAS CALCULADAS Y REALES

Las líneas guía desplegadas y sus ubicaciones en el suelo son únicamente para referencia aproximada. Los objetos en superficies cuesta arriba o cuesta abajo o los objetos salientes estarán ubicados realmente a distancias distintas de las mostradas en el monitor con respecto a las líneas guía (consulte las ilustraciones). Si tiene dudas, voltee y vea los objetos a medida que se mueve en reversa, o estaciónese y salga del vehículo para ver la posición de los objetos detrás del vehículo.

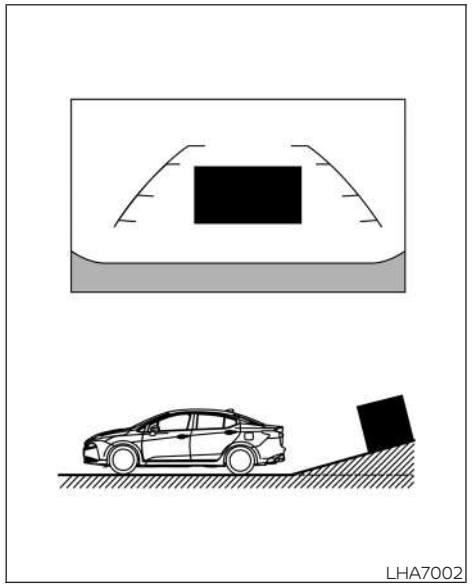

Movimiento de reversa en una pendiente ascendente pronunciada

Al mover el vehículo en reversa en una pendiente ascendente, las líneas guía de distancia y las líneas guía de anchura del vehículo se muestran más cerca de lo que en realidad están. Tenga en cuenta que cualquier objeto en la pendiente está más lejos de lo que aparece en el monitor.

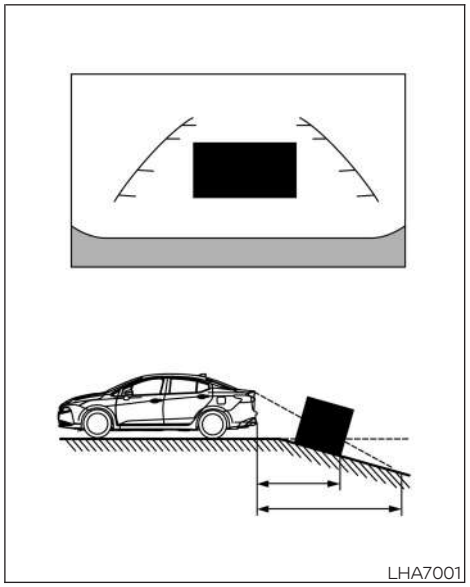

Movimiento de reversa en una pendiente descendente pronunciada

Al mover el vehículo en reversa en una pendiente descendente, las líneas guía de distancia y las líneas guía de anchura del vehículo se muestran más lejos de lo que

en realidad están. Tenga en cuenta que cualquier objeto en la pendiente está más cerca de lo que aparece en el monitor.

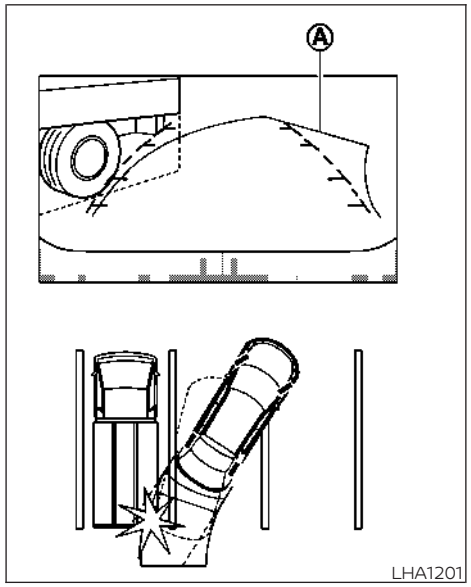

Movimiento de reversa cerca de un objeto protuberante

Las líneas de trayecto previsto Ⓐ (si están equipadas) no tocan el objeto en la pantalla. Sin embargo, el vehículo podría golpear el objeto si este se proyecta sobre el trayecto real del movimiento en reversa.

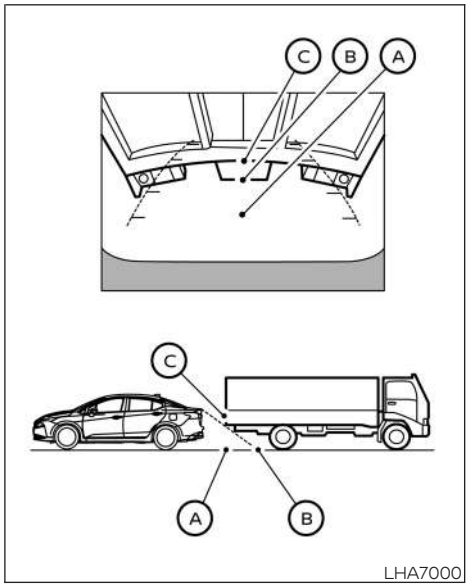

Movimiento de reversa detrás de un objeto protuberante

La posición Ⓒ se muestra más lejos que la posición Ⓑ en la pantalla. Sin embargo, la posición Ⓒ está realmente a la misma distancia que la posición Ⓐ. El vehículo puede golpear el objeto al moverse de reversa

hacia la posición Ⓐ si el objeto se proyecta sobre el trayecto real del movimiento de reversa.

CÓMO ESTACIONARSE CON LAS LÍNEAS PREDICTIVAS DEL TRAYECTO

⚠ADVERTENCIA

- **Si se reemplazan las llantas con llantas de diferente tamaño, las líneas de trayecto previsto podrían no desplegarse correctamente.**
- **En un camino cubierto de nieve o resbaladizo, es posible que haya una diferencia entre las líneas de trayecto previsto y las líneas de trayecto real.**
- **Si el acumulador se desconecta o se descarga, es posible que no se desplieguen correctamente las líneas de trayecto previsto. Si esto ocurre, realice el siguiente procedimiento:**
  - **Gire el volante de la dirección de la posición de bloqueo a la de desbloqueo mientras el motor está en marcha.**
  - **Conduzca el vehículo en un camino recto durante más de 5 minutos.**
- **Al girar el volante de la dirección con el interruptor de encendido en la posición ACC (Accesorios), es probable que las líneas de trayecto previsto no aparezcan correctamente.**

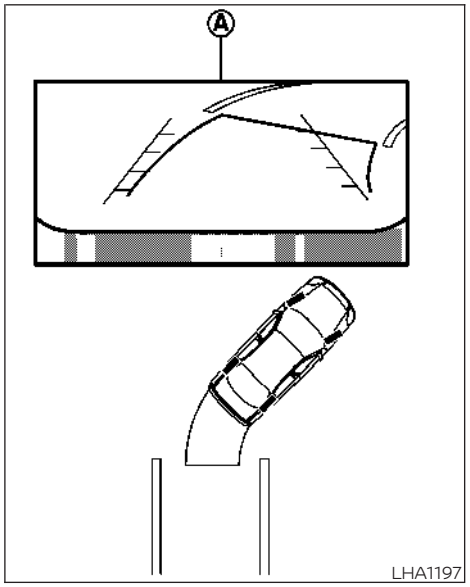

1. Verifique visualmente que el espacio de estacionamiento es seguro, antes de estacionar el vehículo.
2. La vista trasera del vehículo aparece en la pantalla Ⓐ cuando la palanca de cambios se mueve a la posición R (Reversa).

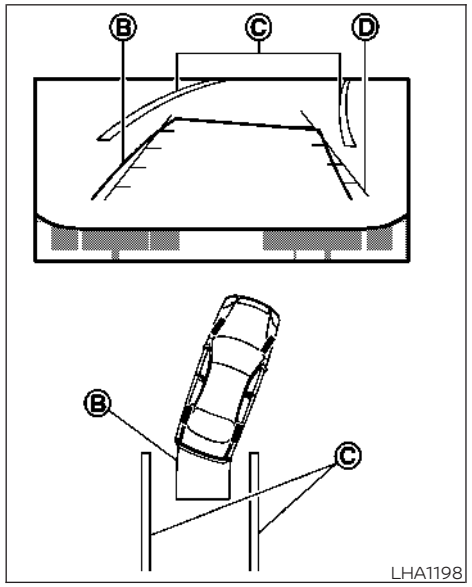

3. Mueva el vehículo lentamente en reversa, ajustando el volante de la dirección de manera que las líneas de trayecto previsto Ⓑ ingresen al espacio de estacionamiento Ⓒ.
4. Maniobre el volante de la dirección para hacer que las líneas guía de ancho del vehículo Ⓓ queden paralelas con el espacio de estacionamiento Ⓒ tomando como referencia las líneas de trayecto previsto.
5. Cuando el vehículo esté totalmente estacionado en el espacio, mueva la palanca de cambios a la posición P (Estacionamiento) y aplique el freno de estacionamiento.

CÓMO CAMBIAR LA PANTALLA

Con el interruptor de encendido en la posición de ENCENDIDO, presione el botón CAMERA (Cámara) o mueva la palanca de cambios a la posición R (Reversa) para operar el monitor Intelligent Around View®.

El monitor Intelligent Around View® muestra distintas vistas de pantalla dividida según la posición de la palanca de cambios. Presione el botón CAMERA (Cámara) para cambiar entre las vistas disponibles.

Si la palanca de cambios está en la posición R (Reversa), las vistas disponibles son:

- Pantalla dividida de la vista trasera/vista aérea
- Pantalla dividida de la vista trasera/vista lateral delantera
- Vista amplia trasera

Si la palanca de cambios está en la posición P (Estacionamiento) o D (Marcha), las vistas disponibles son:

- Pantalla dividida de vista delantera/vista desde arriba
- Pantalla dividida de vista delantera/vista lateral delantera

La pantalla cambiará de la pantalla del monitor Intelligent Around View® cuando ocurra lo siguiente:

- La palanca de cambios está en la posición D (Marcha) y la velocidad del vehículo aumenta a más de 10 km/h (6 mph) aproximadamente
- Se selecciona una pantalla diferente.

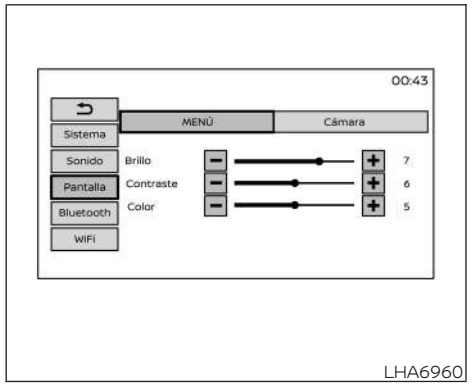

Tipo A (sólo si está equipada)

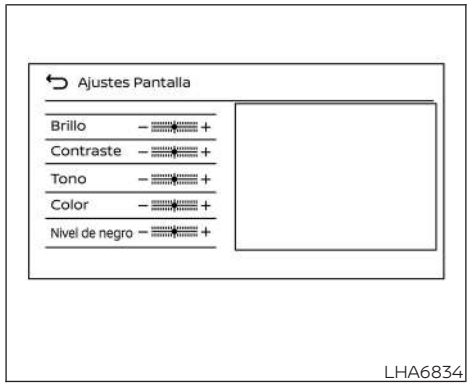

Tipo B (sólo si está equipada)

AJUSTE DE LA PANTALLA

- **Tipo A**
  1. Presione el botón MENU (Menú) en el tablero de control.
  2. Toque la tecla "Settings" (Configuración) en la pantalla.
  3. Toque la tecla "Display" (Pantalla) en la pantalla.
  4. Toque la tecla “Menu” (Menú) o la tecla “Camera” (Cámara) en la pantalla.
  5. Ajuste las configuraciones tocando la tecla “+” o “–” del elemento deseado en la pantalla.

- **Tipo B**
  1. Toque la tecla (MENU) (Menú) " " en la pantalla.
  2. Toque la tecla "Settings" (Configuración) en la pantalla.
  3. Toque la tecla "Camera" (Cámara).
  4. Toque la tecla "Display Settings" (Configuración de la pantalla).
  5. Ajuste los elementos ("Brillo", "Contraste", "Tinte", "Color" o "Nivel de negro") tocando la tecla "+" o "–" en la pantalla táctil.

NOTAS:

No ajuste ninguna configuración de la pantalla mientras el vehículo está en movimiento.

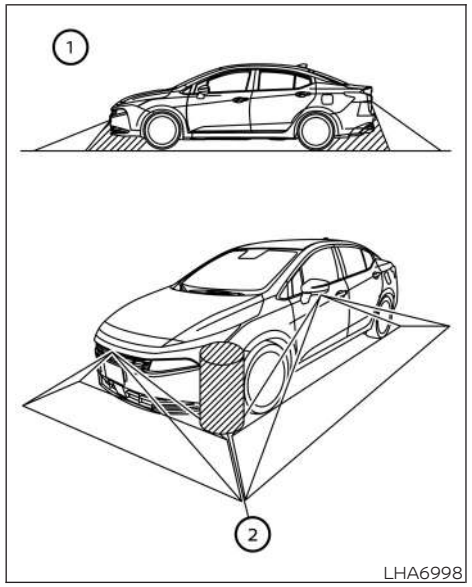

LIMITACIONES DEL SISTEMA DE MONITOR INTELLIGENT Around View®

ADVERTENCIA

A continuación, se enumeran las limitaciones del sistema de monitor Intelligent Around View®. Si no se opera el vehículo de acuerdo con estas limitaciones del sistema se podrían producir lesiones graves o fatales.

- **No utilice el monitor Intelligent Around View® con los espejos exteriores en la posición de almacenamiento y asegúrese de que la cajuela esté bien cerrada cuando opere el vehículo mientras utiliza el monitor Intelligent Around View®.**
- **La distancia aparente entre los objetos que se visualizan en el monitor Intelligent Around View® difiere de la distancia real.**
- **Las cámaras están instaladas en la parrilla delantera, en los espejos exteriores y arriba de la placa de la matrícula trasera. No coloque nada en el vehículo que cubra las cámaras.**
- **Cuando lave el vehículo con agua a alta presión, asegúrese de no rociarla alrededor de las cámaras. De lo contrario, puede entrarle agua a la cámara provocando condensación en el lente, fallas, un incendio o una descarga eléctrica.**
- **No golpee las cámaras. Son instrumentos de precisión. Si lo hace podría provocar una falla o daños teniendo como resultado un incendio o una descarga eléctrica.**

Hay algunas áreas donde el sistema no muestra los objetos y no advierte que hay objetos móviles. Cuando está en la pantalla con la vista hacia adelante o hacia atrás, es posible que no se vea un objeto debajo de la defensa o en el suelo ①. Cuando está en la vista desde arriba, un objeto alto cerca del límite de las áreas de visualización de la cámara ② no aparecerá en el monitor.

Las siguientes son limitaciones de operación y no representan una falla del sistema:

- Puede haber un retraso al cambiar entre vistas.
- Cuando la temperatura es extremadamente alta o baja, la pantalla podría no desplegar de forma clara los objetos.
- Si hay una luz fuerte apuntando directamente a la cámara, los objetos podrían no desplegarse claramente.
- La pantalla puede destellar cuando la luz es fluorescente.
- Los colores de los objetos que se ven en el monitor Intelligent Around View® pueden variar un poco con respecto a los colores reales de los objetos.
- Es posible que los objetos en el monitor Intelligent Around View® no sean claros y que el color del objeto varíe en un ambiente oscuro.
- Es posible que haya diferencias en la claridad entre la vista de cada cámara de la vista desde arriba.
- No aplique cera en la lente de la cámara. Elimine cualquier resto de cera con un trapo limpio humedecido con un agente de limpieza suave diluido y, luego limpie con un paño seco.

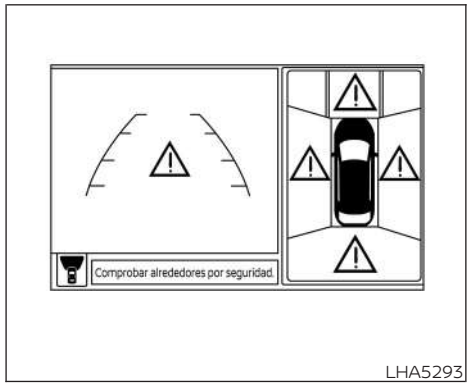

LHA5293

Sistema temporalmente no disponible

Cuando se muestra el ícono "!" en la pantalla, esto quiere decir que hay condiciones anormales en el Monitor Intelligent Around View®. Esto no dificultará el funcionamiento normal de la conducción, pero el sistema debe ser inspeccionado. Se recomienda que visite un distribuidor NISSAN para este servicio.

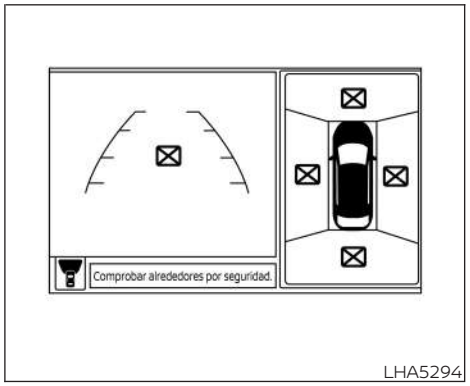

LHA5294

Cuando se muestre el ícono "[X]" en la pantalla, es posible que la imagen de la cámara esté recibiendo interrupciones electrónicas temporales de los dispositivos circundantes. Esto no dificultará el funcionamiento normal de la conducción, pero el sistema debe ser inspeccionado si esto sucede con frecuencia. Se recomienda que visite un distribuidor NISSAN para este servicio.

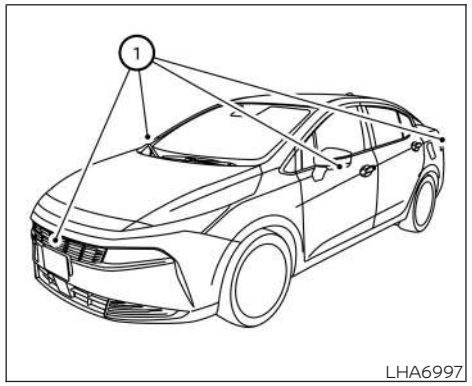

Si alguna de las cámaras ① tiene suciedad, lluvia o nieve acumulada, es posible que el monitor Intelligent Around View® no muestre los objetos con claridad. Limpie la cámara con un trapo humedecido con un agente de limpieza suave diluido y, luego limpie con un paño seco.

MANTENIMIENTO DEL SISTEMA

⚠PRECAUCIÓN

- **No use alcohol, bencina, ni disolventes para limpiar la cámara. Si lo hace se puede decolorar.**
- **No dañe las cámaras, pues eso afectará adversamente la pantalla del monitor.**

DETECCIÓN DE OBJETOS EN MOVIMIENTO (MOD) (sólo si está equipado)

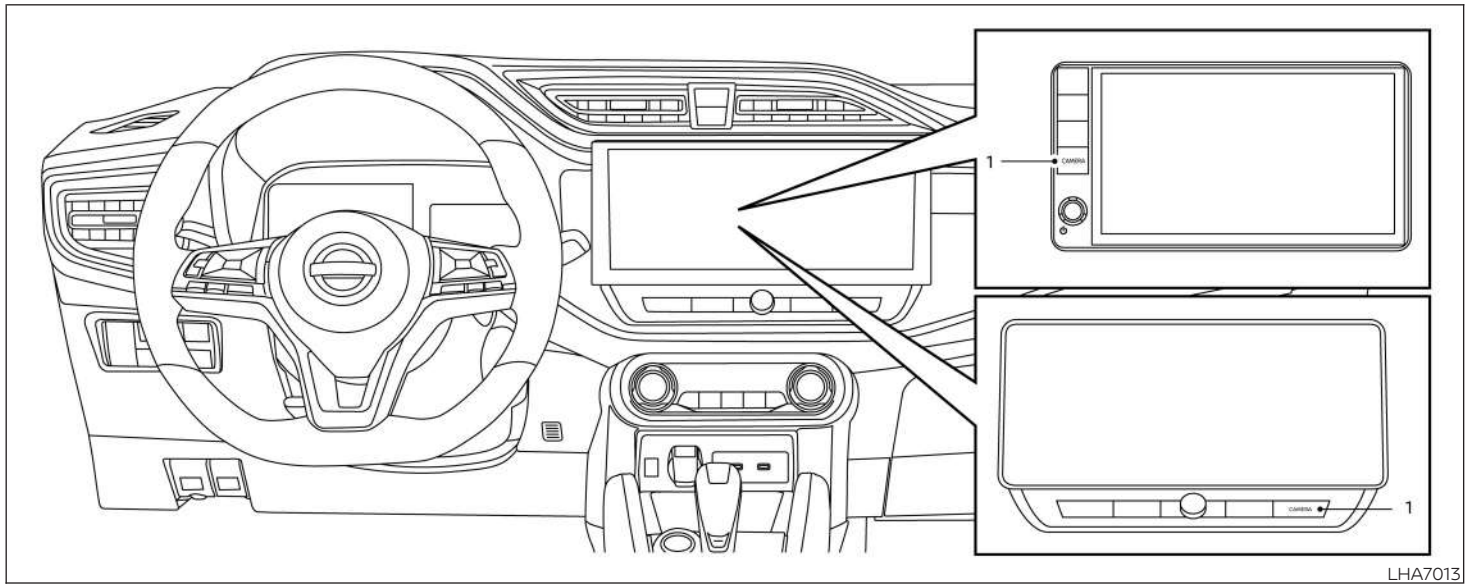

1. Botón CAMERA (Cámara)

⚠ADVERTENCIA

- **No seguir las advertencias e instrucciones relacionadas con el uso correcto del sistema de detección de objetos en movimiento (MOD) puede provocar lesiones graves o fatales.**
- **El sistema MOD no sustituye la operación correcta del vehículo y no está diseñado para evitar el contacto con los objetos que rodean el vehículo. Al maniobrar, siempre utilice los espejos exteriores y el espejo**

retrovisor, y voltee y verifique los alrededores para asegurarse de que es seguro realizar maniobras.

- **El sistema se desactiva a velocidades de más de 10 km/h (6 mph). Se reactiva a velocidades más bajas.**
- **El sistema MOD no está diseñado para detectar los objetos estáticos de los alrededores.**

El sistema MOD puede informar al conductor acerca de los objetos en movimiento que están cerca del vehículo cuando se mueve en reversa para salir de garajes, realiza maniobras en estacionamientos y en otras situaciones similares.

El sistema MOD detecta objetos en movimiento utilizando tecnología de procesamiento de imágenes en la imagen mostrada en la pantalla.

OPERACIÓN DEL SISTEMA MOD

El sistema MOD se activará automáticamente en las condiciones siguientes:

- Cuando la palanca de cambios está en la posición R (Reversa).
- Cuando se presiona el botón CAMERA (Cámara) para activar la vista de la cámara en la pantalla.
- Cuando la velocidad del vehículo disminuye por debajo de 10 km/h (6 mph) aproximadamente y se muestra la pantalla de la cámara.

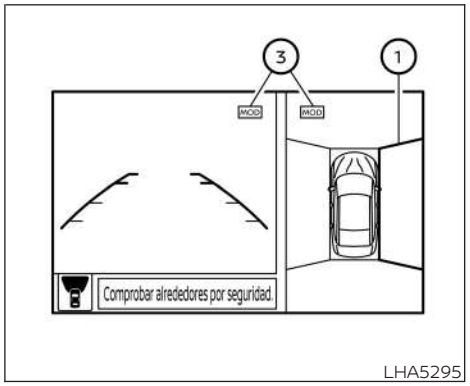

Vistas delantera y desde arriba

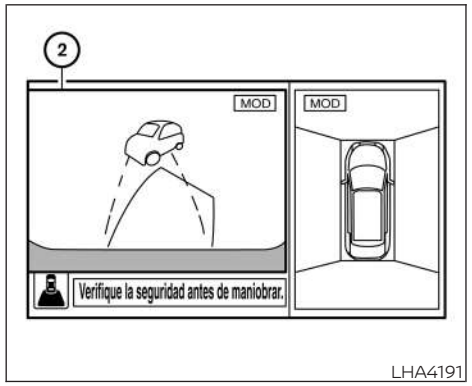

Vistas trasera y desde arriba

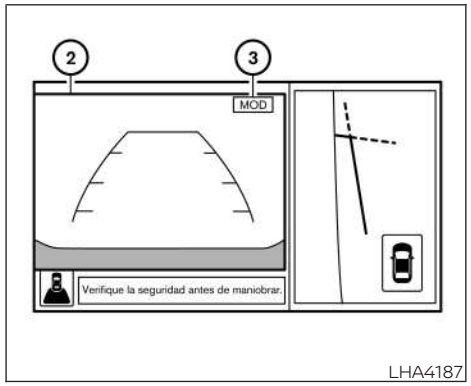

Vistas laterales traseras y delanteras

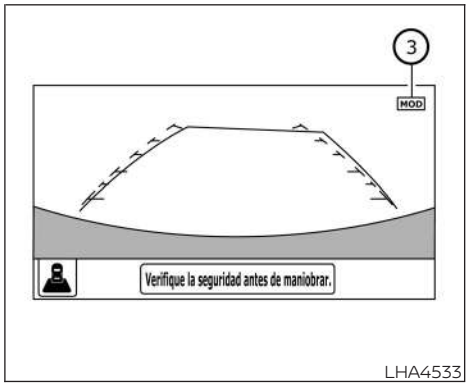

Vista trasera amplia

El sistema MOD funciona en las siguientes condiciones cuando la vista de cámara se muestra:

- Cuando la palanca de cambios está en la posición P (Estacionamiento) o N (Neutral) y el vehículo está detenido, el sistema MOD detecta los objetos en movimiento en la vista desde arriba. El sistema MOD no funciona si los espejos exteriores se están moviendo hacia adentro o hacia afuera, están en la posición almacenada, o si se abre alguna de las puertas delanteras.

- Cuando la palanca de cambios está en la posición D (Marcha) y la velocidad del vehículo es menor de 10 km/h (6 mph) aproximadamente, el sistema MOD detecta los objetos en movimiento en la vista delantera.
- Cuando la palanca de cambios está en la posición R (Reversa) y la velocidad del vehículo es menor de 10 km/h (6 mph) aproximadamente, el sistema MOD detecta los objetos en movimiento en la vista trasera. El sistema MOD no funcionará si la cajuela está abierta.

El sistema MOD no detecta objetos en movimiento con la vista lateral delantera. El ícono de MOD no se muestra en la pantalla cuando está en esta vista.

Cuando el sistema MOD detecta objetos en movimiento cerca del vehículo, y esta activada la vista delantera o trasera, se escucha un timbre. Adicionalmente, se despliega un marco amarillo en la vista en el lugar donde se detectan los objetos. Mientras el sistema MOD continúa detectando objetos en movimiento, el marco amarillo continuará mostrándose.

NOTAS:

Cuando suena la campanilla de la RCTA, el sistema MOD no suena.

En la vista desde arriba, el marco amarillo ① se despliega en cada imagen de la cámara (delantera, trasera, derecha, izquierda) dependiendo de dónde se detecten los objetivos en movimiento.

El marco amarillo ② se despliega en cada vista en los modos de vista delantera y vista trasera.

Aparece el ícono azul MOD ③ en la vista donde está operativo el sistema MOD. Un ícono de MOD gris se muestra en la vista cuando el sistema MOD no funciona.

Si el sistema MOD está apagado, no se muestra el ícono de MOD ③.

ACTIVACIÓN Y DESACTIVACIÓN DEL MOD (sólo si está equipado)

Algunos vehículos incluyen la opción para permitir que el sistema MOD se active o desactive en la pantalla de información del vehículo.

Para apagar o encender el sistema MOD:

1. Utilice los botones ◄ ► en el volante de la dirección para seleccionar "Ajustes".
2. Seleccione "Asistencia al conductor" y oprima el botón "OK" (Aceptar).
3. Seleccione "Asistencia de estacionamiento".
4. ACTIVE o DESACTIVE "Moving Object" (Objeto en movimiento) por medio del botón "OK" (Aceptar).

LIMITACIONES DEL SISTEMA MOD

⚠ADVERTENCIA

A continuación, se enumeran las limitaciones del sistema para el MOD. Si no se opera el vehículo de acuerdo con estas limitaciones del sistema se podrían producir lesiones graves o fatales.

- **No utilice el sistema MOD al arrastrar un remolque. Es posible que el sistema no funcione de forma adecuada.**
- **El ruido excesivo (por ejemplo, el volumen del sistema de audio o una ventanilla abierta en el vehículo) puede impedirle escuchar el sonido de la señal acústica.**
- **El funcionamiento del sistema MOD estará limitado según condiciones ambientales y los objetos circundantes como:**
  - **Cuando hay bajo contraste entre el fondo y los objetos en movimiento.**

- **Cuando hay una fuente de luz que parpadea.**
- **Cuando se presenta una luz fuerte como el faro de otro vehículo o la luz del sol.**
- **Cuando la orientación de la cámara no está en su posición habitual, por ejemplo cuando un espejo está plegado.**
- **Cuando hay suciedad, gotas de agua o nieve en la lente de la cámara.**
- **Cuando la posición de los objetos móviles en la pantalla no se cambia.**

- **Es posible que el sistema MOD detecte gotitas de agua escurriendo en la lente de la cámara, humo blanco del silenciador, sombras en movimiento, etc.**
- **Es posible que el sistema MOD no funcione de forma adecuada dependiendo de la velocidad, dirección, distancia o forma de los objetos en movimiento.**
- **Si su vehículo sufre daños en las piezas donde la cámara está instalada, dejándola desalineada o doblada, la zona del sensor puede alterarse y el sistema MOD no detectará objetos de forma adecuada.**
- **Cuando la temperatura es extremadamente alta o baja, la pantalla podría no desplegar de forma clara los objetos. Esto no es una falla.**

NOTAS:
El icono azul MOD cambiará a color naranja si produce una de la siguientes alternativas

- **Cuando el sistema falla.**
- **Cuando la temperatura del componente alcanza un nivel alto (el icono destellará).**
- **Cuando la cámara retrovisora ha detectado una obstrucción (el icono destellará).**

Si la luz del Ícono continúa encendida de color naranja, haga que revisen el sistema MOD Se recomienda que visite un distribuidor NISSAN para este servicio.

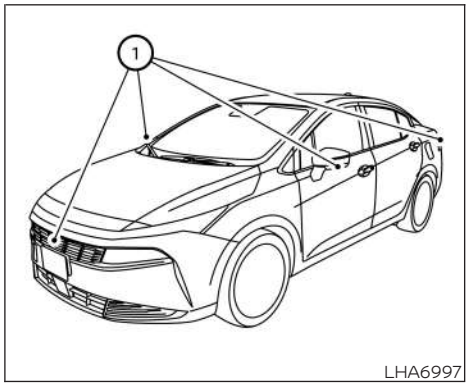

MANTENIMIENTO DEL SISTEMA

⚠ PRECAUCIÓN

- **No use alcohol, bencina, ni disolventes para limpiar la cámara. Si lo hace se puede decolorar.**
- **No dañe la cámara, pues eso afectará adversamente la pantalla del monitor.**

Si alguna de las cámaras ① tiene suciedad, lluvia o nieve acumulada, es posible que el sistema MOD no funcione correctamente. Limpie la cámara con un trapo humedecido con un agente de limpieza suave diluido y, luego limpie con un paño seco.

CALEFACCIÓN Y AIRE ACONDICIONADO (manual) (sólo si están equipados)

⚠ADVERTENCIA

- **La función de enfriamiento del aire acondicionado opera sólo cuando el motor está funcionando.**
- **No deje solos en el vehículo a niños o adultos que normalmente requieren de ayuda de otra persona. Tampoco se deben dejar mascotas solas. Pueden sufrir accidentes o dañar a otros al accionar inadvertidamente el vehículo. También, en días calurosos y soleados, las temperaturas en un vehículo cerrado se pueden elevar con rapidez y causar lesiones graves o posiblemente fatales a personas o animales.**
- **No use el modo de recirculación por períodos prolongados, ya que puede hacer que se vicie el aire interior y se empañen las ventanillas.**

NOTAS:

- **Los olores de la parte interior y exterior del vehículo se pueden acumular en la unidad de aire acondicionado. El olor puede entrar al compartimiento de pasajeros a través de las ventilas.**
- **Cuando se estacione, apague la recirculación de aire utilizando los controles de la calefacción y el aire acondicionado para permitir que entre aire puro al compartimiento de pasajeros. Esto debe ayudar a reducir los olores en el interior del vehículo.**

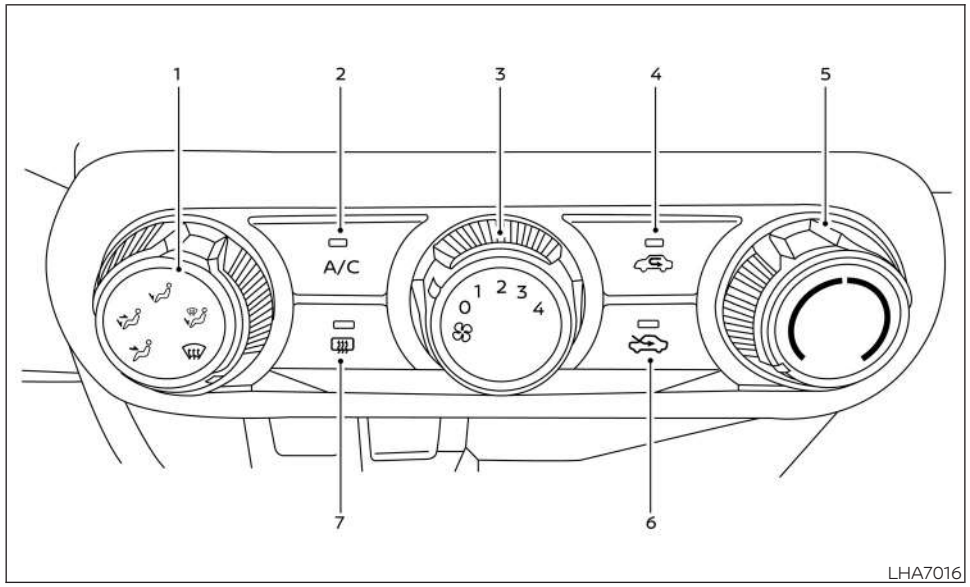

CONTROLES

1. Selector de control del flujo de aire
2. Botón A/C (Aire acondicionado)
3. Selector de control de velocidad del ventilador
4. Botón de recirculación del aire
5. Selector de control de temperatura
6. Botón de admisión de aire fresco
7. Interruptor del desempañador del cristal trasero

Selector de control de velocidad del ventilador

El selector de control del ventilador activa y desactiva el ventilador y controla la velocidad del ventilador.

Selector de control del flujo de aire

El selector de control del flujo de aire le permite seleccionar las salidas del flujo de aire.

- — El aire fluye por las ventilas centrales y laterales.
- — El aire fluye por las ventilas centrales y laterales y por las salidas del piso.
- — El aire fluye principalmente por las salidas del piso.
- — El aire fluye por las salidas del desempañador y por las del piso.
- — El aire fluye principalmente por las salidas del desempañador.

Selector de control de temperatura

El selector de control de temperatura le permite ajustar la temperatura de salida de aire. Para bajar la temperatura, gire el selector a la izquierda. Para aumentar la temperatura, gire el selector a la derecha.

Admisión de aire fresco

Presione el botón de admisión de aire fresco para que entre aire exterior al compartimiento de pasajeros.

Recirculación del aire

Oprima el botón de recirculación del aire para hacer recircular el aire dentro del vehículo. No es posible activar la recirculación de aire cuando el aire acondicionado está en el modo de desempañamiento de la parte delantera.

Botón A/C (Aire acondicionado)

Arranque el motor, gire el selector del control de la velocidad del ventilador a la posición deseada y presione el botón A/C para encender el aire acondicionado. Para apagar el aire acondicionado, presione nuevamente el botón A/C .

La función de enfriamiento del aire acondicionado opera sólo cuando el motor está funcionando.

Interruptor del desempañador del cristal trasero

Para obtener información adicional, consulte "Interruptor del desempañador del cristal trasero" (P. 119).

FUNCIONAMIENTO DE LA CALEFACCIÓN

Calefacción

Este modo se usa para dirigir el aire caliente a las salidas de piso. Parte del aire también fluye por las salidas del desempañador.

1. Presione el botón para la calefacción normal. La luz indicadora del botón se apagará.
2. Gire el selector de control del flujo de aire a la posición .
3. Gire el selector de control de velocidad del ventilador a la posición deseada.
4. Gire el selector de control de temperatura a la posición deseada entre la posición intermedia y de calor.

Ventilación

Este modo dirige el aire exterior a las ventilas laterales y centrales.

1. Presione el botón . La luz indicadora del botón se apagará.
2. Gire el selector de control del flujo de aire a la posición .
3. Gire el selector de control de velocidad del ventilador a la posición deseada.
4. Gire el selector de control de temperatura a la posición deseada.

Desempañado

Este modo dirige el aire a las salidas del desempañador para desempañar las ventanas.

1. Gire el selector de control del flujo de aire a la posición .
2. Gire el selector de control de velocidad del ventilador a la posición deseada.

3. Gire el selector de control de temperatura a la posición deseada entre la posición intermedia y de calor.

- Para quitar rápidamente el hielo o desempañar las ventanas, gire el selector de control de la velocidad del ventilador hacia la derecha y el control de temperatura hacia la posición de máximo CALOR.

Calefacción de dos niveles

El modo de dos niveles dirige aire calentado a las ventilas laterales y centrales y a las salidas del piso.

1. Presione el botón . La luz indicadora del botón se apagará.
2. Gire el selector de control del flujo de aire a la posición .
3. Gire el selector de control de velocidad del ventilador a la posición deseada.
4. Gire el selector de control de temperatura a la posición deseada.

Calefacción y desempañado

Este modo calienta el interior y desempaña el parabrisas.

1. Gire el selector de control del flujo de aire a la posición .
2. Gire el selector de control de velocidad del ventilador a la posición deseada.
3. Gire el selector de control de temperatura a la posición deseada entre la posición intermedia y de calor.

- Si permanece en el modo durante más de 1 minuto, el sistema de aire acondicionado continuará operando hasta que el vehículo se apague. Esto deshumedece el aire y ayuda a desempañar el parabrisas. El modo se desactiva automáticamente, permitiendo la entrada de aire exterior al compartimiento de pasajeros para mejorar aun más el desempeño del desempañador.

Recomendaciones de operación

Limpie la nieve y el hielo de las plumillas del limpiaparabrisas y la entrada de aire en la parte delantera del parabrisas. Esto mejora el funcionamiento de la calefacción.

FUNCIONAMIENTO DEL AIRE ACONDICIONADO

Ponga en marcha el motor, gire el selector de control de velocidad del ventilador a la posición deseada y oprima el botón A/C para activar el aire acondicionado. Una vez que el aire acondicionado esté activado, al funcionamiento de la calefacción se agregan las funciones para enfriar y deshumedecer.

La función de enfriamiento del aire acondicionado opera sólo cuando el motor está funcionando.

Enfriamiento

Este modo se usa para enfriar y deshumedecer el aire.

1. Presione el botón .
2. Gire el selector de control del flujo de aire a la posición .
3. Gire el selector de control de velocidad del ventilador a la posición deseada.
4. Presione el botón A/C .
5. Gire el selector de control de temperatura a la posición deseada.

- Para conseguir un enfriamiento rápido cuando la temperatura exterior es alta, presione el botón . La luz indicadora del botón se enciende. Presione el botón para el enfriamiento normal. La luz indicadora del botón se apagará.

Calefacción deshumedecida

Este modo se usa para calentar y deshumedecer el aire.

1. Presione el botón . La luz indicadora del botón se apagará.
2. Gire el selector de control del flujo de aire a la posición .
3. Gire el selector de control de velocidad del ventilador a la posición deseada.
4. Presione el botón A/C para encender.
5. Gire el selector de control de temperatura a la posición deseada.

Desempañador deshumedecido

Este modo se usa para desempañar las ventanillas y deshumedecer el aire.

1. Gire el selector de control del flujo de aire a la posición .
2. Gire el selector de control de velocidad del ventilador a la posición deseada.
3. Presione el botón A/C . Se enciende la luz indicadora.

Cuando se seleccionan las posiciones , o las posiciones intermedias, el aire acondicionado se enciende automáticamente. El sistema de aire acondicionado seguirá funcionando hasta que el selector de control de velocidad del ventilador se gire a la posición OFF (Apagado) o se apague el vehículo, incluso si el selector de control del flujo de aire se gira a una posición distinta de la posición . Esto deshumedece el aire y ayuda a desempañar el parabrisas. El modo se desactiva automáticamente, permitiendo la entrada de aire exterior al compartimiento de pasajeros para mejorar aun más el desempeño del desempañador.

4. Gire el selector de control de temperatura a la posición deseada.

Recomendaciones de operación

- Mantenga las ventanillas cerradas mientras el aire acondicionado está funcionando.
- Después de estacionarse al sol, maneje durante dos o tres minutos con las ventanillas abiertas para ventilar el aire caliente del compartimiento de pasajeros. Luego, cierre las ventanillas. Esto permite que el aire acondicionado enfríe el interior más rápidamente.
- **El sistema de aire acondicionado debe funcionar durante aproximadamente 10 minutos al menos una vez al mes. Esto ayuda a evitar daño en el sistema debido a la falta de lubricación.**
- Es posible ver vapor que emana de las ventilas en condiciones de calor húmedo, ya que el aire se enfría rápidamente. Esto no indica una falla.
- **Si el indicador de temperatura del agua de enfriamiento del motor señala que la temperatura del agua está sobre el rango normal, apague el aire acondicionado. Para obtener información adicional, consulte "Si su vehículo se sobrecalienta" (P. 408).**

CALEFACCIÓN Y AIRE ACONDICIONADO (automático) (sólo si está equipado)

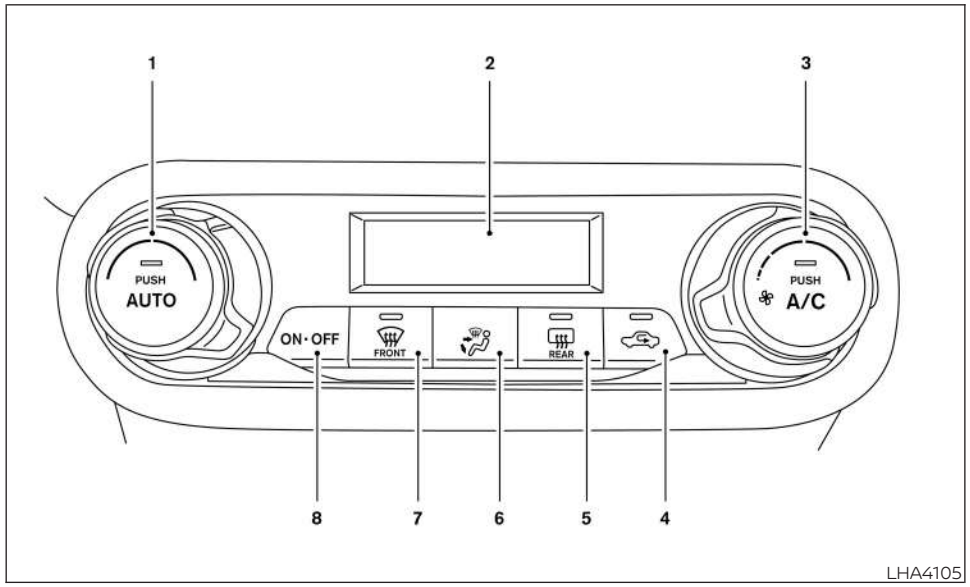

1. Selector de control de temperatura / botón AUTO (Automático)
2. Pantalla
3. Selector de control de velocidad del ventilador/botón del A/C (Aire acondicionado)
4. Botón de recirculación del aire
5. Interruptor del desempañador del cristal trasero
6. Botón (control manual del flujo de aire)
7. Botón Front (desempañador delantero)
8. Botón ON-OFF (Encendido-Apagado)

ADVERTENCIA

- **La función de enfriamiento del aire acondicionado opera sólo cuando el motor está funcionando.**
- **No deje solos en el vehículo a niños o adultos que normalmente requieren de ayuda de otra persona. Tampoco se deben dejar mascotas solas. Pueden sufrir accidentes o dañar a otros al accionar inadvertidamente el vehículo. También, en días calurosos y soleados, las temperaturas en un vehículo cerrado se pueden elevar con rapidez y causar lesiones graves o posiblemente fatales a personas o animales.**
- **No use el modo de recirculación por períodos prolongados, ya que puede hacer que se vicie el aire interior y se empañen las ventanillas.**

NOTAS:

- **Los olores de la parte interior y exterior del vehículo se pueden acumular en la unidad de aire acondicionado. El olor puede entrar al compartimiento de pasajeros a través de las ventilas.**

- **Cuando se estacione, apague la recirculación de aire utilizando los controles de la calefacción y el aire acondicionado para permitir que entre aire puro al compartimiento de pasajeros. Esto debe ayudar a reducir los olores al interior del vehículo**

FUNCIONAMIENTO AUTOMÁTICO

Enfriamiento y/o calefacción sin humedad (AUTO)

Este modo se puede utilizar durante todo el año, puesto que el sistema funciona automáticamente para mantener una temperatura constante. La distribución del flujo de aire y la velocidad del ventilador también se controlan en forma automática.

1. Presione el botón AUTO (Automático).
2. Gire hacia la izquierda o la derecha el selector de control de la temperatura para fijar la temperatura deseada.

- La temperatura del compartimiento de pasajeros se mantendrá en forma automática. La distribución del flujo de aire y la velocidad del ventilador también se controlan en forma automática.
- Es posible que vea salir vapor por las ventilas en condiciones de calor húmedo, ya que el aire se enfría rápidamente. Esto no indica una falla.

Calefacción (A/A DESACTIVADO)

El aire acondicionado no se activa. Cuando sólo necesite calentar, use este modo.

1. Presione el botón AUTO (Automático).
2. Gire el selector de control de temperatura para ajustar la temperatura deseada.

- La temperatura del compartimiento de pasajeros se mantendrá en forma automática. La distribución del flujo de aire y la velocidad del ventilador también se controlan en forma automática.
- No ajuste la temperatura en un nivel inferior a la temperatura del aire exterior. De lo contrario, el sistema podría no funcionar correctamente.
- No se recomienda para desempañar ventanillas.

Desempañador deshumedecido

1. Oprima el botón del desempañador delantero .
2. Gire el selector de control de temperatura para ajustar la temperatura máxima para ayudar a desempañar.

- Para eliminar rápidamente el hielo de la parte exterior de las ventanillas, utilice el selector de control de velocidad del ventilador para ajustar al máximo la velocidad del ventilador.
- Tan pronto como pueda después de que se haya limpiado el parabrisas, presione el botón AUTO (Automático) para regresar al modo automático.
- Cuando se presiona el botón del desempañador delantero , el aire acondicionado se enciende automáticamente.

OPERACIÓN MANUAL

Control de velocidad del ventilador

Gire el selector de control de velocidad del ventilador para controlar manualmente la velocidad del mismo.

Presione el botón AUTO (Automático) para volver al control automático de velocidad del ventilador.

Selector de control de temperatura

El selector de control de temperatura le permite ajustar la temperatura de salida de aire. Para bajar la temperatura, gire el selector a la izquierda. Para aumentar la temperatura, gire el selector a la derecha.

Recirculación del aire

Oprima el botón de recirculación del aire para hacer recircular el aire dentro del vehículo.

Botón A/C (Aire acondicionado)

Arranque el motor, gire el selector del control de la velocidad del ventilador a la posición deseada y presione el botón A/C para encender el aire acondicionado. Para apagar el aire acondicionado, presione nuevamente el botón A/C .

La función de enfriamiento del aire acondicionado opera sólo cuando el motor está funcionando.

Control de flujo de aire

Presione el botón (control manual de corriente) para controlar manualmente el flujo de aire y seleccionar la salida de aire:

- — El aire fluye principalmente por las ventilas centrales y laterales.
- — El aire fluye principalmente por las ventilas centrales y laterales y por las salidas del piso.
- — El aire fluye principalmente por las salidas del piso y parcialmente por el desempañador.
- — El aire fluye principalmente por el desempañador y por las salidas del piso.

Para apagar el sistema

Para apagar el calentador y el aire acondicionado, presione el botón ON-OFF (Encendido-Apagado). Presione el botón ON-OFF (Encendido-Apagado) nuevamente, el sistema se enciende en el modo que se utilizó inmediatamente antes que se apagara el sistema.

Interruptor del desempañador del cristal trasero

Para obtener información adicional, consulte "Interruptor del desempañador del cristal trasero" (P. 119).

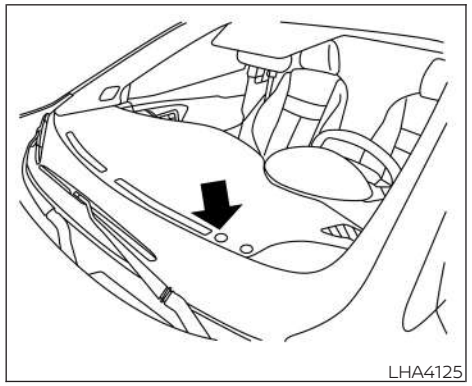

RECOMENDACIONES DE OPERACIÓN

El sensor de carga solar, ubicado en el tablero de instrumentos del lado del conductor, ayuda al sistema a mantener una temperatura constante. No coloque nada sobre o en los alrededores de este sensor.

- Cuando la temperatura del agua de enfriamiento del motor y la temperatura del aire exterior es baja, el flujo de aire de las salidas de piso puede no funcionar durante un máximo de 150 segundos. Sin embargo, esto no es una falla. Una vez que sube la temperatura del agua de enfriamiento, el flujo de aire de las salidas de piso funcionará en forma normal.
- Si considera que el modo de flujo de aire que ha seleccionado y las salidas por las que fluye el aire no coinciden, seleccione el modo FRONT .
- Al cambiar el modo de flujo de aire, es posible que sienta que fluye aire por las ventilas del piso por un momento. Esto no es una falla.

SERVICIO AL AIRE ACONDICIONADO

El sistema de aire acondicionado en su vehículo NISSAN se carga con un refrigerante diseñado pensando en el medioambiente.

Este refrigerante no daña la capa de ozono.

Cuando se requiera dar servicio al aire acondicionado de su NISSAN, será necesario un equipo de carga y un lubricante especial. El uso de refrigerante o lubricantes no adecuados causará daños severos en el sistema de aire acondicionado. Para obtener información adicional, consulte "Recomendaciones de refrigerante y el sistema de aire acondicionado" (P. 462).

⚠ADVERTENCIA

El sistema de aire acondicionado contiene refrigerante a alta presión. Para evitar lesiones personales, cualquier servicio al aire acondicionado debe ser realizado sólo por un técnico con experiencia que cuente con los equipos adecuados.

Coloque el interruptor de encendido en la posición "AUTO ACC" (Accesorios automáticos) o en la posición "ON" (Encendido) para desactivar el sistema de audio. Si quiere escuchar un audio con el motor apagado, el interruptor de encendido se debe colocar en la posición AUTO ACC (Accesorios automáticos).

RADIO

La recepción del radio se ve afectada por la intensidad de la señal de la estación, la distancia del radiotransmisor, edificios, puentes, montañas y otros factores externos. Los cambios intermitentes en la calidad de la recepción normalmente son generados por estos factores externos.

El uso de un teléfono móvil dentro o cerca del vehículo puede interferir con la calidad de la recepción del radio.

Recepción del radio

El sistema de radio de su NISSAN cuenta con circuitos electrónicos de vanguardia para mejorar la recepción del radio. Estos circuitos están diseñados para ampliar el rango de recepción y mejorar la calidad de la recepción.

Sin embargo, existen algunas características generales de las señales de radio tanto FM como AM que pueden afectar la calidad de la recepción del radio en un vehículo en movimiento, incluso si se usa el mejor de los equipos. Estas características son completamente normales en un área de recepción determinada y no indican una falla del sistema de radio de su NISSAN.

Las condiciones de recepción cambiarán constantemente debido al movimiento del vehículo. Los edificios, el terreno, la distancia de la señal y la interferencia de otros vehículos pueden afectar negativamente la recepción ideal. A continuación, se describen algunos factores que afectan la recepción del radio.

Algunos teléfonos celulares u otros dispositivos pueden causar interferencia o generar un ruido tipo zumbido en las bocinas del sistema de audio. Almacenar el dispositivo en otro lugar puede reducir o eliminar el ruido.

RECEPCIÓN DE RADIO FM

Alcance: El alcance de FM se limita normalmente de 40 a 48 km (25 a 30 millas), pero el FM monoaural (un solo canal) tiene un alcance levemente mayor que el FM estéreo. Existen factores externos que a veces pueden interferir con la recepción de la estación FM, incluso si ésta se encuentra dentro de 40 km (25 millas). La intensidad de la señal FM se relaciona directamente con la distancia entre el transmisor y el receptor. Las señales FM siguen un trayecto de línea recta, presentando muchas de las mismas características que la luz. Por ejemplo, éstas se reflejarán en los objetos.

Atenuación del sonido y desviación: A medida que el vehículo se aleja de una radiodifusora, las señales tenderán a desvanecerse o desviarse.

Estática y fluctuaciones: Cuando hay interferencia en la señal provocada por edificios, cerros grandes o debido a la posición de la antena (normalmente aunada a una distancia considerable de la radiodifusora), se puede percibir estática o fluctuaciones. Esto se puede disminuir ajustando el control de agudos para reducir la respuesta a estos.

Recepción de múltiples trayectos: Debido a las características de las señales FM, las señales directas y reflejadas alcanzan el receptor al mismo tiempo. Las señales pueden cancelarse entre sí, generando fluctuaciones o pérdida de sonido momentánea.

RECEPCIÓN DE RADIO AM

Las señales AM, debido a su baja frecuencia, pueden desviarse alrededor de los objetos y saltar a través de la tierra. Además, las señales pueden rebotar de la ionósfera y desviarse nuevamente hacia la tierra. Debido a estas características, las señales AM también están sujetas a interferencia, al viajar del transmisor al receptor.

Atenuación del sonido: Ocurre cuando el vehículo pasa debajo de pasos a desnivel o en áreas con muchos edificios altos. También se puede producir por varios segundos durante turbulencias ionosféricas, incluso en áreas donde no hay obstáculos.

Estática: Provocada por tormentas, cables eléctricos, señales eléctricas e incluso semáforos.

PRECAUCIONES DE FUNCIONAMIENTO DEL AUDIO

Términos MP3 o WMA

- MP3: MP3 es la abreviatura para Capa de audio 3 de grupo de expertos en imágenes en movimiento. MP3 es el formato de archivos de audio digital comprimido más conocido. Este formato permite un sonido cercano a la "calidad de CD", pero a una fracción del tamaño de los archivos de audio normales. La conversión a MP3 de una pista de audio de un CD-ROM puede reducir el tamaño del archivo en una proporción de aproximadamente 10:1, prácticamente sin pérdida de calidad perceptible. La compresión de MP3 elimina las partes redundantes e irrelevantes de una señal de sonido que el oído humano no escucha.
- WMA: Windows Media Audio (WMA) (Audio de Windows Media) es un formato de audio comprimido creado por Microsoft como una alternativa al MP3. El códec WMA ofrece mayor compresión de archivos que el códec MP3, lo que permite almacenar más pistas de audio digital en el mismo espacio, en comparación con los discos en formato MP3 con el mismo nivel de calidad.
- Velocidad de transmisión de bits: La velocidad de transmisión de bits indica el número de bits por segundo utilizados por un archivo de música digital. El tamaño y la calidad de un archivo de audio digital comprimido se determinan por la velocidad de transmisión de bits utilizada al codificar el archivo.
- Frecuencia de muestreo: La frecuencia de muestreo es la velocidad a la cual las muestras de una señal se convierten de análogas a digitales (conversión A/D) por segundo.
- Multisession: Multisession es uno de los métodos para escribir datos en medios de almacenamiento. Escribir datos una sola vez en el medio se llama sesión sencilla, y escribir más de una vez se llama sesión múltiple.
- Etiqueta ID3/WMA: La etiqueta ID3/WMA es la parte del archivo codificado MP3 o WMA que contiene información sobre el archivo de música digital, como título de la canción, artista, velocidad de transmisión de bits de codificación, duración de la pista, etc. La información de la etiqueta ID3 aparece en la pantalla en el renglón de Artista/Título de la canción.

Memoria USB compatible

Son compatibles los dispositivos de memoria USB que cumplen con los siguientes criterios:

- Sistema de archivos: FAT16, FAT32
- Capacidad de almacenamiento: 32 MB – 2 GB (FAT16), 32 MB – 32 GB (FAT32)
- Tipo de conector: USB Type-C® (tipo C)

Archivos compatibles en visualización de imágenes USB

Formato de archivo	Extensión de archivo	Observaciones
JPEG	.JPG .JPEG .JPE .JFIF	• El tamaño máximo del archivo es de 50 MB. • Los píxeles máximos de la imagen son 4096 x 2160 píxeles.
BMP	.BMP	
PNG	.PNG	
TIF	.TIF	

Archivos compatibles en la reproducción de audio USB

Códec	Especificaciones	Frecuencia de muestreo	Velocidad de transmisión de bits	Información de etiqueta	Extensión de archivo
MP3	• Capa de audio 2/3 MPEG-1 • Capa de audio 1/2/3 MPEG-2 • Capa de audio 3 MPEG-2.5	8 kHz – 48 kHz	De 8 kbps a 320 kbps, VBR	• ID3 tag Ver.1(Ver. 1.0, ver. 1.1) • ID3 tag Ver.2(Ver. 2.2, ver. 2.3, ver. 2.4)	.mp3
WMA	Decodificador de audio Microsoft Windows Media® Ver.8/Ver.9 estándar/Ver.9 Lossless/Ver.10 pro 2 CH, WMA Voice	8 kHz – 48 kHz	De 8 a 320 kbps	WMA tag	.wma
AAC	• MPEG-2 AAC (AAC-LC) • MPEG-4 AAC (AAC-LC)	8 kHz – 96 kHz	De 8 a 320 kbps	No compatibles	.m4a
WAV	Formato de audio de forma de onda RIFF	8 kHz – 48 kHz	más de 320 kbps	N/A	.wav

Archivos compatibles en la reproducción de video USB

Formato de recipiente	Extensión de archivo	Códecs de video	Códecs de audio	Observaciones
MP4	.mp4 .m4v	• MPEG-4 visual • H.264	• MP3 • AAC	• Los archivos MP3 y AAC deben cumplir con la frecuencia de especificación y muestreo, y la velocidad de transmisión de bits que se indican en la tabla titulada "Archivos compatibles en la reproducción de audio USB" (P. 208). • La velocidad máxima de transmisión de bits es de 8000 kbps. • La velocidad de fotogramas máxima es de 30 fps. • La resolución máxima de video es de 1920 x 1080. • Son compatibles los canales de audio estéreo y monoaural.
AVI	.avi	• MPEG-4 visual • H.264	• MP3 • AAC • PCM	
3GP	.3gp	• MPEG-4 visual • H.264	AAC	
FLV	.flv	H.264	• MP3 • AAC	

Puerto de conexión USB (bus universal en serie)

⚠ADVERTENCIA

No conecte, desconecte ni opere el dispositivo USB mientras conduce. Hacerlo puede ser una distracción. Si se distrae, podría perder el control del vehículo y causar un accidente o sufrir lesiones graves.

⚠PRECAUCIÓN

- **No inserte a la fuerza el dispositivo USB en el puerto USB. Si inserta el dispositivo USB en posición inclinada o invertida en el puerto, se puede dañar el puerto. Asegúrese de que el dispositivo USB esté correctamente enchufado en el puerto USB.**
- **No sujete la cubierta del puerto USB (sólo si está equipado) al extraer el dispositivo USB del puerto. Esto puede dañar el puerto y la cubierta.**
- **No deje el cable USB en un lugar donde alguien pueda jalarlo en forma accidental. Si se jala el cable se puede dañar el puerto.**

El vehículo no está equipado con dispositivos USB. Los dispositivos USB se deben comprar por separado si fuera necesario.

Este sistema no se puede usar para formatear dispositivos USB. Para formatear un dispositivo USB, utilice una computadora personal.

En algunas jurisdicciones, el dispositivo USB para los asientos delanteros reproduce solamente sonido sin imágenes por razones reglamentarias, aun cuando el vehículo está estacionado.

Este sistema admite diversos dispositivos de memoria USB, discos duros USB y reproductores iPod®. Es posible que algunos dispositivos USB no sean compatibles con este sistema.

- Los dispositivos USB divididos podrían reproducirse incorrectamente.
- Es posible que algunos caracteres que se usan en otros idiomas (chino, japonés, etc.) no aparezcan correctamente en la pantalla. Se recomienda utilizar caracteres del idioma inglés en los dispositivos USB.

Notas generales para el uso del USB

- Para obtener información adicional relacionada con el uso y cuidado apropiado del dispositivo, consulte el manual del propietario del fabricante del dispositivo.

Notas sobre el uso del iPod®

- Si se conecta mal el iPod® podría desplegarse una marca de verificación encendiéndose y apagándose (parpadeando). Siempre asegúrese de que el iPod® esté bien conectado.
- El iPod® Nano (primera generación) puede permanecer en el modo de avance rápido o retroceso si lo conecta durante una operación de búsqueda. En este caso, por favor restablezca manualmente el iPod®.
- El iPod Nano® (segunda generación) continuará avanzando rápidamente o retrocediendo si lo desconecta durante una operación de búsqueda.
- Si se cambia el modo de reproducción mientras se utiliza el iPod® Nano (segunda generación) podría aparecer un título de canción incorrecto.
- Los libros de audio podrían no reproducirse en el mismo orden en el que aparecen en un iPod®.

- Los archivos de video grandes retardan las respuestas en un iPod®. La pantalla central del vehículo podría apagarse momentáneamente, pero se recuperará pronto.
- Si un iPod® selecciona automáticamente archivos de video grandes mientras está en el modo de selección aleatoria, la pantalla central del vehículo podría ponerse negra momentáneamente, pero se recuperará pronto.

Reproductor iPod®

- Algunos caracteres utilizados en otros idiomas (chino, japonés, etc.) no son mostrados correctamente en la pantalla central del vehículo. En un iPod® recomendamos utilizar caracteres en idioma inglés o español.
- Los archivos de video podcast grandes retardan las respuestas en el iPod®. La pantalla central del vehículo podría apagarse momentáneamente, pero se recuperará pronto.
- Si el iPod® selecciona automáticamente archivos de video podcast grandes mientras está en el modo de selección aleatoria, la pantalla central del vehículo podría apagarse momentáneamente, pero se recuperará pronto.
- Si se conecta mal el iPod® podría desplegarse una marca de verificación encendiéndose y apagándose (parpadeando). Siempre asegúrese de que el iPod® esté bien conectado.
- El iPod® Nano (segunda generación) continuará avanzando rápidamente o retrocediendo si se desconecta durante una operación de búsqueda.
- Si se cambia el modo de reproducción mientras se utiliza el iPod® Nano (segunda generación) podría aparecer un título de canción incorrecto.
- Los libros de audio podrían no reproducirse en el mismo orden en el que aparecen en el iPod®.
- El iPod Nano® (primera generación) podría permanecer en el modo avance rápido o retroceso si se conecta durante una operación de búsqueda. En este caso, por favor restablezca manualmente el iPod®.
- Si utiliza un iPod® (tercera generación con conector Dock), no utilice nombres muy largos para el título de la canción, el nombre del álbum ni el nombre del artista para evitar que el iPod® se restablezca por sí solo.
- Tenga cuidado de no hacer lo siguiente ya que se podría dañar el cable y perder su funcionalidad:
  - Doblar excesivamente el cable (radio máximo de 40 mm (1.6 pulg.)).
  - Torcer excesivamente el cable (más de 180 grados).
  - Jalar o dejar caer el cable.
  - No fuerce la entrada del cable conector del iPod® en el puerto de conexión del dispositivo.
  - Cerrar la tapa de la consola central sobre el cable o los conectores.
  - Almacenar objetos con bordes filosos en el compartimiento donde se almacena el cable.
  - Rociar líquidos en el cable y los conectores.
- No conecte el cable en el iPod® si el cable o los conectores están mojados. Se podría dañar el iPod®.
- Si le cae agua al cable y los conectores, permita que el cable o los conectores se sequen completamente antes de conectar el cable al iPod® (espere 24 horas para que se sequen).

- Si el conector es expuesto a líquidos distintos al agua, los residuos de vapor podrían causar un corto entre las terminales del conector. En este caso, sustituya el cable; de lo contrario el iPod® podría dañarse y dejar de funcionar.
- Si el cable se daña (corte en el aislante, conectores rotos, contaminación de los conectores por líquidos, polvo, suciedad, etc.), no utilice el cable. Se recomienda que visite a su distribuidor NISSAN para reemplazar el cable.
- Si no va a utilizar el cable durante un largo período de tiempo, almacénelo en un lugar limpio y sin polvo a temperatura ambiente y sin exponerlo a los rayos directos del sol.
- No utilice el cable para ningún otro propósito distinto para el que está diseñado.

Transmisión de audio vía Bluetooth®

- Es posible que el sistema de audio del vehículo no reconozca algunos dispositivos de audio Bluetooth®.
- Para utilizar el audio Bluetooth®, es necesario configurar la conexión inalámbrica entre un dispositivo de audio Bluetooth® compatible y el módulo Bluetooth® del vehículo.
- El procedimiento de operación del reproductor de audio Bluetooth® variará según los dispositivos. Asegúrese de saber cómo utilizar el dispositivo de audio antes de utilizarlo con este sistema.
- El audio Bluetooth® se puede detener en las siguientes condiciones:
  - Al recibir una llamada en el sistema telefónico de manos libres Bluetooth®.
  - Al verificar la conexión al teléfono de manos libres.
- No coloque el dispositivo de audio Bluetooth® en un área rodeada de metal o lejos del módulo Bluetooth® del vehículo para evitar que se degrade la calidad del sonido y se interrumpa la conexión inalámbrica.
- Mientras está conectado un dispositivo de audio a través de la conexión inalámbrica Bluetooth® la energía de la batería del teléfono móvil se puede descargar más rápidamente que lo habitual.
- Este sistema admite el perfil de distribución de audio Bluetooth® (A2DP, AVRCP).

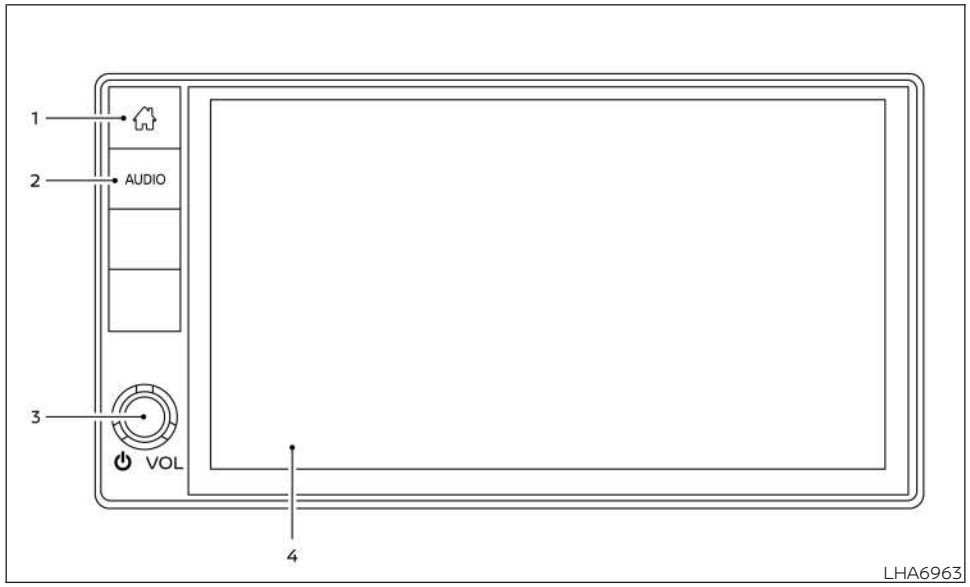

RADIO FM/AM

Para obtener información adicional, consulte "Precauciones de funcionamiento de audio" (P. 207).

1. Botón MENU (Menú)
2. Botón AUDIO
3. Perilla VOL (Volumen) / Botón PUSH (Oprimir) (Alimentación)
4. Pantalla

Funcionamiento principal de audio

Perilla VOL (Volumen) / Botón PUSH (Oprimir) (Alimentación)

Oprima el botón PUSH (Oprimir) (Alimentación) para encender o apagar la función de audio.

Gire la perilla de control VOL (Volumen) para ajustar el volumen del audio.

Para obtener información adicional, consulte "Cómo utilizar la perilla VOL (volumen)/Botón PUSH (Presionar) (alimentación) (P. 174).

Este vehículo puede estar equipado con la función de Volumen sensible a la velocidad. Cuando está activa esta característica, el volumen del audio cambia cuando cambia la velocidad del vehículo.

Botón MENU (Menú)

Presione el botón MENU (Menú) para ver la pantalla del menú. Toque el elemento que desee en la pantalla.

Botón AUDIO

Oprima para visualizar la pantalla de audio. Cuando oprime este botón mientras no se muestre la pantalla de audio, se reproducirá la última fuente de audio reproducida.

Ajustes de sonido

Para acceder al menú de ajustes de sonido, presione el botón MENU (Menú) en el tablero de control, toque la tecla "Settings" (Configuración) en la pantalla y, a continuación, toque la tecla "Sound" (Sonido).

Sonido		
	Balance (para vehículos equipados sólo con 2 bocinas)	Para ajustar el nivel de sonido entre las bocinas izquierda y derecha, toque esto y arrastre la corredera.
	Atenuador de sonido/Balance (excepto para vehículos equipados con 2 bocinas)	Ajusta el nivel de atenuación de sonido al tocar "Λ"/"V" y el nivel de balance al tocar "<"/">" en la siguiente pantalla. En el modo Atenuación del sonido se ajusta el nivel de sonido entre las bocinas delanteras y traseras. El balance ajusta el nivel del sonido entre las bocinas izquierdas y derechas.
	Graves	Ajuste los graves al nivel deseado tocando el elemento y, luego, arrastrando la corredera.
	Agudos	Ajuste los agudos al nivel deseado tocando el elemento y, luego, arrastrando la corredera.
	Nivel automático de sonido	Ajusta la función de volumen sensible a la velocidad, que aumenta el volumen del sistema de audio conforme aumenta la velocidad del vehículo. Para deshabilitar la función, ponga en "OFF" (Desactivada). Mientras más alto es el ajuste, mayor es el incremento del volumen con respecto a la velocidad del vehículo.
	Pitido	Activa/desactiva los sonidos de pitido de los botones.
	Volumen de rearranque del sistema	Activa/desactiva la función volumen de rearranque del sistema, que reduce el volumen de audio a 20 si el volumen es superior a 20 durante la puesta en marcha.
	Phone Volume (Volumen del teléfono)	Ajuste el nivel de volumen de la conversación en el sistema de teléfono manos libres.
	Volumen guía	Ajusta el nivel del volumen de la guía.
	Ringtone Volume (Volumen del tono)	Ajusta el nivel de volumen del tono de las llamada entrantes en el sistema de teléfono manos libres.

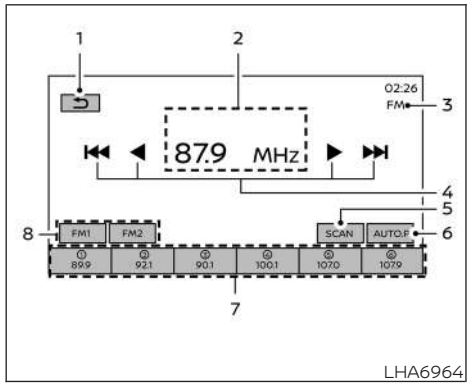

RADIO AM/FM

Pantalla de radio AM/FM

1. Tecla " ↩ "

   Toque para regresar a la pantalla anterior.

2. Pantalla de información de recepción

   Se muestra la información de recepción disponible actualmente como la frecuencia, el nombre de la estación, etc.

3. Indicador de fuente de audio

   Indica la fuente de audio actualmente seleccionada.

4. Tecla " ⏮ ", " ◀ ", " ▶ ", " ⏭ "

   Toque las teclas " ◀ ", " ▶ " para sintonizar manualmente una estación.

5. Tecla "SCAN" (Explorar)

   Toque para encender la estación desde frecuencias bajas a altas y para detenerse en cada radiodifusora durante varios segundos. Si se toca la tecla "SCAN" (Explorar) nuevamente durante este período de varios segundos, se detendrá la sintonización y el radio permanecerá sintonizado en esa estación.

6. Tecla "AUTO.P"

   Toque para explorar hasta seis estaciones disponibles y registrarlas en la lista de preestablecidos automáticamente.

7. Lista de preestablecidos

   Para escuchar una estación preestablecida, toque la estación correspondiente en la lista de preselecciones.

8. Teclas "FM1", "FM2" (sólo pantalla de radio FM)

   Toque para cambiar entre listas de preestablecidos.

Funcionamiento de la radio AM

Presione el botón MENU (Menú) 🏠 y toque la tecla "AM" para que aparezca la pantalla de AM.

Si se está reproduciendo otra fuente de audio cuando presiona la tecla "AM", la reproducción de la fuente de audio se apagará automáticamente y se comenzará a reproducir la última estación de radio que se seleccionó.

Funcionamiento de los botones 1 a 6 de memoria de estaciones

En la lista de preselecciones se pueden registrar hasta seis estaciones.

1. Seleccione la banda de radio AM.
2. Sintonice la estación que desea almacenar.
3. Mantenga presionado uno de los números en la lista de preestablecimiento.

La frecuencia se mostrará en la lista de preselecciones.

Para seleccionar y escuchar las estaciones preestablecidas, presione brevemente ⏮ o ⏭ en el volante de la dirección o toque una estación preferida en la lista de preselecciones en la pantalla del radio.

Funcionamiento de la radio FM

Presione el botón MENU (Menú) y toque la tecla "FM" para que aparezca la pantalla de FM. Si se está reproduciendo otra fuente de audio cuando presiona la tecla "FM", la reproducción de la fuente de audio se apagará automáticamente y se comenzará a reproducir la última estación de radio que se seleccionó.

Funcionamiento de la memoria de estaciones 1 a 12

Se pueden registrar hasta 12 estaciones en la lista de preselecciones.

1. Seleccione la banda de radio FM.
2. Sintonice la estación que desea almacenar.
3. Mantenga presionado uno de los números en la lista de preestablecimiento. La lista de preestablecidos se puede cambiar tocando las teclas "FM1"/"FM2".

La frecuencia se mostrará en la lista de preselecciones.

Para seleccionar y escuchar las estaciones preestablecidas, presione brevemente ⏮ o ⏭ en el volante de la dirección o toque una estación preferida en la lista de preselecciones en la pantalla del radio.

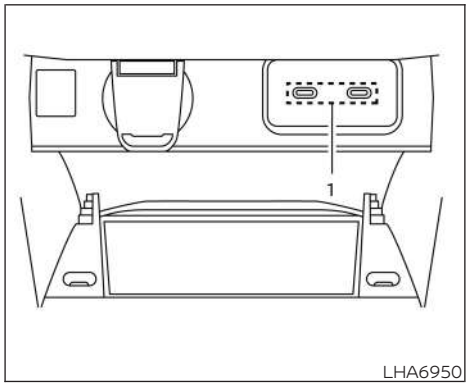

PUERTO DE CONEXIÓN USB (Bus de serie universal) (sólo si está equipado)

1. Tipo C

Conexión de un dispositivo en el puerto de conexión USB

⚠ADVERTENCIA

No conecte, desconecte ni opere el dispositivo USB mientras conduce. Hacerlo puede ser una distracción. Si se distrae, podría perder el control del vehículo y causar un accidente o sufrir lesiones graves.

⚠PRECAUCIÓN

- **Para evitar daños y la pérdida de la función al usar dispositivos USB, recuerde estas precauciones.**
- **No inserte a la fuerza el dispositivo USB en el puerto USB. Si inserta el dispositivo USB en posición inclinada o invertida en el puerto, se puede dañar el puerto. Asegúrese de que el dispositivo USB esté correctamente enchufado en el puerto USB.**
- **No sujete la cubierta del puerto USB (sólo si está equipado) al extraer el dispositivo USB del puerto. Esto puede dañar el puerto y la cubierta.**
- **No deje el cable USB en un lugar donde alguien pueda jalarlo en forma accidental. Si se jala el cable se puede dañar el puerto.**

NOTAS:

Para obtener mejores resultados, se recomienda utilizar los cables del fabricante, que se venden por separado. Puede haber un adaptador USB tipo A a USB tipo C; sin embargo, los casos pueden variar.

Para obtener información adicional relacionada con el uso y cuidado apropiado del dispositivo, consulte el manual del propietario del fabricante del dispositivo.

El puerto USB está situado en la consola central, debajo de los controles de la calefacción y del aire acondicionado. Inserte el dispositivo USB en el puerto de conexión.

Si se conecta un dispositivo de almacenamiento compatible en el puerto de conexión, se pueden reproducir archivos de audio compatibles del dispositivo de almacenamiento a través del sistema de audio del vehículo.

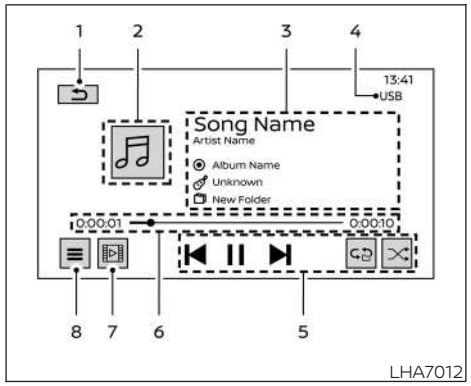

Pantalla de reproductor de audio USB

1. Tecla " ↩ "

   Toque para regresar a la pantalla anterior.

2. "Album Artwork" (Portada del álbum)

   Se muestra una imagen de la carátula del álbum cuando está disponible.

3. Información de la pista

   Se muestra información de la pista como el nombre de la canción, el nombre del artista y el nombre del álbum.

4. Indicador de fuente de audio

   Indica la fuente de audio actualmente seleccionada.

5. Teclas de operación de USB

   Toque para controlar las funciones de reproducción del audio USB.

6. Barra de tiempo de reproducción y progreso

   Se muestra el tiempo de reproducción de la pista. La barra indica el avance de la reproducción de una pista.

7. Tecla " ▷ " (sólo si está equipado)

   Toque para cambiar a reproducción de video USB.

8. Tecla " ☰ "

   Toque para cambiar a la pantalla de selección de pistas.

Teclas de operación de USB

Toque para controlar las funciones de reproducción de USB.

Llaves	Descripción
⏮	Toque para regresar al principio de la pista actual. Toque nuevamente para seleccionar la pista anterior. Toque y mantenga así para regresar la pista actual.
▶	Toque para reproducir la pista.
⏸	Toque para pausar la pista.
⏭	Toque para seleccionar la siguiente pista. Toque y mantenga así para adelantar rápidamente la pista.
🔁	Cada vez que se toca la tecla " 🔁 ", cambia el modo de repetición.
🔀	Cada vez que se toca la tecla " 🔀 ", cambia el modo de reproducción aleatoria.

Funcionamiento de reproducción de audio USB

Activación y reproducción

El audio en el dispositivo USB se puede reproducir tocando la tecla "USB1"/"USB2" en la pantalla del menú y, luego, tocando la tecla "Music" (Música).

Para pausar la reproducción del dispositivo USB, toque la tecla " ⏸ ". Para reanudar la reproducción, toque la tecla " ▶ ".

Saltar pistas

Para omitir pistas, toque varias veces las teclas " ⏮ " o " ⏭ " en la pantalla hasta que seleccione la pista preferida.

NOTAS:

Dependiendo de la condición, es posible que se requiera tocar la tecla dos veces para saltar a la pista anterior. Tocar la tecla una vez puede que sólo vuelva a arrancar la pista actual desde el principio.

Avance rápido/Retroceso

Para retroceder o avanzar rápido la pista, mantenga presionadas las teclas " ⏮ " o " ⏭ " en la pantalla.

Cambiar el modo de reproducción

Modo de repetición

Toque la tecla " 🔁 " en la pantalla para cambiar el modo de repetición.
Están disponibles los siguientes modos:

🔁 : Repetir en la lista actual*

🔁 : Repetir una pista

🔁 : Repetición desactivada

* "Current list" (Lista actual) significa la lista de pistas que se muestra en el paso final en "Seleccionar una pista" (P. 219).

Modo de reproducción aleatoria

Toque la tecla " 🔀 " en la pantalla para cambiar el modo de reproducción aleatoria de la siguiente manera:

" 🔀 " no es ámbar: Reproducción aleatoria desactivada

" 🔀 es ámbar: Reproducción aleatoria activada

Selección de una pista

En la pantalla toque la tecla " ☰ " para mostrar la pantalla de selección de pistas.

Tecla "Top" (Superior)	Toque para regresar al principio de la pantalla de selección de pista.
Tecla "Artists" (Artistas)	Toque para ver la lista, según el elemento seleccionado.
Tecla "Albums" (Álbumes)	
Tecla "Genres" (Géneros)	
Tecla "Folders" (Carpetas)	
Tecla "All tracks" (Todas las pistas)	

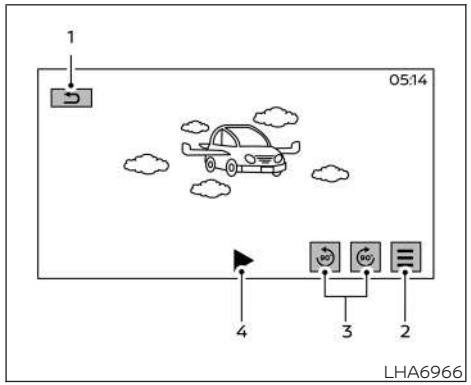

Pantalla de visualización de la imagen USB (sólo si está equipado)

1. Tecla " ↩ "

   Toque para regresar a la pantalla anterior.

2. Tecla " ☰ "

   Toque para cambiar a la pantalla de selección de imágenes.

3. Tecla " ↺ ", ↻ "

   Toque para rotar la imagen a la izquierda o a la derecha.

4. Tecla " ▶ "

   Toque para iniciar la presentación de diapositivas.

NOTAS:

Las teclas se muestran u ocultan cuando se toca la pantalla de visualización de imagen.

Funcionamiento de la visualización de la imagen USB (sólo si está equipado)

Activación y visualización

Se pueden ver las imágenes en un dispositivo USB tocando la tecla "USB1"/"USB2" en la pantalla del menú y luego tocando la tecla "Picture" (Imagen). Si se muestra la lista de carpetas, toque una carpeta y, a continuación, toque una imagen.

Reproducción de presentación de diapositivas

Las imágenes en una carpeta se pueden ver como diapositivas.

Para iniciar la presentación de diapositivas, seleccione la carpeta y toque la tecla " ▶ " en la pantalla.

Para seleccionar una carpeta, toque la tecla " ☰ " en la pantalla de visualización de la imagen y, a continuación, toque una carpeta.

Navegación a través de imágenes

Para ver la imagen siguiente/anterior, deslice la pantalla de visualización de imágenes hacia la izquierda o hacia la derecha.

Rotación de imágenes

Para rotar la imagen, toque la pantalla de visualización de la imagen y, a continuación, toque las teclas " ↺ " o " ↻ ".

Selección de una imagen

Toque la pantalla de visualización de imágenes, luego toque la tecla " ☰ " para mostrar la lista de carpetas. Toque una carpeta en la lista y, a continuación, toque una imagen.

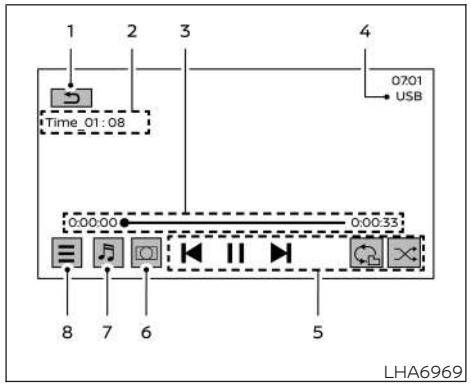

Pantalla de reproducción de video USB (sólo si está equipada)

1. Tecla " ↩ "

   Toque para regresar a la pantalla anterior.

2. Nombre de archivo

   Se muestra el nombre del archivo de video actual.

3. Barra de tiempo de reproducción y progreso

   Se muestra el tiempo de reproducción del video. La barra indica el progreso del video que se está reproduciendo.

4. Indicador de fuente

   Indica la fuente seleccionada actualmente.

5. Teclas de operación de USB

   Toque para controlar las funciones de reproducción del video USB.

6. Tecla " ◯ "

   Cada vez que se toca esta tecla, cambia el tamaño de la imagen.

7. Tecla " ♫ "

   Toque para cambiar a la reproducción del audio USB.

8. Tecla " ☰ "

   Toque para cambiar a la pantalla de selección de videos.

NOTAS:

Cuando se toca la pantalla de reproducción de video, se muestran u ocultan elementos de las teclas de la pantalla.

Teclas de operación de USB

Toque para controlar la función de reproducción del video USB.

Llaves	Descripción
⏮	Toque para regresar al principio del video actual. Toque nuevamente para seleccionar el video anterior. Toque y mantenga presionado para retroceder el video actual.
▶	Toque para reproducir el video.
⏸	Toque para poner en pausa el video.
⏭	Toque para seleccionar el siguiente video. Mantenga presionado para avanzar rápidamente el video.
🔁	Cada vez que se toca la tecla " 🔁 ", cambia el modo de repetición.
🔀	Cada vez que se toca la tecla " 🔀 ", cambia el modo de reproducción aleatoria.

Funcionamiento del reproductor del video USB (sólo si está equipado)

Activación y reproducción

Los videos en el dispositivo USB se pueden reproducir tocando la tecla "USB1"/"USB2" en la pantalla del menú y, luego, tocando la tecla "video".

Para detener la reproducción del dispositivo USB, toque la pantalla de reproducción de video y, a continuación, toque la tecla " ⏸ ". Para reanudar la reproducción, toque la tecla " ▶ ".

Omitir videos

Para omitir los videos, toque la pantalla de reproducción de video y, a continuación, toque varias veces las teclas " ⏮ " o " ⏭ " hasta que se seleccione el video preferido.

NOTAS:

Según la condición, es posible que se requiera tocar la tecla dos veces para saltar al video anterior. Es posible que al tocar una vez la tecla, el video actual sólo vuelva a arrancar desde el principio.

Avance rápido/Retroceso

Para retroceder o avanzar rápidamente el video, toque la pantalla de reproducción de video, luego mantenga presionadas las teclas " ⏮ " o " ⏭ ".

Cambiar el modo de reproducción

Modo de repetición

Toque la pantalla de reproducción de video; luego, toque la tecla " 🔁 " para cambiar el modo de repetición.

Están disponibles los siguientes modos:

🔁 : Repetir en la lista actual*

🔁 : Repetir un video

🔁 : Repetición desactivada

* La "Current list" (Lista actual) indica la lista de videos que se muestran en el paso final de selección de un video en "Selección de un video" (P. 221).

Modo de reproducción aleatoria

Toque la pantalla de reproducción de video, luego toque la tecla " 🔀 " para cambiar el modo de reproducción aleatoria de la siguiente manera:

" 🔀 " no es ámbar: Reproducción aleatoria desactivada

" 🔀 " es ámbar: Reproducción aleatoria activada

Selección de un video

Toque la pantalla de reproducción de video, luego toque la tecla " ☰ " para mostrar la lista de carpetas/archivos. Toque una carpeta/archivo para seleccionar un video.

Cambiar la relación de aspecto

Toque la pantalla de reproducción de video; luego, toque la tecla " ▢ " para cambiar el tamaño de la imagen de la siguiente manera:

▢ Normal: Muestra la imagen en su relación de aspecto original.

▢ Zoom (ampliar): Amplía la imagen manteniendo su relación de aspecto original para llenar el ancho o la altura de la pantalla. Es posible que algunas partes de la imagen se corten.

▢ Full (pantalla completa): Estira la imagen para llenar toda la pantalla.

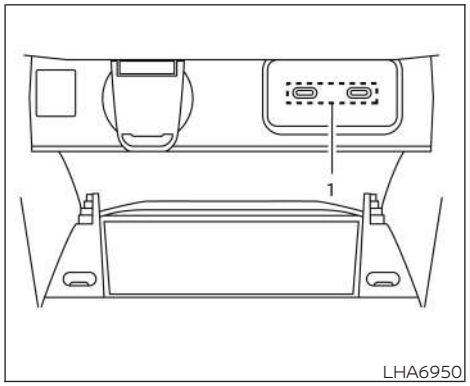

OPERACIÓN DEL REPRODUCTOR iPod®*

1. Tipo C

Conexión del iPod®

⚠ADVERTENCIA

No conecte, desconecte ni opere el dispositivo USB mientras conduce. Hacerlo puede ser una distracción. Si se distrae, podría perder el control del vehículo y causar un accidente o sufrir lesiones graves.

⚠PRECAUCIÓN

- **No inserte a la fuerza el dispositivo USB en el puerto USB. Si inserta el dispositivo USB en posición inclinada en el puerto, se puede dañar el puerto. Asegúrese de que el dispositivo USB esté correctamente enchufado en el puerto USB.**
- **No sujete la cubierta del puerto USB (sólo si está equipado) al extraer el dispositivo USB del puerto. Esto puede dañar el puerto y la cubierta.**
- **No deje el cable USB en un lugar donde alguien pueda jalarlo en forma accidental. Si se jala el cable se puede dañar el puerto.**

NOTAS:

Para obtener mejores resultados, se recomienda utilizar los cables del fabricante, que se venden por separado. Puede haber un adaptador USB tipo A a USB tipo C; sin embargo, los casos pueden variar.

Para obtener información adicional, consulte la información del manual del propietario de su dispositivo con respecto al uso y el cuidado apropiados del dispositivo.

Para conectar un iPod® al vehículo y controlarlo con los controles del sistema de audio y la pantalla, utilice el puerto de conexión USB situado en la consola central, debajo de los controles de la calefacción y del aire acondicionado. Conecte en el iPod® el extremo del cable específico para el iPod® y el extremo USB del cable en el puerto de conexión USB del vehículo. Si su iPod® se puede cargar utilizando una conexión USB, la batería se cargará mientras está conectado al vehículo con el interruptor de encendido en la posición ON (Encendido).

Mientras está conectado al vehículo, el iPod® solo puede operarse con los controles de audio del vehículo.

Para desconectar el iPod® del vehículo, quite el extremo USB del cable del puerto de conexión USB del vehículo y luego quite el cable del iPod®.

Información de compatibilidad

Son compatibles los siguientes modelos:

- iPhone 14 Pro Max
- iPhone 14 Pro
- iPhone 14 Plus
- iPhone 14
- iPhone SE (3a generación)
- iPhone 13 Pro Max
- iPhone 13 Pro
- iPhone 13
- iPhone 13 mini
- iPhone 12 Pro Max
- iPhone 12 Pro
- iPhone 12
- iPhone 12 mini
- iPod touch (séptima generación)

NOTAS:

Asegúrese de que el firmware de su iPod® esté actualizado a la versión más reciente.

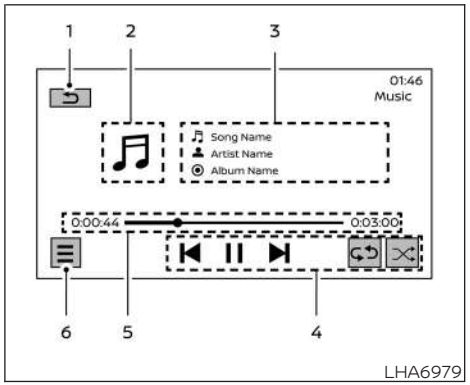

Pantalla de iPod

1. Tecla " ↩ "

   Toque para regresar a la pantalla anterior.

2. "Album Artwork" (Portada del álbum)

   Se muestra una imagen de la carátula del álbum cuando está disponible.

3. Información de la pista

   Se muestra información de la pista como el nombre de la canción, el nombre del artista y el nombre del álbum.

4. Teclas de operación de iPod®

   Toque para controlar las funciones de reproducción de iPod®.

5. Barra de tiempo de reproducción y progreso

   Se muestra el tiempo de reproducción actual de la pista. La barra indica el avance de la reproducción de una pista.

6. Tecla " ☰ "

   Toque para cambiar a la pantalla del menú de iPod.

Teclas de operación de iPod®

Toque para controlar las funciones de reproducción de iPod®.

Llaves	Descripción
⟲	Cada vez que se toca la tecla " ⟲ ", cambia el modo de repetición.
|◀	Toque para regresar al principio de la pista actual. Toque nuevamente para seleccionar la pista anterior. Toque y mantenga así para regresar la pista actual.
▶	Toque para reproducir la pista.
❚❚	Toque para pausar la pista.

Llaves	Descripción
▶|	Toque para seleccionar la siguiente pista. Toque y mantenga así para adelantar rápidamente la pista.
⤮	Cada vez que se toca la tecla " ⤮ ", cambia el modo de reproducción aleatoria.

Funcionamiento del reproductor del dispositivo de memoria iPod®

Activación y reproducción

Cuando se conecta el iPod® al vehículo a través de un cable USB, en la pantalla del menú se cambiará la tecla "USB1"/"USB2" a la tecla "iPod1"/"iPod2".

El iPod® se puede reproducir cuando se toca la tecla "iPod1"/"iPod2" en la pantalla del menú.

NOTAS:

Si conecta un iPhone con Apple CarPlay habilitado, deshabilite Apple CarPlay en el iPhone.

Saltar pistas

Para omitir pistas, toque varias veces las teclas " |◀ " o " ▶| " en la pantalla hasta que seleccione la pista preferida.

NOTAS:

Dependiendo de la condición, es posible que se requiera tocar la tecla dos veces para saltar a la pista anterior. Tocar la tecla una vez puede que sólo vuelva a arrancar la pista actual desde el principio.

Avance rápido/Retroceso

Para retroceder o adelantar rápidamente la pista, toque y mantenga presionadas las teclas " |◀ " o " ▶| " en la pantalla.

Cambio del modo de reproducción

Modo de repetición

Toque la tecla " ⟲ " en la pantalla de iPod® para cambiar el modo de repetición. Están disponibles los siguientes modos:

" ⟲ " (no es ámbar): Repetir desactivado

" ⟲ "(ámbar): Repetir todo

" ⟲ " (ámbar): Repetir una pista

Modo de reproducción aleatoria

Toque la tecla " ⤮ " en la pantalla para cambiar el modo de reproducción aleatoria de la siguiente manera:

" ⤮ " no es ámbar: Reproducción aleatoria desactivada

" ⤮ " es ámbar: Pista aleatoria

" ⤮ " es ámbar: Álbum aleatorio*

* El álbum aleatorio se omitirá si no es compatible con el iPod® conectado.

Menú del iPod®

Toque la tecla " ☰ " en la pantalla de iPod® para mostrar la pantalla del menú de iPod®.

Tecla "Top" (Superior)	Toque para regresar al principio de la pantalla de selección de pista.
Tecla "Playlists" (Listas de reproducción)	Toque para ver la lista, según el elemento seleccionado.
Tecla "Artists" (Artistas)	
Tecla "Albums" (Álbumes)	
Tecla "Songs" (Canciones)	
Tecla "Genres" (Géneros)	
Tecla "Composers" (Compositores)	
Tecla "Podcasts"	
Tecla "Audiobooks" (Libros de audio)	
Tecla "Apple Music Radio" (Radio de Apple Music)	

TRANSMISIÓN DE AUDIO VÍA Bluetooth®

Si tiene un dispositivo de audio compatible con Bluetooth® que es capaz de reproducir archivos de audio, se puede conectar el dispositivo al sistema de audio del vehículo para que los archivos de audio del dispositivo se reproduzcan por los altavoces del vehículo.

NOTAS:

Para obtener más información respecto de la transmisión de audio Bluetooth®, consulte el manual del propietario del teléfono celular.

Procedimiento de conexión

NOTAS:

El procedimiento de enlace se debe realizar cuando el vehículo está detenido. Si el vehículo comienza a moverse durante el procedimiento, este se cancelará.

Para conectar un teléfono a un dispositivo de audio Bluetooth® al sistema:

1. Presione el botón MENU (Menú) en el tablero de control.
2. Toque la tecla "Settings" (Configuración) en la pantalla.

3. Toque la tecla “Bluetooth” y, luego, toque la tecla “Add a Device” (Agregar un dispositivo) en la pantalla.
4. Toque la tecla "Search Device" (Buscar dispositivo) en la pantalla.
5. Cuando aparezca el dispositivo de audio Bluetooth® en la pantalla, tóquelo.
6. Verifique que el código de coincidencia sea correcto y acepte la conexión.

NOTAS:

Si conecta un teléfono iPhone o Android™, es posible que aparezca un mensaje después del Paso 6 de este procedimiento, consultando si se habilita Apple CarPlay o Android Auto. Para obtener información adicional, consulte el Paso 7 y posteriores en “Procedimiento de conexión Bluetooth®” (P. 233).

Reconexión

Cuando su dispositivo se conecte al sistema, se registra en el sistema como un dispositivo emparejado. El dispositivo emparejado se conecta automáticamente al sistema cuando el interruptor de encendido del vehículo se coloca en la posición AUTO ACC (Accesorios automáticos) o en "ON" (Encendido) con el dispositivo encendido y que se transporta en el vehículo.

Sin embargo, se pueden registrar hasta cinco dispositivos y sólo se puede conectar un dispositivo a la vez.

Para obtener más detalles sobre los ajustes del “Bluetooth®”, consulte (P. 238). Para ver la lista de dispositivos emparejados, consulte (P. 239). Para desconectar y cambiar la conexión, consulte (P. 239).

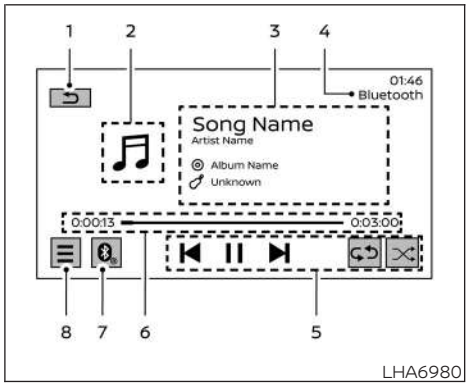

Pantalla Bluetooth®

1. Tecla “ ”

   Toque para regresar a la pantalla anterior.

2. "Album Artwork" (Portada del álbum)

   Se muestra una imagen de la carátula del álbum cuando está disponible.

3. Información de la pista

   Se muestra información de la pista como el nombre de la canción, el nombre del artista y el nombre del álbum.

4. Indicador de fuente de audio

   Indica la fuente de audio actualmente seleccionada.

5. Teclas de operación de audio Bluetooth®

   Toque para controlar las funciones de reproducción de audio Bluetooth®.

6. Barra de tiempo de reproducción y progreso

   Se muestra el tiempo de reproducción de la pista. La barra indica el avance de la reproducción de una pista.

7. Tecla " "

   Toque para cambiar a la pantalla de la lista de dispositivos emparejados.

8. Tecla " "

   Toque para cambiar a la pantalla de selección de pistas.

Teclas de operación de Bluetooth®

Toque para controlar las funciones de reproducción de Bluetooth®.

Llaves	Descripción
	Cada vez que se toca la tecla " ", cambia el modo de repetición.
	Toque para regresar al principio de la pista actual. Toque nuevamente para seleccionar la pista anterior. Toque y mantenga así para regresar la pista actual.
▶	Toque para reproducir la pista.
⏸	Toque para pausar la pista.
	Toque para seleccionar la siguiente pista. Toque y mantenga así para adelantar rápidamente la pista.
	Cada vez que se toca la tecla " ", cambia el modo de reproducción aleatoria.

Operación de audio Bluetooth®

La capacidad de detener, cambiar pistas, avanzar rápidamente, retroceder, reproducir de manera aleatoria y repetir música puede variar entre dispositivos. Algunas o todas estas funciones podrían no ser admitidas en cada dispositivo.

NOTAS:

Dependiendo del dispositivo de audio Bluetooth® que esté conectado, puede no ser posible realizar operaciones de audio o puede ocurrir un retardo antes de que se reproduzca la música.

Activación y reproducción

Un dispositivo de audio Bluetooth® también se puede reproducir mediante la tecla "Bluetooth" en la pantalla de menú.

Para pausar la reproducción del audio Bluetooth®, toque la tecla " ⏸ ". Toque la tecla " ▶ " para reanudar la reproducción.

Avance rápido/Retroceso

Para retroceder o adelantar rápidamente la pista, toque y mantenga presionadas las teclas " " o " " en la pantalla.

Cambio del modo de reproducción

Modo de repetición

Toque la tecla " " en la pantalla para cambiar el modo de repetición.

Modo de reproducción aleatoria

Toque la tecla " " en la pantalla para cambiar el modo de reproducción aleatoria.

NOTAS:

Los modos de repetición/reproducción aleatoria disponibles cambian según el dispositivo conectado.

Selección de pistas

Toque la tecla " ☰ " en la pantalla para mostrar la lista de pistas/carpetas en la carpeta actual. Toque un elemento de la lista para seleccionar la pista/carpeta.

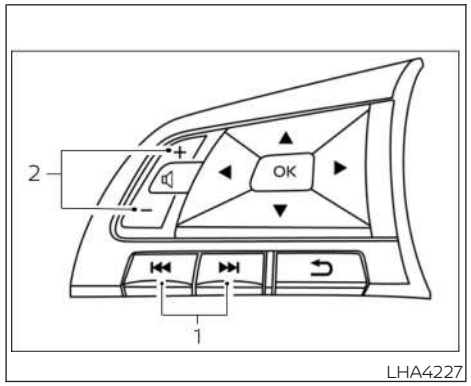

INTERRUPTOR EN EL VOLANTE DE LA DIRECCIÓN PARA CONTROL DE AUDIO

1. ⏮ ⏭ Botones SEEK/TRACK (Buscar/Pista)
2. Interruptor de control de volumen

Interruptor de control de volumen

Presione el interruptor de control de volumen para aumentar o disminuir el volumen.

⏮ ⏭ Botones SEEK/TRACK (Buscar/Pista)

AM y FM

- Presione para aumentar o disminuir la estación preestablecida.
- Mantenga presionado para buscar hacia arriba o hacia abajo la siguiente estación.

iPod®

- Presione para aumentar o disminuir la cantidad de pistas.
- Mantenga presionado para retroceder o avanzar rápidamente la pista que se está reproduciendo.

Transmisión de audio vía Bluetooth®

- Presione para saltar hacia delante o volver a la siguiente canción.
- Mantenga presionado para retroceder o avanzar rápidamente la pista que se está reproduciendo.

USB

- Presione para aumentar o disminuir la cantidad de pistas.
- Mantenga presionado para retroceder o avanzar rápidamente la pista que se está reproduciendo.

ANTENA

Antena montada en el techo

La antena está ubicada en la parte trasera del techo del vehículo.

⚠ PRECAUCIÓN

- **La acumulación de hielo en la antena puede afectar el rendimiento de la radio. Quite el hielo para restaurar la recepción de radio.**
- **Cuando quite la nieve del techo, no aplique fuerza excesiva en la antena. Esto puede provocar una rotura de la antena y la abolladura del panel del techo.**
- **Cuando se utiliza un lavado de automóviles de alta presión, mantenga la boquilla de alta presión lejos de la antena. El sello puede estar deformado o dañado.**
- **El rendimiento de la radio se puede ver afectado si se transporta carga en el techo que bloquee la señal de radio. Si es posible, no coloque carga cerca de la antena.**

Antena de varilla (si está equipada)

La antena de varilla no se puede acortar, pero sí se puede quitar. Cuando necesite quitar la antena, gire la varilla hacia la izquierda.

Para instalar la antena de varilla, gírela hacia la derecha y apriete con la mano.

⚠ PRECAUCIÓN

Para que no se dañe ni deforme la antena, asegúrese de quitarla bajo las siguientes condiciones.

- **Al ingresar el vehículo a un lavado de automóvil automático.**
- **Al estacionar el vehículo en un garaje con techo bajo.**
- **Al cubrir el vehículo con una cubierta para automóvil.**
- **Siempre apriete la varilla de la antena durante la instalación o esta puede quebrarse al manejar el vehículo.**

TELÉFONO DE AUTOMÓVIL O RADIO CB

Cuando instale un radio CB o un teléfono para automóvil en su vehículo, asegúrese de tomar las siguientes precauciones; de lo contrario, el nuevo equipo puede afectar adversamente el sistema de control del motor y otras piezas electrónicas.

ADVERTENCIA

- **Por ningún motivo debe utilizar teléfonos celulares durante la conducción, ya que debe prestar toda su atención al funcionamiento del vehículo. Algunas jurisdicciones prohíben el uso de teléfonos celulares durante la conducción.**
- **Si tiene que realizar una llamada mientras el vehículo está en movimiento, se recomienda encarecidamente utilizar el modo de operación de teléfono de manos libres. Siempre esté muy atento cuando esté manejando un vehículo.**
- **Si no puede prestar total atención al funcionamiento del vehículo mientras habla por teléfono, deténgase en un lugar seguro para hacerlo.**

PRECAUCIÓN

- **Mantenga la antena lo más alejada posible de los módulos de control electrónico.**
- **Mantenga el cable de la antena a más de 20 cm (8 pulg.) del mazo de cables del sistema de control electrónico. No coloque el cable de la antena junto al mazo de cables.**
- **Ajuste la relación de las ondas estacionarias de la antena de acuerdo con las recomendaciones del fabricante.**
- **Conecte el cable de tierra desde el chasis del radio CB a la carrocería.**
- **Para obtener información adicional, se recomienda que visite a su distribuidor NISSAN.**

MANOS LIBRES Bluetooth®

ADVERTENCIA

- **Use el teléfono una vez que haya detenido el vehículo en un lugar seguro. Si tiene que usar un teléfono mientras maneja, esté siempre muy atento a la conducción del vehículo.**
- **Si no puede prestar total atención al funcionamiento del vehículo mientras habla por teléfono, deténgase en un lugar seguro para hacerlo.**

PRECAUCIÓN

Para evitar descargar la batería del vehículo, use el teléfono una vez arrancado el motor.

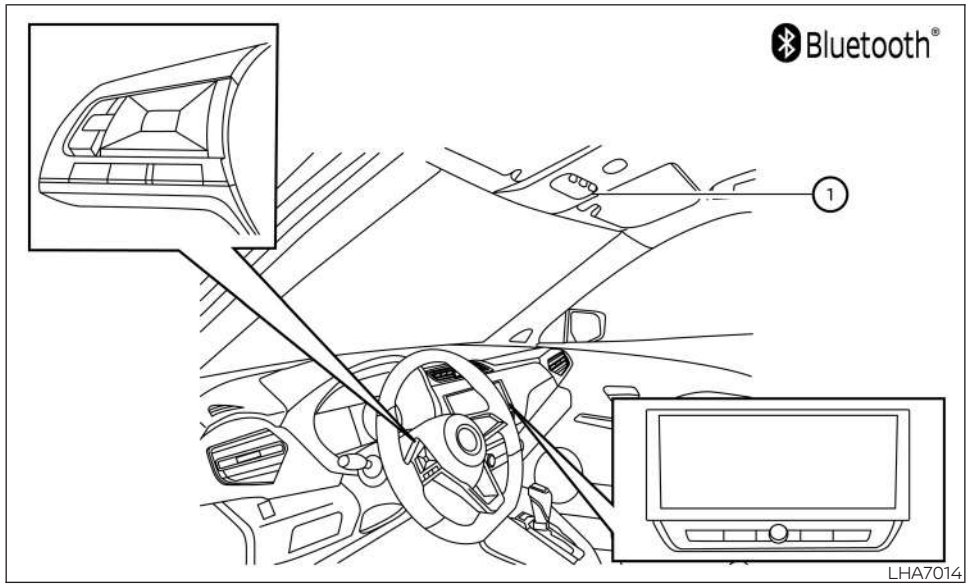

1. Ubicación del micrófono

Este NISSAN cuenta con sistema telefónico de manos libres Bluetooth®. Si tiene un teléfono celular habilitado con Bluetooth® compatible, puede establecer la conexión inalámbrica entre su teléfono celular y el sistema. Con la tecnología inalámbrica Bluetooth®, puede realizar o recibir llamadas telefónicas con manos libres con su teléfono móvil en el vehículo.

Para el procedimiento de conexión Bluetooth, consulte "Procedimiento de conexión Bluetooth" (P. 233).

NOTAS:

Algunos dispositivos requieren que el usuario acepte las conexiones a otros dispositivos Bluetooth®. Si el teléfono no se conecta automáticamente al sistema, consulte el manual del propietario del teléfono para obtener más detalles acerca del funcionamiento del dispositivo.

Antes de usar el sistema telefónico de manos libres Bluetooth®, consulte las siguientes notas.

- Establezca la conexión inalámbrica entre un teléfono celular compatible y el sistema anterior utilizando el sistema telefónico manos libres.
- Es posible que algunos teléfonos celulares con Bluetooth® habilitado no sean reconocidos o no funcionen correctamente. Visite www.nissanusa.com/bluetooth o www.nissan.ca/bluetooth para obtener una lista de teléfonos recomendados e instrucciones de conexión.
- No podrá utilizar el teléfono con manos libres bajo las siguientes condiciones:

  El vehículo está fuera del área de servicio móvil.

  El vehículo está en un área en la que es difícil recibir señal móvil; como dentro de

un túnel, en un estacionamiento subterráneo, cerca de un edificio de gran altura o en un área montañosa.

El teléfono móvil está bloqueado para evitar que se marque.

- Cuando la condición de la onda de radio no es la ideal o el sonido ambiente es demasiado alto, puede ser difícil escuchar la voz de otras personas durante una llamada.
- No coloque el teléfono celular en un área rodeada de metal o lejos de la pantalla central del vehículo para evitar que se deteriore la calidad del tono y se interrumpa la conexión inalámbrica.
- Cuando un teléfono móvil está conectado mediante una conexión inalámbrica Bluetooth®, la energía de la batería del teléfono móvil se puede descargar más rápidamente que lo habitual. El sistema telefónico de manos libres Bluetooth® no puede cargar teléfonos móviles.
- Algunos teléfonos celulares u otros dispositivos pueden causar interferencia o generar un ruido tipo zumbido en las bocinas del sistema de audio. Almacenar el dispositivo en otro lugar puede reducir o eliminar el ruido.
- Para obtener información adicional respecto de las cargas del teléfono, la antena y el cuerpo del teléfono celular, etc., consulte el manual del propietario del teléfono celular.

USO DEL SISTEMA

El sistema permite la operación del sistema telefónico de manos libres Bluetooth®.

Si el vehículo está en movimiento, algunos comandos pueden no estar disponibles, por lo tanto se debe estar muy atento al manejo del vehículo.

Inicialización

Al poner el interruptor de encendido en la posición ON (Encendido) se inicializa el reconocimiento de voz NISSAN, lo que toma unos segundos. Si se oprime el botón antes de que se complete la inicialización, el sistema anunciará "There is no phone connected" (No hay ningún teléfono conectado) y no reaccionará a los comandos de voz.

Recomendaciones de operación

Para obtener el mejor desempeño del sistema de reconocimiento de voz de NISSAN, observe lo siguiente:

- Mantenga el interior del vehículo lo más silencioso posible. Mantenga las ventilaciones orientadas de modo que no apunten al micrófono, cierre las ventanillas para eliminar los ruidos circundantes (ruidos del tráfico, sonidos de vibración, etc.), que pueden impedir que el sistema reconozca correctamente los comandos de voz.
- Espere a que el tono suene antes de decir un comando. De lo contrario, el comando no se recibirá correctamente.
- Comience a decir un comando dentro de 5 segundos, después de que suene el tono.
- Hable con voz natural sin pausas entre palabras.
- Para llamar a los contactos por nombre, diga el nombre y apellido del contacto para un mejor reconocimiento.

Cómo dar comandos de voz

Para operar el reconocimiento de voz NISSAN, oprima el botón situado en el volante de la dirección durante al menos 1.5 segundos. Una vez que suene el tono, diga el comando.

El comando mencionado es recogido por el micrófono y cuando se acepta el comando, se entrega respuesta de voz.

- Si no se reconoce un comando, el sistema anuncia "Please say or select a command from the displayed list." (Diga o seleccione un comando de la lista desplegada). Asegúrese de que el comando se dice exactamente como indica el sistema y repita el comando claramente.
- Si desea volver al comando anterior, puede decir "Go back" (Volver) o "Correction" (Corrección) en cualquier momento que el sistema esté esperando una respuesta.
- Puede cancelar un comando cuando el sistema esté esperando una respuesta diciendo, "Cancel" (Cancelar) o "Quit" (Salir). El sistema anuncia "Exit" (Salir) y finaliza la sesión de reconocimiento de voz. También puede mantener oprimido el botón en el volante de la dirección durante 1.5 segundos, en cualquier momento, para finalizar la sesión de reconocimiento de voz. Cada vez que se cancele la sesión de reconocimiento de voz, se reproduce un pitido doble para indicar que ha salido del sistema.
- Si desea ajustar el volumen de la respuesta de voz, oprima los interruptores de control de volumen (+ o -) en el volante de la dirección mientras se proporciona la respuesta. También puede usar la perilla de control de volumen del radio.

Interrumpir indicación por voz

En la mayoría de los casos es posible interrumpir la respuesta de voz para decir el siguiente comando presionando el botón en el volante de la dirección. Después de interrumpir el sistema, espere que suene un pitido antes de decir el comando.

Llamada directa (sólo si está equipado)

Para utilizar el sistema más rápido, puede decir los comandos de segundo nivel con el comando de menú principal en el menú principal. Por ejemplo, presione el botón y, después del tono, diga "Call Redial" (Volver a marcar).

PROCEDIMIENTO DE CONEXIÓN DE Bluetooth®

NOTAS:

El procedimiento de enlace se debe realizar cuando el vehículo está detenido. Si el vehículo comienza a moverse durante el procedimiento, este se cancelará.

Para conectar un teléfono al sistema telefónico de manos libres Bluetooth®:

1. Presione el botón MENU (Menú) en el tablero de control.
2. Toque la tecla "Settings" (Configuración) en la pantalla.
3. Toque la tecla "Bluetooth" y, luego, toque la tecla "Add a Device" (Agregar un dispositivo) en la pantalla.
4. Toque la tecla "Search Device" (Buscar dispositivo) en la pantalla.
5. Cuando el teléfono aparezca en la pantalla, tóquelo.
6. Verifique que el código de coincidencia sea correcto y acepte la conexión.

7. Si aparece un mensaje preguntando si habilita Apple CarPlay, toque la tecla "Yes" (Sí) o la tecla "No".

   Para conectarse a Apple CarPlay de forma inalámbrica, toque la tecla "Yes" (Sí).

8. Si aparece un mensaje preguntando si habilita Android Auto, toque la tecla "Start" (Iniciar) o la tecla "Not Now" (Ahora no).

   Para conectarse a Android Auto de forma inalámbrica, toque la tecla "Start" (Iniciar). A continuación, aparecerá una notificación en el teléfono Android. Seleccione para utilizar la conexión inalámbrica.

NOTAS:

- **Cuando conecte un teléfono de forma inalámbrica para Apple CarPlay o Android Auto, se requiere una conexión Wi-Fi. Si aparece una notificación en el teléfono, selecciónela para usar la conexión Wi-Fi.**
- **Si Apple CarPlay está activado, el teléfono se desconecta del sistema de manos libres y de la función Bluetooth® Audio.**
- **Si Android Auto está activado, el teléfono se desconecta de la función Bluetooth® Audio.**
- **Es posible que algunos teléfonos celulares requieran ciertas autorizaciones con el fin de habilitar funciones en el sistema Bluetooth®. Durante el proceso de emparejamiento del Bluetooth®, verifique si hay una pantalla emergente en la pantalla del teléfono celular con la solicitud que otorgue el acceso a la agenda. El otorgamiento del permiso de acceso a la agenda telefónica permitirá que se descarguen sus contactos en el sistema Bluetooth® del vehículo. Es posible que se muestre una ventana emergente en su teléfono celular para indicar que el sistema Bluetooth® desea acceder a sus contactos y al historial de llamadas. Seleccione una opción como "Allow" (Permitir) o "Yes" (Sí) para otorgar permiso.**

Reconexión

Cuando su teléfono se conecte al sistema, se registra en el sistema como un dispositivo emparejado. El dispositivo emparejado se conecta automáticamente al sistema cuando el interruptor de encendido del vehículo se coloca en la posición AUTO ACC (Accesorios automáticos) o en "ON" (Encendido) con el dispositivo encendido y que se transporta en el vehículo.

Sin embargo, se pueden registrar hasta cinco dispositivos y sólo se puede conectar un dispositivo a la vez.

Para obtener información sobre ajustes de dispositivos Bluetooth®, consulte "Configuración de dispositivos Bluetooth®" (P. 238). Para ver la lista de dispositivos emparejados, consulte (P. 239). Para desconectar y cambiar la conexión, consulte (P. 240). Para cambiar la conexión a Apple CarPlay/ Android Auto, consulte (P. 242). o (P. 247).

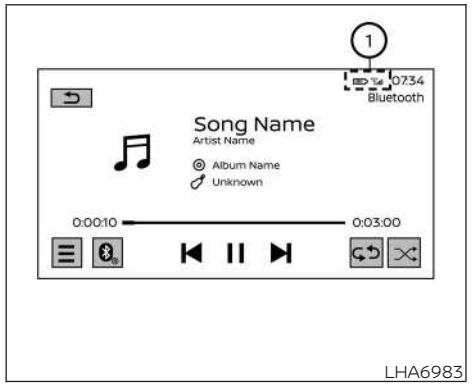

LHA6983

INDICADORES

Cuando conecta un teléfono celular a través de la conexión inalámbrica Bluetooth®, los indicadores ① para el teléfono aparecen en la parte superior de la pantalla.

Indicador	Descripción
	Indica la intensidad de la señal que está recibiendo el dispositivo Bluetooth®.
	Indica la cantidad restante de batería del dispositivo Bluetooth®.

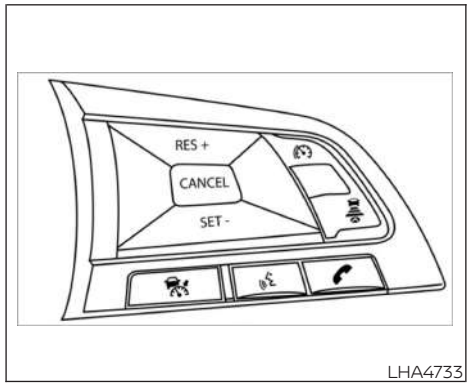

LHA4733

BOTONES DE CONTROL

Los botones de control para el sistema telefónico de manos libres Bluetooth® se encuentran en el volante de la dirección.

BOTÓN DE TELÉFONO
Para contestar una llamada entrante o para finalizar una llamada, presione el botón .
Para rechazar una llamada, mantenga oprimido el botón .

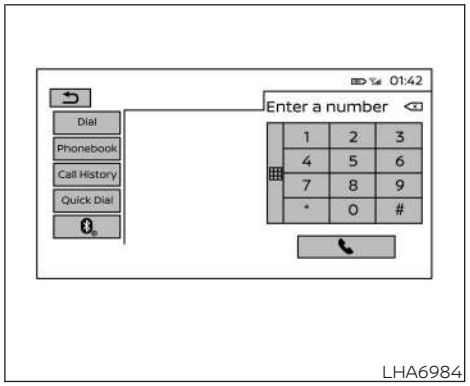

LHA6984

PANTALLA DE TELÉFONO

La pantalla del teléfono se puede visualizar presionando el botón MENU (Menú) en el tablero de control y, luego, tocando la tecla "Phone" (Teléfono) en la pantalla del menú.

Se muestran las siguientes opciones:

- Marcar

  Muestra la pantalla Dial (Selector). Para obtener información adicional, consulte "Cómo hacer una llamada" (P. 236).

- Phonebook (Agenda telefónica)

  Muestra la pantalla de la agenda telefónica. Para obtener información adicional, consulte "Cómo hacer una llamada" (P. 236).
- Historial de llamadas

  Muestra la pantalla Call History (Historial de llamadas). Para obtener información adicional, consulte "Cómo hacer una llamada" (P. 236).
- Marcación rápida

  Muestra la pantalla de Marcación rápida. Para obtener información adicional, consulte "Cómo hacer una llamada" (P. 236).
-

  Muestra la pantalla de lista de dispositivos emparejados. Para obtener información adicional, consulte "Paired device list screen (Pantalla de lista de dispositivos emparejados)" (P. 239).

Registro en Marcación rápida

1. Oprima el botón MENU (Menú) en el tablero de control y toque la tecla "Phone" (Teléfono).
2. Toque la tecla "Phonebook" (Agenda telefónica) o la tecla "Call History" (Historial de llamadas).
3. Si selecciona "Phonebook" (Agenda telefónica), toque un elemento, luego mantenga presionado el número de teléfono que desee. Si seleccionó "Historial de llamadas", mantenga presionado el elemento que desee.
4. En la pantalla que aparece, toque una tecla para registrar el número de teléfono en esa tecla.

CÓMO HACER UNA LLAMADA

Para hacer una llamada presione el botón MENU (Menú) en el tablero de control y, luego, toque la tecla "Phone" (Teléfono). Toque una opción en la pantalla de menú:

- Marcar

  Ingrese manualmente el número telefónico utilizando el teclado desplegado en la pantalla. Toque la tecla " " en la pantalla para iniciar la llamada.
- Phonebook (Agenda telefónica)

  Seleccione una persona y el número de teléfono al que desea llamar de la agenda telefónica. Dependiendo del dispositivo, la agenda telefónica se descargará automáticamente desde el teléfono móvil cuando esté conectado. Si no se realiza la descarga automática, toque la tecla "Update" (Actualizar) en la pantalla de la agenda telefónica para transferir el número de teléfono desde el teléfono celular al sistema del teléfono manos libres antes de usar este método.
- Historial de llamadas

  Seleccione un nombre o un número telefónico de la agenda telefónica en todas las listas de llamadas perdidas, salientes o entrantes. Toque un nombre o un número telefónico listado de la agenda telefónica para iniciar la llamada.
- Marcación rápida

  Seleccione un número de elemento de los elementos registrados previamente. Toque un número de elemento para iniciar la llamada. Para obtener información sobre el procedimiento de registro, consulte "Registrarse en marcación rápida" (P. 236).

PRECAUCIÓN

- **Se pueden mostrar hasta 1000 entradas de la agenda telefónica y hasta 100 registros de historial de llamadas, incluidas las llamadas entrantes, salientes y perdidas en el sistema de teléfono manos libres.**

- **La agenda telefónica, el historial de llamadas y la marcación rápida se administran individualmente para cada teléfono. No están disponibles los datos de otro teléfono. Por ejemplo, no se puede acceder a un número de teléfono registrado en marcación rápida mientras otro teléfono estuvo conectado.**

RECEPCIÓN DE UNA LLAMADA

Cuando se recibe una llamada a través del teléfono conectado al sistema telefónico manos libres Bluetooth® del vehículo, la información de la llamada se muestra en la pantalla del tablero de control.

Presione el botón en el volante de la dirección o toque la tecla " " en la pantalla para aceptar la llamada. Para rechazar la llamada, mantenga presionado el botón en el volante de la dirección o toque la tecla " " en la pantalla.

DURANTE UNA LLAMADA

Mientras una llamada está activa, se muestran las siguientes opciones en la pantalla del tablero de control:

- Privado

  Toque esta tecla para transferir la llamada al teléfono. Para volver a transferir la llamada desde el teléfono al sistema de manos libres con Bluetooth®, toque la tecla "Speaker" (Bocina) en la pantalla.

-

  Toque esta tecla para marcar dígitos durante la llamada telefónica.

- Switch Call (Intercambiar llamada)

  Esta opción sólo estará disponible cuando haya una segunda llamada activa.

  Si es admitido por el teléfono, el sistema telefónico de manos libres Bluetooth® le permite poner una llamada en espera. Si recibe una llamada mientras tiene otra llamada activa, se desplegará un mensaje en la pantalla. Presione el botón en el volante de la dirección o toque la tecla " " en la pantalla para aceptar la llamada entrante. Toque la tecla " " en la pantalla para rechazar la segunda llamada.

FINALIZAR UNA LLAMADA

Para finalizar una llamada activa, presione el botón en el volante de la dirección o toque la tecla " " en la pantalla.

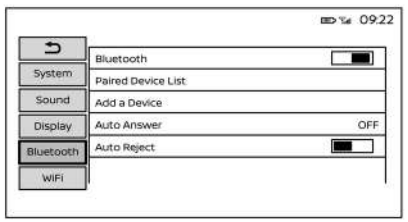

LHA6986

AJUSTES DE Bluetooth®

Los ajustes del sistema de manos libres con Bluetooth® se pueden cambiar según las preferencias del usuario. Para acceder al menú de ajustes de Bluetooth®, presione el botón MENU (Menú) en el tablero de control. Toque la tecla "Settings" (Ajustes) y, luego, toque el elemento deseado en la pantalla.

Elemento del menú	Resultado
Bluetooth	Activa/Desactiva la funcionalidad de Bluetooth®.
Paired Device List (Lista de dispositivos emparejados)	Para obtener información adicional, consulte "Paired device list screen (Pantalla de lista de dispositivos emparejados)" (P. 239).
Agregar un dispositivo	Para obtener información adicional, consulte "Procedimiento de conexión de Bluetooth" (P. 233).
Respuesta automática	Seleccione el intervalo de tiempo entre una llamada entrante y la solicitud automática de llamada en el sistema de teléfono manos libres. Seleccione "off" (Apagado) para desactivar la solicitud automática de llamadas.
Rechazo automático	Activa/desactiva el rechazo automático de llamadas en el sistema de teléfono manos libres.

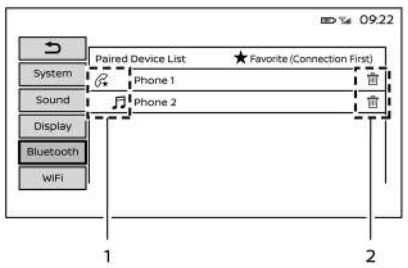

LHA6987

Pantalla de lista de dispositivos emparejados

1. Indicadores de conexión

   aparecen en el dispositivo conectado al sistema de teléfono manos libres. Cuando el dispositivo está configurado para ser favorito, aparece .

   aparecen en el dispositivo conectado a Bluetooth® Audio. Los indicadores de conexión se volverán de color gris cuando se desconecte cada dispositivo.

2. Tecla " "

   Toque para eliminar el dispositivo registrado.

Para acceder a la pantalla de lista de dispositivos emparejados:

1. Presione el botón MENU (Menú) en el tablero de control.
2. Toque la tecla "Settings" (Configuración) en la pantalla.
3. Toque la tecla "Bluetooth" y, luego, toque la tecla "Paired Device List (Lista de dispositivos emparejados) en la pantalla.

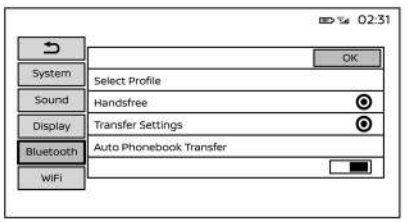

LHA6992

Ajustes de conexión de Bluetooth®

Para cambiar la conexión y los ajustes de Bluetooth®, toque el dispositivo en la pantalla de la lista de los dispositivos emparejados.

Conectarse/desconectarse del sistema de teléfono manos libres

Toque la tecla "Handsfree" (Manos libres) para alternar el ícono entre ámbar (conectándose) y no ámbar (desconectándose). A continuación, toque la tecla "OK" (Aceptar) para conectarse o desconectarse del sistema de teléfono manos libres.

NOTAS:
Cuando haya otro dispositivo conectado a Apple CarPlay o a Android Auto, la tecla "Handsfree" (Manos libres) no está disponible.

Conexión/desconexión de Bluetooth® Audio

Toque la tecla "Bluetooth Audio" para alternar el ícono entre ámbar (conectándose) y no ámbar (desconectándose). A continuación, toque la tecla "OK" (Aceptar) para conectarse o desconectarse del audio Bluetooth®.

NOTAS:
Si selecciona el dispositivo conectado a Android Auto en la pantalla de la lista de dispositivos emparejados, no estará disponible la tecla "Bluetooth Audio".

Tecla " "de la transferencia automática de la agenda telefónica

Toque esta tecla para activar/desactivar la transferencia automática de la agenda telefónica que se produce cuando el teléfono está conectado. Ámbar indica activado.

Tecla "Favorito (Primera conexión)"

Toque esta tecla para alternar el ícono entre ámbar y no ámbar. Ámbar indica que el dispositivo está configurado para conectarse primero cuando haya varios dispositivos emparejados en el vehículo.

Conexión de Bluetooth®

- Se puede conectar sólo un dispositivo a la vez al sistema de teléfono manos libres y a Bluetooth® Audio a la vez, respectivamente.
- Si varios dispositivos en el vehículo son capaces de conectarse, se prioriza la conexión del teléfono Android con Android Auto, seguido por el dispositivo establecido como "Favorito (Primera conexión)", y, luego, el dispositivo conectado más recientemente.
- Mientras un iPhone está conectado a Apple CarPlay, la conexión al sistema de teléfono manos libres no está disponible.
- Mientras un teléfono Android está conectado a Android Auto, sólo ese teléfono se puede conectar al sistema de manos libres.
- El teléfono conectado a Apple CarPlay o Android Auto no se puede conectar a la función Bluetooth® Audio.

Para obtener información adicional sobre la conexión de un teléfono celular o dispositivo al sistema de teléfono manos libres Bluetooth®, consulte "Procedimiento de conexión de Bluetooth®" (P. 233).

Apple CarPlay®

⚠ADVERTENCIA

- **Detenga el vehículo en una ubicación segura y aplique el freno de estacionamiento antes de conectar el iPhone al vehículo o de hacer funcionar el iPhone conectado para su configuración.**
- **Si no puede prestar total atención al funcionamiento del vehículo mientras utiliza Apple CarPlay, salga del camino en un lugar seguro y detenga el vehículo.**

Puede usar Apple CarPlay con el interruptor de encendido en la posición AUTO ACC (Accesorios automáticos) o en la posición ON (Encendido) conectando a su vehículo un teléfono iPhone compatible a través de un cable USB o una red Bluetooth®/Wi-Fi.

Con Apple CarPlay, puede usar el sistema en el vehículo como una pantalla y un controlador para algunas funciones del iPhone. Apple CarPlay incluye Siri, que permite realizar operaciones mediante comandos de voz. Visite apple.com para obtener más información acerca de las funciones disponibles y más detalles acerca de la política de privacidad de Apple.

Se puede compartir determinada información del vehículo (por ejemplo, ubicación y velocidad) con el dispositivo mientras Apple CarPlay está en uso. Puede que se apliquen cargos del portador para utilizar Apple CarPlay.

NOTAS:

- **Apple CarPlay tomará el lugar de la funcionalidad de audio Bluetooth® y del sistema de manos libres con Bluetooth®.**

COMPATIBILIDAD

Compatibilidad (Apple CarPlay)

Consulte el siguiente sitio web de Apple para obtener información sobre dispositivos compatibles.

https://www.apple.com/ios/carplay/

NOTAS:

- **En algunos países, es posible que Apple CarPlay no admita iPhone en el mercado. Consulte el siguiente sitio web.**

  https://www.apple.com/ios/feature-availability/

- **El menú del teléfono se desactivará mientras esté conectado Apple CarPlay. Para acceder a su teléfono, use la función de teléfono en la Apple CarPlay.**
- **Para obtener mejores resultados, siempre actualice el dispositivo a la última versión del software.**

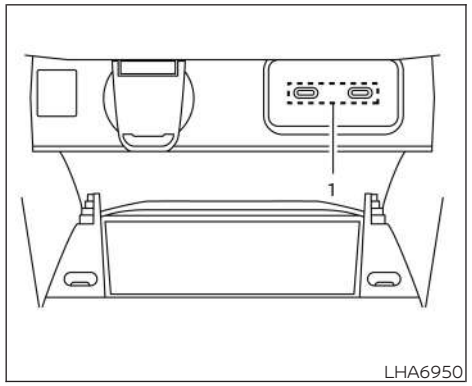

Conexión del iPhone con el cable USB

1. USB Type-C®

ADVERTENCIA

No conecte, desconecte ni opere el dispositivo USB mientras conduce. Hacerlo puede ser una distracción. Si se distrae, podría perder el control del vehículo y causar un accidente o sufrir lesiones graves.

PRECAUCIÓN

- **No inserte a la fuerza el dispositivo USB en el puerto USB. Si inserta el dispositivo USB en posición inclinada en el puerto, se puede dañar el puerto. Asegúrese de que el dispositivo USB esté correctamente enchufado en el puerto USB.**
- **No sujete la cubierta del puerto USB (sólo si está equipado) al extraer el dispositivo USB del puerto. Esto puede dañar el puerto y la cubierta.**
- **No deje el cable USB en un lugar donde alguien pueda jalarlo en forma accidental. Si se jala el cable se puede dañar el puerto.**

Desbloquee la pantalla del teléfono antes de conectar el iPhone.

Conecte el iPhone al puerto USB. Es posible que sea necesario operar el iPhone cuando se conecte por primera vez.

NOTAS:

- **Si Apple CarPlay está desactivada en su iPhone, habilítela.**
- **Se inicia Apple CarPlay y aparecerá la pantalla de Apple CarPlay.**
- **Para obtener mejores resultados, se recomienda utilizar los cables del fabricante, que se venden por separado. Puede haber un adaptador USB tipo A a USB tipo C; sin embargo, los casos pueden variar.**
- **Si aparece una notificación en el iPhone, seleccione si desea utilizar o no la conexión inalámbrica. Una vez que habilite la función inalámbrica de Apple CarPlay en la notificación, Apple CarPlay se iniciará automáticamente de forma inalámbrica a partir de la próxima vez. Sólo se puede conectar un dispositivo a la vez, utilizando Apple CarPlay o Android Auto.**
- **Para obtener información adicional, consulte la información del manual del propietario de su dispositivo con respecto al uso y el cuidado apropiados del dispositivo.**

Conexión inalámbrica del iPhone

Este sistema es compatible con la función inalámbrica de Apple CarPlay. Para conectar Apple CarPlay de forma inalámbrica, la red Bluetooth® y de Wi-Fi debe estar disponible con el sistema del vehículo antes del funcionamiento.

NOTAS:

- **Si Apple CarPlay está desactivada en su iPhone, habilítela.**
- **Según el dispositivo y la versión del firmware del iPhone, no se puede utilizar la función inalámbrica de Apple CarPlay. Siempre actualice su dispositivo a la versión de software más reciente.**
- **Una vez que se haya establecido la conexión inalámbrica, Apple CarPlay se conectará automáticamente de forma inalámbrica la próxima vez. Sólo se puede conectar un dispositivo a la vez, utilizando Apple CarPlay o Android Auto.**
- **Si conecta el iPhone que utiliza la función inalámbrica de Apple CarPlay a través de un cable USB, el sistema en el vehículo proporciona alimentación al iPhone.**

Para conocer el procedimiento para conectar el iPhone de forma inalámbrica, consulte "Procedimiento de conexión Bluetooth®" (P. 233).

Desconexión de una conexión inalámbrica de iPhone

Para desconectar la conexión inalámbrica de Apple CarPlay, desactive la conexión Wi-Fi en el sistema.

1. Presione el botón MENU (Menú) en el tablero de control.
2. Toque la tecla "Settings" (Configuración) en la pantalla.
3. Toque la tecla "WiFi".
4. Toque la tecla " " para desactivar la configuración "WiFi".

NOTAS:

- **El ajuste de "WiFi" se puede activar automáticamente en ciertas situaciones, como el inicio de una conexión inalámbrica a Apple CarPlay.**
- **Si no tiene la intención de conectar Apple CarPlay de forma inalámbrica durante un tiempo, elimine el sistema del registro del dispositivo en su iPhone y elimine el iPhone de la lista de dispositivos emparejados en el sistema. Para obtener más información sobre la lista de dispositivos emparejados, consulte "Pantalla de lista de dispositivos emparejados" (P. 239).**

Selección de un iPhone

Tanto Apple CarPlay como Android Auto se pueden activar a la vez. Además, Apple CarPlay se puede activar sólo con un dispositivo a la vez. Seleccione el iPhone que desee para activar Apple CarPlay con el iPhone.

1. Presione el botón MENU (Menú) en el tablero de control.
2. Toque la tecla "Settings" (Configuración) en la pantalla.
3. Toque la tecla "WiFi" en la pantalla.
4. Toque la tecla "Device List" (Lista de dispositivos) en la pantalla.
5. Toque el iPhone que desee en la pantalla para activar Apple CarPlay con el iPhone.

FUNCIONAMIENTO DE Apple CarPlay®

Presione el botón MENU (Menú) en el tablero de control y toque la tecla "Apple CarPlay" en la pantalla para que aparezca la pantalla de Apple CarPlay.

NOTAS:

Si Apple CarPlay está desactivada en su iPhone, habilítela.

Cuando el iPhone está bloqueado, Apple CarPlay aún puede activarse mediante la operación del iPhone y la activación de Apple CarPlay.

Funcionamiento de Siri

Con Siri, puede controlar por voz algunas funciones del iPhone. Asegúrese de que Siri en el iPhone esté activado.

Activación:

Presione en el volante de la dirección para iniciar una sesión de Siri.

NOTAS:

- **Presione para finalizar el funcionamiento de Siri.**
- **Mantenga el interior del vehículo lo más silencioso posible. Cierre las ventanas para eliminar los ruidos alrededor (ruidos de tráfico, sonidos de vibración, etc.), que pueden impedir que el sistema reconozca correctamente los comandos de voz.**
- **Para ver las funciones que se pueden utilizar con Siri, consulte el sitio web de Apple.**

LIMITACIONES DEL SISTEMA Apple CarPlay®

Para que todas las características de Apple CarPlay funcionen correctamente, es necesario tener un iPhone compatible, una conexión celular y un plan de datos.

Cuando Apple CarPlay está en funcionamiento, el desempeño del sistema se ve afectado por la intensidad de la conexión celular o el desempeño del teléfono mismo. Si el rendimiento del sistema se reduce:

- Desconecte y vuelva a conectar su teléfono
- Encender/apagar el teléfono para reiniciar

Los cambios en la legislación del gobierno también pueden afectar el funcionamiento de Apple CarPlay.

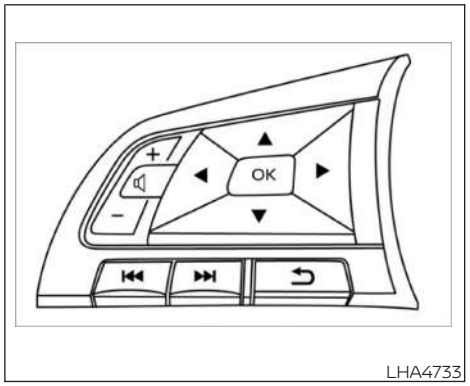

INTERRUPTOR DEL VOLANTE DE LA DIRECCIÓN PARA EL CONTROL Apple CarPlay®

— +	Interruptor de control de volumen Presione el interruptor —/+ para aumentar o disminuir el volumen.
⏮ ⏭	Botones SEEK/TRACK (Buscar/Pista) Presione los botones ⏮ ⏭ para saltar a la pista anterior o siguiente. Mantenga presionados los botones ⏮ ⏭ para retroceder o avanzar rápidamente la pista actual.

Android Auto™

Botón PHONE (Teléfono)
Presione el botón para contestar una llamada entrante o para finalizar una llamada.
Mantenga presionado el botón para rechazar una llamada.

Botón de COMANDO DE VOZ
Presione el botón para iniciar o finalizar una sesión de Siri

ADVERTENCIA

- **Detenga el vehículo en una ubicación segura y aplique el freno de estacionamiento antes de conectar el teléfono Android™ al vehículo o de hacer funcionar el teléfono Android conectado para su configuración.**
- **Si no puede prestar total atención al funcionamiento del vehículo mientras utiliza Android Auto, salga del camino en un lugar seguro y detenga el vehículo.**

Puede usar Android Auto con el interruptor de encendido en la posición "AUTO ACC" (Accesorios automáticos) o en la posición "ON" (Encendido) conectando a su vehículo un teléfono Android compatible a través de un cable USB o una red Bluetooth®/Wi-Fi. También se recomienda que utilice un cable del fabricante del equipo original del teléfono Android que sea compatible con su teléfono.

Con Android Auto, puede usar el sistema en el vehículo como una pantalla y un controlador para algunas funciones del teléfono Android. El control por voz de algunas de las funciones del teléfono Android también es posible con Android Auto. Visite www.android.com/auto para obtener información acerca de las funciones disponibles y más detalles acerca de la política de privacidad de Google.

Se puede compartir determinada información del vehículo (por ejemplo, ubicación y velocidad) con el dispositivo mientras Android Auto está en uso. Puede que se apliquen cargos del portador para utilizar Android Auto.

NOTAS:

- **Android Auto tomará el lugar de la funcionalidad de audio Bluetooth® y el sistema de manos libres Bluetooth®.**

COMPATIBILIDAD

Compatibilidad (Android Auto)

Consulte el siguiente sitio web de Android Auto para obtener información de mercado y dispositivos compatibles.

https://www.android.com/auto/

NOTAS:

- **En algunos países, el teléfono Android en el mercado puede no ser compatible con Android Auto.**
- **Para obtener mejores resultados, siempre actualice el dispositivo con el software más reciente de Android y la versión más reciente de la aplicación**

Android Auto. Cuando conecta el teléfono Android al sistema en el vehículo, este actualiza automáticamente el software Android y la versión de la aplicación Android Auto.

AJUSTES INICIALES DE Android Auto™

Ajustes iniciales de Android Auto

Según el dispositivo, es necesario descargar con antelación la aplicación Android Auto desde Google Play a su teléfono Android.

Tal vez sea necesario hacer funcionar primero el teléfono Android cuando está conectado.

Dependiendo de la selección, como la aprobación, algunas características de Android Auto no están disponibles.

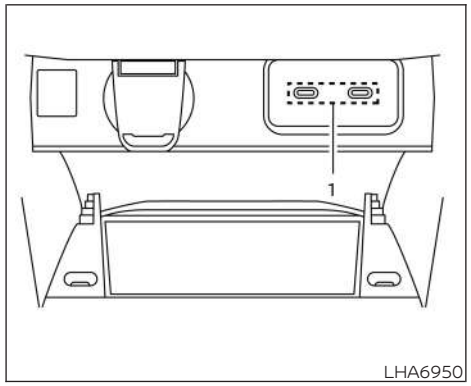

Conexión del teléfono Android con el cable USB

1. USB Type-C®

⚠ADVERTENCIA

No conecte, desconecte ni opere el dispositivo USB mientras conduce. Hacerlo puede ser una distracción. Si se distrae, podría perder el control del vehículo y causar un accidente o sufrir lesiones graves.

⚠PRECAUCIÓN

- **No inserte a la fuerza el dispositivo USB en el puerto USB. Si inserta el dispositivo USB en posición inclinada en el puerto, se puede dañar el puerto. Asegúrese de que el dispositivo USB esté correctamente enchufado en el puerto USB.**
- **No sujete la cubierta del puerto USB (sólo si está equipado) al extraer el dispositivo USB del puerto. Esto puede dañar el puerto y la cubierta.**
- **No deje el cable USB en un lugar donde alguien pueda jalarlo en forma accidental. Si se jala el cable se puede dañar el puerto.**

Desbloquee la pantalla del teléfono antes de conectar el teléfono Android.

Para usar Android Auto, conecte su teléfono Android con un cable USB. Tal vez sea necesario hacer funcionar primero el teléfono Android cuando está conectado.

Se inicia Android Auto y aparecerá la pantalla de Android Auto.

NOTAS:

- **Para obtener mejores resultados, se recomienda utilizar los cables del fabricante, que se venden por separado. Puede haber un adaptador USB tipo A a USB tipo C; sin embargo, los casos pueden variar.**
- **El Bluetooth® del teléfono se activará automáticamente cuando Android Auto esté activado. Mantenga Bluetooth® activado para usar las funciones del teléfono.**
- **Algunas funciones de Android Auto no están disponibles si Bluetooth® no está conectado.**
- **Si aparece una notificación en el teléfono Android, seleccione si desea utilizar o no la conexión inalámbrica. Una vez que active la conexión Android Auto inalámbrica en la notificación, Android Auto se iniciará automáticamente de forma inalámbrica la próxima vez. Sólo se puede conectar un dispositivo a la vez, utilizando Apple CarPlay o Android Auto.**
- **Mientras Android Auto está activado en el teléfono Android, el funcionamiento del teléfono, como hacer o recibir llamadas, sólo se puede realizar con Android Auto.**
- **Dependiendo del dispositivo, un teléfono Android requiere seleccionar el modo MTP en el ajuste de transferencia USB.**
- **Para obtener información adicional, consulte la información del manual del propietario de su dispositivo con respecto al uso y el cuidado apropiados del dispositivo.**

Conexión inalámbrica al teléfono Android

Según los modelos, las especificaciones y las versiones de software, el teléfono Android se puede conectar de forma inalámbrica para Android Auto. Para conectar Android Auto de forma inalámbrica, las redes Bluetooth® y de Wi-Fi deben estar disponibles con el sistema del vehículo antes del funcionamiento.

NOTAS:

- **Según la versión del dispositivo y del firmware del teléfono Android, no se puede utilizar la función inalámbrica de Android Auto inalámbrico. Siempre actualice su dispositivo a la versión de software más reciente.**
- **Mientras Android Auto está activado en el teléfono Android, el funcionamiento del teléfono, como hacer o recibir llamadas, sólo se puede realizar con Android Auto.**
- **Una vez que se haya establecido la conexión inalámbrica, Android Auto se conectará automáticamente de forma inalámbrica la próxima vez. Sólo se puede conectar un dispositivo a la vez, utilizando Apple CarPlay o Android Auto.**
- **Si conecta el teléfono Android que utiliza la función inalámbrica de Android Auto a través de un cable USB, el sistema del vehículo proporciona alimentación al teléfono Android.**

Para conocer el procedimiento para conectar un teléfono Android de forma inalámbrica, consulte "Procedimiento de conexión Bluetooth®" (P. 233).

Desconexión de una conexión inalámbrica del teléfono Android

Para desconectar la conexión inalámbrica de Android Auto, desactive la conexión Wi-Fi en el sistema.

1. Presione el botón MENU (Menú) en el tablero de control.

2. Toque la tecla "Settings" (Configuración) en la pantalla.
3. Toque la tecla "WiFi".
4. Toque la tecla " " para desactivar la configuración "WiFi".

NOTAS:

- **El ajuste de "WiFi" se puede activar automáticamente debido a las especificaciones de funcionamiento de Android Auto u otros comportamientos del sistema.**
- **Si no tiene la intención de conectar Android Auto de forma inalámbrica durante un tiempo, elimine el sistema del registro del dispositivo en su teléfono Android y elimine el teléfono Android de la lista de dispositivos emparejados en el sistema. Para obtener más información sobre la lista de dispositivos emparejados, consulte "Pantalla de lista de dispositivos emparejados" (P. 239).**

Selección de un teléfono Android

Tanto Apple CarPlay como Android Auto se pueden activar a la vez. Además, Android Auto se puede activar sólo con un dispositivo a la vez. Seleccione el teléfono Android que desee para activar Android Auto con el teléfono.

1. Presione el botón MENU (Menú) en el tablero de control.
2. Toque la tecla "Settings" (Configuración) en la pantalla.
3. Toque la tecla "Device List" (Lista de dispositivos) en la pantalla.
4. Toque el teléfono Android que desee en la pantalla para activar Android Auto con el teléfono.

FUNCIONAMIENTO DE Android Auto™

Presione el botón MENU (Menú) en el tablero de control y toque la tecla "Android Auto" en la pantalla para que aparezca la pantalla de Android Auto.

Funcionamiento de Google Assistant™

Algunas funciones del teléfono Android se pueden controlar por voz cuando Android Auto está activo.

Activación:

Presione en el volante de la dirección para iniciar una sesión en Google Assistant.

NOTAS:

- **Presione para finalizar el funcionamiento de los comandos de voz.**
- **Mantenga el interior del vehículo lo más silencioso posible. Cierre las ventanas para eliminar los ruidos alrededor (ruidos de tráfico, sonidos de vibración, etc.), que pueden impedir que el sistema reconozca correctamente los comandos de voz.**
- **Para ver las funciones que se pueden utilizar con el funcionamiento de los comandos de voz, consulte www.android.com/auto.**

LIMITACIONES DEL SISTEMA Android Auto™

Para que todas las características de Android Auto funcionen correctamente, es necesario tener un teléfono Android compatible, una conexión celular y un plan de datos.

Cuando Android Auto está en funcionamiento, el desempeño del sistema se ve afectado por la intensidad de la conexión celular o el desempeño del teléfono mismo. Si el rendimiento del sistema se reduce:

- Desconecte y vuelva a conectar su teléfono
- Cierre todas las aplicaciones y reinícielas
- Encender/apagar el teléfono para reiniciar

También se debe confirmar que la versión más reciente del sistema operativo Android y de la aplicación Android Auto estén instalados en el teléfono celular.

La funcionalidad de Android Auto puede disminuir o perderse si se realizan cambios a los sistemas operativos, el hardware, el software u otras tecnologías esenciales para admitir el sistema que están fuera del control de NISSAN. Los cambios en la legislación del gobierno también pueden afectar el funcionamiento de Android Auto.

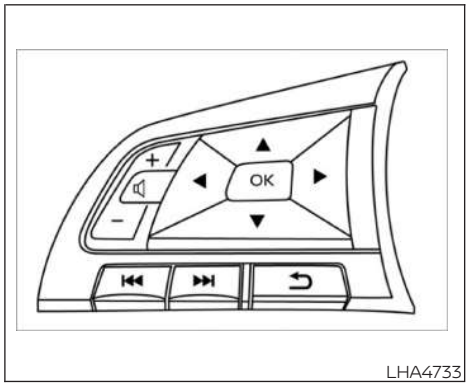

INTERRUPTOR DEL VOLANTE DE LA DIRECCIÓN PARA EL CONTROL DE Android Auto™

— +	Interruptor de control de volumen Presione el interruptor —/+ para aumentar o disminuir el volumen.
⏮ ⏭	Botones SEEK/TRACK (Buscar/Pista) Presione los botones ⏮ ⏭ para saltar a la pista anterior o siguiente. Mantenga presionados los botones ⏮ ⏭ para retroceder o avanzar rápidamente la pista actual.

MARCAS REGISTRADAS

Este producto está protegido por determinados derechos de propiedad intelectual de Microsoft. El uso o la distribución de dicha tecnología fuera de este producto están prohibidos sin una licencia de Microsoft.

El uso de la insignia Hecho para Apple significa que se diseñó un accesorio para conectarse específicamente con los productos Apple identificados en la insignia y que el desarrollador certificó que cumple con los estándares de desempeño de Apple. Apple no se responsabiliza por el funcionamiento de este dispositivo ni de su cumplimiento con las normativas de seguridad y regulatorias.

Tenga en cuenta que el uso de este accesorio con un producto Apple puede afectar el desempeño inalámbrico.

Apple, iPod touch, iPhone y Lightning son marcas comerciales de Apple Inc, registradas en EE. UU. y otros países.

iPod es una marca comercial registrada de Apple Inc, y cuenta con registros en EE. UU. y otros países.

Siri es una marca comercial de Apple Inc, registrada en EE. UU. y otros países.

El uso del logotipo de Apple CarPlay indica que una interfaz de usuario de vehículo cumple con los estándares de desempeño de Apple. Apple no se responsabiliza del funcionamiento de este vehículo ni de su cumplimiento de las normativas de seguridad y regulatorias.

Tenga en cuenta que el uso de este producto con iPhone puede afectar el funcionamiento inalámbrico.

Apple CarPlay es una marca comercial registrada de Apple, Inc., y cuenta con registros en EE. UU. y otros países.

Google, Android, Android Auto y Google Play son marcas comerciales registradas de Google LLC.

La marca denominativa y los logotipos de Bluetooth® son marcas comerciales registradas propiedad de Bluetooth SIG, Inc., y cualquier uso de dichas marcas por parte de Panasonic Automotive Systems Co., Ltd. se encuentra bajo licencia. Otras marcas y nombres comerciales son propiedad de sus respectivos propietarios.

Este producto tiene licencia según la licencia del portafolio de patentes MPEG- 4 y la licencia del portafolio de patentes AVC para el uso personal de un consumidor u otros usos en los que no recibe remuneración para (i) codificar video de conformidad con el estándar visual MPEG-4 y el estándar AVC ("MPEG-4/AVC Video") o (ii) decodificar el video MPEG-4/AVC codificado por un consumidor que se dedica a una actividad personal o que se obtuvo de un proveedor de videos con licencia para proporcionar video MPEG-4/AVC.

No se otorgará ni presumirá licencia alguna para ningún otro uso.

Puede obtener información adicional en MPEG LA, L.L.C. Visite
http://www.mpegla.com.

iPod®/iPhone®

USB Type-C® y USB-C® son marcas comerciales registradas del USB Implementers Forum.

Windows Media® es una marca comercial registrada en Estados Unidos de América y otros países de Microsoft Corporation of the USA.

"Hecho para iPod", "Hecho para iPhone" y "Hecho para iPad" significan que un accesorio electrónico ha sido diseñado para conectarse específicamente a un iPod, iPhone o iPad, respectivamente, y que el fabricante ha certificado que cumple con los estándares de rendimiento de Apple. Apple no se responsabiliza por el funcionamiento de este dispositivo ni de su cumplimiento con las normativas de seguridad y regulatorias. Tenga en cuenta que el uso de este accesorio con iPod, iPhone o iPad puede afectar el rendimiento inalámbrico.

iPad, iPhone, iPod Classic, iPod Nano, iPod Shuffle y iPod Touch son marcas registradas de Apple inc., registrada en EE. UU. y otros países. Lightning es una marca registrada de Apple Inc.

5 Arranque y conducción

Precauciones de arranque y manejo 257
Gases de escape (monóxido de carbono) 257
Catalizador de tres vías 257
Sistema de monitoreo de la presión de las llantas (TPMS) (sólo si está equipado) 258
Sugerencias para evitar choques y volcaduras 262
Recuperación de una salida de la carretera 262
Pérdida rápida de presión en las llantas 263
Manejo y consumo de alcohol o drogas 264
Interruptor de encendido con botón de presión 264
Rango de operación 265
Posiciones del interruptor de encendido con botón de presión 266
Apagado de emergencia del motor 266
Descarga de la batería de la NISSAN Intelligent Key® 266
Arranque/detención del motor 267
Arranque del motor 267
Arranque remoto del motor (sólo si está equipado) 268
Parada del motor 268
Manejo del vehículo 269
Transmisión continuamente variable (CVT) (solo si está equipado) 269
Transmisión manual (sólo si está equipado) 274
Freno de estacionamiento 275
Advertencia de cambio de carril (LDW) (sólo si está equipada) 275
Funcionamiento del sistema LDW 277
Cómo activar/desactivar el sistema LDW 278
Limitaciones del sistema LDW 279
Sistema temporalmente no disponible 280
Falla del sistema 280
Mantenimiento del sistema 281
Intervención inteligente de cambio de carril (sólo si está equipada) 281
Funcionamiento del sistema de intervención inteligente de cambio de carril 283
Cómo habilitar/deshabilitar el sistema de intervención inteligente de cambio de carril 284
Limitaciones del sistema de intervención inteligente de cambio de carril 285

Sistema temporalmente no disponible 286
Falla del sistema 287
Mantenimiento del sistema 288
Advertencia de puntos ciegos (BSW) (sólo si está equipada) 288
Funcionamiento del sistema BSW 290
Cómo habilitar/deshabilitar el sistema BSW 291
Limitaciones del sistema BSW 292
Situaciones de manejo con BSW 293
Sistema temporalmente no disponible 296
Mantenimiento del sistema 297
Intervención inteligente de punto ciego (sólo si está equipado) 298
Funcionamiento del sistema de intervención inteligente de punto ciego 300
Cómo activar/desactivar el sistema de intervención inteligente de punto ciego 301
Limitaciones del sistema de intervención inteligente de punto ciego 302
Situaciones de conducción con intervención inteligente de punto ciego 304
Sistema temporalmente no disponible 309
Falla del sistema 309
Mantenimiento del sistema 310
Alerta de tráfico cruzado posterior (RCTA) (sólo si está equipado) 311
Operación del sistema RCTA 311
Cómo habilitar/deshabilitar el sistema RCTA 313
Limitaciones del sistema RCTA 314
Sistema temporalmente no disponible 316
Mantenimiento del sistema 317
Limitador de velocidad 318
Funciones del limitador de velocidad 318
Control de crucero (sólo si está equipado) 321
Precauciones relacionadas con el control de crucero 321
Funcionamiento del control de crucero 322
Control de crucero inteligente (ICC) (sólo si está equipado) 323
Cómo escoger el modo de control de crucero 325
Modo de control de distancia de vehículo a vehículo 325
Operación del modo de control de distancia de vehículo a vehículo 326

Interruptores del modo de control de distancia de vehículo a vehículo 328
Limitaciones del modo de control de distancia de vehículo a vehículo 335
Sistema temporalmente no disponible 339
Mantenimiento del sistema 341
Modo de control de crucero convencional (velocidad fija) 341
Frenado Inteligente de Emergencia con detección de peatones (sólo si está equipado) 346
Operación del sistema de Frenado Inteligente de Emergencia con detección de peatones 348
ACTIVACIÓN/DESACTIVACIÓN del sistema de Frenado Inteligente de Emergencia con detección de peatones 351
Limitaciones del sistema de Frenado Inteligente de Emergencia con detección de peatones 353
Sistema temporalmente no disponible 357
Falla del sistema 363
Mantenimiento del sistema 363
Alerta inteligente de colisión frontal (sólo si está equipada) 364
Funcionamiento del sistema de alerta inteligente de colisión frontal 365
Activación/desactivación del sistema de alerta inteligente de colisión frontal 368
Limitaciones del sistema de alerta inteligente de colisión frontal 370
Sistema temporalmente no disponible 374
Falla del sistema 376
Mantenimiento del sistema 376
Monitor inteligente de alerta al conductor (si está equipado) 377
Funcionamiento del sistema monitor inteligente de alerta al conductor 378
Cómo activar/desactivar el sistema monitor inteligente de alerta al conductor 379
Limitaciones del sistema monitor inteligente de alerta al conductor 380
Programa de asentamiento 381
Aumento del rendimiento de combustible 381
Estacionamiento normal y en pendientes 382

Arrastre de un remolque 383
Remolque de cama plana del vehículo 383
Arrastre sobre el piso 383
Transmisión continuamente variable (CVT) (solo si está equipado) 384
Transmisión manual (T/M) (si está equipada) 384
Dirección asistida 384
Sistema de frenos 385
Precauciones para el freno 385
Sistema de frenos antibloqueo (ABS) 385
Servomecanismo de freno 387
Sistema de control dinámico del vehículo (VDC) 387
Distribución de la fuerza de frenado 388
Sistema de asistencia de arranque en pendientes 388
Sistema sonar trasero (RSS) 389
Operación del sistema 390
Cómo habilitar/deshabilitar el sistema de sonar 391
Limitaciones del sonar 393
Sistema temporalmente no disponible 393
Mantenimiento del sistema 393
Manejo en clima frío 394
Liberación de un seguro de la puerta congelado 394
Anticongelante 394
Batería 394
Drenado del agua de enfriamiento 394
Equipos para llantas 394
Equipos especiales para el invierno 395
Manejo sobre nieve o hielo 395

PRECAUCIONES DE ARRANQUE Y MANEJO

⚠ADVERTENCIA

- **No deje solos en el vehículo a niños o adultos que normalmente requieren de ayuda de otra persona. Tampoco se deben dejar mascotas solas. Pueden sufrir accidentes o dañar a otros al accionar inadvertidamente el vehículo. También, en días calurosos y soleados, las temperaturas en un vehículo cerrado rápidamente pueden elevarse y causar lesiones graves o posiblemente fatales a personas o animales.**
- **Asegure bien toda la carga para evitar que esta se deslice o se mueva. No coloque carga a una altura superior a la de los respaldos. En un frenado repentino o en un choque, la carga sin asegurar puede causar lesiones a los pasajeros.**

GASES DE ESCAPE (monóxido de carbono)

⚠ADVERTENCIA

- **No respire los gases de escape, estos contienen monóxido de carbono, que es incoloro e inodoro. El monóxido de carbono es peligroso. Puede provocarle una pérdida del conocimiento o lesiones fatales.**
- **Si sospecha que han ingresado gases de escape al interior del vehículo, maneje con todas las ventanillas completamente abiertas y llévelo de inmediato a revisar.**
- **No arranque el motor en espacios cerrados, como un estacionamiento.**
- **No estacione el vehículo con el motor en funcionamiento por períodos prolongados.**
- **Mantenga cerradas las ventilas traseras, las puertas y las tapas de la cajuela (solo si está equipado) mientras conduce; de lo contrario, pueden entrar gases del escape al compartimiento de pasajeros. Si tuviera que manejar con alguna de estas partes abierta, tome las siguientes precauciones:**
  1. **Abra todas las ventanillas.**
  2. **Coloque el modo de recirculación del aire en desactivado y ajuste el control de velocidad del ventilador en el nivel más alto para hacer circular el aire.**
- **Si el cableado eléctrico u otras conexiones de cables deben pasar a un remolque a través de un sello en la tapa de la cajuela o carrocería, siga las recomendaciones del fabricante para evitar que el monóxido de carbono ingrese al vehículo.**
- **El sistema de escape y la carrocería deberán ser revisados por un técnico calificado cada vez que:**
  a. **Se levante el vehículo para recibir mantenimiento.**
  b. **Sospeche que ha ingresado humo del escape al compartimiento de pasajeros.**
  c. **Observe un cambio en el sonido del sistema de escape.**
  d. **Haya tenido un accidente en el que se haya dañado el sistema de escape, la parte inferior de la carrocería o la parte trasera del vehículo.**

CATALIZADOR DE TRES VÍAS

El catalizador de tres vías es un dispositivo de control de emisiones instalado en el sistema de escape. Los gases de escape en el catalizador de tres vías se queman a altas temperaturas para contribuir a la reducción de elementos contaminantes.

⚠ADVERTENCIA

- **Los gases de escape y el sistema de escape alcanzan altas temperaturas. Las personas, animales o materiales inflamables deben mantenerse alejados de los componentes del sistema de escape.**
- **No detenga ni estacione el vehículo sobre materiales inflamables, como pasto seco, papeles o trapos. Pueden encenderse y provocar un incendio.**
- **Al estacionarse, asegúrese de que no haya personas ni materiales inflamables cerca del tubo de escape.**

⚠PRECAUCIÓN

- **No use gasolina con plomo. Los depósitos de la gasolina con plomo reducirán seriamente el funcionamiento del catalizador de tres vías en cuanto a su contribución con la reducción de elementos contaminantes de escape.**
- **Mantenga el motor afinado. Las fallas en el encendido, inyección de combustible o sistemas eléctricos pueden generar un flujo de combustible extremadamente rico hacia el catalizador de tres vías, haciendo que este se sobrecaliente. No continúe manejando si el motor falla o si se detecta una notoria pérdida de desempeño u otras condiciones no usuales en el manejo. Haga revisar el vehículo a la brevedad. Se recomienda que visite un distribuidor NISSAN para este servicio.**
- **Evite manejar con un nivel de combustible extremadamente bajo. Al quedarse sin combustible se puede producir una falla de encendido en el motor, dañando el catalizador de tres vías.**
- **No revolucione excesivamente el motor mientras se está calentando.**
- **No empuje ni remolque el vehículo para poner en marcha el motor.**

SISTEMA DE MONITOREO DE LA PRESIÓN DE LAS LLANTAS (TPMS) (sólo si está equipado)

Cada llanta, incluida la de refacción (si la tiene), se debe revisar mensualmente cuando están frías y debe tener la presión de inflado recomendada por el fabricante, la que se encuentra en la etiqueta del vehículo o en la etiqueta de presión de inflado de llantas. (Si su vehículo tiene llantas de un tamaño distinto al que se indica en la etiqueta del vehículo o en la etiqueta de presión de inflado de llantas, deberá determinar la presión de inflado de las llantas adecuada).

Como función de seguridad adicional, el vehículo cuenta con un Sistema de monitoreo de presión de aire de las llantas (TPMS) que enciende un indicador de presión baja de aire de llanta cuando una o más llantas están considerablemente desinfladas. Por consiguiente, si se enciende el indicador de baja presión de las llantas, debe detenerse y revisar todas las llantas lo antes posible e inflarlas a la presión de aire correcta. Si maneja con una llanta extremadamente desinflada, hará que esta se sobrecaliente, lo que puede provocar una falla de la llanta. Las llantas desinfladas también hacen que se reduzca la eficiencia del combustible y la vida útil de las bandas de rodamiento de las llantas, lo que puede afectar a la capacidad de maniobra y frenado del vehículo.

Observe que el TPMS no es un sustituto del mantenimiento de llantas adecuado, y que es responsabilidad del conductor mantener la presión correcta de las llantas, incluso si el inflado insuficiente no ha alcanzado el nivel necesario para activar el indicador de presión baja de llanta del TPMS.

El vehículo también cuenta con un indicador de falla del TPMS para indicar cuándo el sistema no está funcionando en forma adecuada. El indicador de falla del TPMS se combina con el indicador de presión baja de llanta. Cuando el sistema detecta una falla, el indicador destella durante aproximadamente un minuto y, luego permanece encendido en forma continua. Esta secuencia continuará en los siguientes arranques del vehículo, mientras exista la falla. Cuando el indicador de falla esté encendido, el sistema no podrá detectar o señalar una presión baja de llanta, como es su objetivo. Los funcionamientos incorrectos del TPMS se pueden producir por diversas razones, incluida la instalación de llantas o ruedas de reemplazo o alternativas en el vehículo, que impiden que el TPMS funcione correctamente. Siempre revise el indicador de falla del TPMS después de cambiar una o más llantas o ruedas en el vehículo, para asegurarse de que estas permitan el funcionamiento correcto del TPMS.

Información adicional:

- Cuando se utiliza una rueda sin el TPMS, como la llanta de refacción, el TPMS no monitoreará la presión de la llanta de refacción.
- El TPMS se activa sólo cuando el vehículo es conducido a más de 25 km/h (16 mph). Además, es posible que este sistema no detecte una disminución repentina en la presión de las llantas (por ejemplo, una llanta que se desinfla durante el manejo).
- La luz de advertencia de presión baja de llanta no se apaga automáticamente al ajustar la presión de todas las llantas. Después de inflar las cuatro llantas a la presión recomendada, debe conducir el vehículo a más de 25 km/h (16 mph) para que se active el TPMS y se apague la luz de advertencia de presión baja de llanta. Use un medidor de presión para revisar la presión de las llantas.
- El mensaje de advertencia “Tire Pressure Low - Add Air” (Baja presión de las llantas - Agregue aire) se despliega en el odómetro cuando se ilumina la luz de advertencia de presión baja de llantas y se detecta una presión baja de llanta. El mensaje de advertencia "Tire Pressure Low - Add Air" (Baja presión de las llantas - Agregar aire) desaparece cuando se apaga la luz de advertencia de baja presión de las llantas. La luz de advertencia de presión baja de llanta permanece encendida hasta que las llantas se inflan a la presión de llantas en FRÍO recomendada. El mensaje de advertencia "Tire Pressure Low - Add Air" (Baja presión de las llantas - Agregue aire) se muestra cada vez que el interruptor de encendido se coloca en la posición de ENCENDIDO, siempre y cuando la luz de advertencia de presión de las llantas baja permanezca encendida.
- La advertencia “Tire Pressure Low - Add Air” (Baja presión de las llantas, agregue aire) no se muestra si la luz de advertencia de presión baja de llanta se ilumina para indicar una falla del TPMS.
- La presión de las llantas aumenta y disminuye según el calor generado al conducir el vehículo y la temperatura exterior. No reduzca la presión de las llantas después de conducir, ya que la presión de las llantas aumenta después de conducir. Una baja temperatura exterior puede reducir la temperatura del aire dentro de la llanta, lo cual puede provocar una presión de inflado de llanta menor. Esto puede

hacer que se encienda la luz de advertencia de presión de las llantas baja. Si la luz de advertencia se ilumina, revise la presión de las cuatro llantas.

- La placa de información de llantas está en el poste de la puerta del conductor.

Para obtener información adicional, consulte "Baja presión de las llantas - Agregue aire" (P. 109) o "Luz de advertencia de presión baja de llanta" (P. 85) o "Sistema de monitoreo de presión de las llantas (TPMS)" (P. 258).

⚠ADVERTENCIA

- **Las ondas de radio pueden afectar adversamente a los equipos médicos eléctricos. Las personas que usan un marcapasos deben comunicarse con el fabricante de estos equipos para conocer las posibles influencias antes del uso.**
- **Si la luz de advertencia de presión baja de llanta se enciende mientras maneja, evite maniobras de viraje repentino o frenados abruptos, reduzca la velocidad del vehículo, salga del camino y colóquese en un área segura y detenga el vehículo lo antes posible. Conducir con las llantas desinfladas puede dañarlas en forma permanente y aumentar la probabilidad de que estallen. Eso puede provocar un accidente que dañe seriamente el vehículo y cause lesiones graves. Revise la presión de las cuatro llantas. Ajuste la presión de las llantas a la presión de inflado EN FRÍO recomendada que se muestra en la placa de información de las llantas para que se apague la luz de advertencia de baja presión de las llantas. Si tiene una llanta desinflada, reemplácela lo antes posible por una de refacción. (Para obtener información adicional sobre cómo cambiar una llanta desinflada, consulte "llanta desinflada" [P. 399])**
- **Si se utiliza una rueda sin el TPMS, como la llanta de refacción, cuando hay una llanta de refacción montada o se reemplaza una rueda, el TPMS no funcionará y la luz de advertencia de presión baja de llanta destellará durante un minuto, aproximadamente. Después de un minuto, la luz permanece encendida. Haga que reemplacen las llantas o restablezcan el transmisor TPMS tan pronto como sea posible. Se recomienda que visite un distribuidor NISSAN para este servicio.**
- **El reemplazo de llantas por unas no especificadas originalmente por NISSAN puede afectar al funcionamiento correcto del TPMS.**
- **No inyecte ningún sellador líquido o en aerosol a las llantas, ya que esto puede generar una falla de los sensores de presión de las llantas.**

⚠PRECAUCIÓN

No coloque una película metalizada ni piezas metálicas (antena, etc.) en las ventanillas. Esto causará una recepción deficiente de las señales provenientes de los sensores de presión de las llantas y el TPMS no funcionará correctamente.

Algunos dispositivos y transmisores pueden interferir temporalmente con el funcionamiento del TPMS y hacer que la luz de advertencia de presión de llanta baja se encienda.

Algunos ejemplos son:

- Cuando hay equipos o dispositivos electrónicos que utilizan frecuencias de radio similares en las cercanías del vehículo.
- Cuando un transmisor se programa en frecuencias similares a las que se están utilizando en el vehículo o cerca de este.
- Cuando una computadora (o equipo similar) o un convertidor CC/CA se utiliza en el vehículo o cerca de este.

Es posible que la luz de advertencia de presión baja de llanta se ilumine en los siguientes casos:

- Si el vehículo está equipado con una rueda y llanta sin TPMS.
- Si reemplazó el TPMS y no ha registrado la identificación.
- Si la rueda no es la especificada originalmente por NISSAN.

TPMS con alerta de llenado fácil de las llantas (solo si está equipado)

Cuando pone aire a una llanta con baja presión, el TPMS con alerta de inflado fácil de las llantas proporciona señales visuales y audibles fuera del vehículo, a fin de ayudarlo a inflar las llantas a la presión en FRÍO recomendada.

Preparación del vehículo:

1. Estacione el vehículo en un lugar seguro y nivelado.
2. Aplique el freno de estacionamiento y coloque la palanca de cambios en la posición P (estacionamiento) (sólo si está equipado).
3. Coloque el interruptor de encendido en la posición ON (Encendido). No arranque el motor.

Funcionamiento:

1. Agregue aire a la llanta.
2. En algunos segundos, las luces de emergencia comienzan a destellar.
3. Cuando se obtiene la presión especificada, el claxon suena una vez y los indicadores de emergencia dejan de destellar.
4. Realice los pasos anteriores para cada llanta.
   - Si la llanta se infla en exceso sobrepasando aproximadamente 30 kPa (4 psi), el claxon suena y los indicadores de emergencia destellan 3 veces. Para corregir la presión, presione brevemente el centro del vástago de la válvula de la llanta para liberar presión. Cuando la presión llega a la presión especificada, el claxon suena una vez.
   - Si el indicador de advertencia no destella dentro de aproximadamente 15 segundos después de comenzar a inflar la llanta, esto indica que la alerta de inflado fácil de las llantas no funciona.
   - El TPMS no activará la alerta de inflado fácil de las llantas bajo las siguientes condiciones:
     - Si hay interferencia de un dispositivo externo o transmisor.
     - La presión de aire del dispositivo de inflado no es suficiente para inflar la llanta.
     - Hay una falla en el TPMS.
     - Hay una falla en el claxon o en los indicadores de emergencia.
     - El código de identificación del sensor de presión de las llantas no está registrado en el sistema.
     - El acumulador del sensor de presión de las llantas está bajo.

- Si la alerta de inflado fácil de las llantas no funciona debido a interferencia del TPMS, mueva el vehículo aproximadamente 1 m (3 pies) hacia atrás o hacia delante e inténtelo otra vez.

Si la alerta de inflado fácil de las llantas no funciona, utilice un medidor de presión para llantas.

Aviso de la FCC:

Este dispositivo cumple con la parte 15 del Reglamento de la FCC. El funcionamiento está sujeto a las siguientes dos condiciones: (1) este dispositivo no puede causar interferencias dañinas y (2) este dispositivo debe aceptar cualquier interferencia que reciba, incluso aquellas que pudieran provocar un funcionamiento indeseado.

NOTAS:

Los cambios o modificaciones no aprobados expresamente por la parte responsable del cumplimiento normativo pueden invalidar la autorización del usuario para operar el equipo.

Declaración de frecuencia de radio.

Para México

IFETEL: RCPPAPM21-4634
PMV-G100
Pacific Industrial Company

La operación de este equipo está sujeta a las siguientes dos condiciones: (1) es posible que este equipo o dispositivo no cause interferencia perjudicial y (2) este equipo o dispositivo debe aceptar cualquier interferencia, incluyendo la que causar su operación no deseada.

SUGERENCIAS PARA EVITAR CHOQUES Y VOLCADURAS

⚠ADVERTENCIA

Si este vehículo no se maneja de manera segura y prudente, como resultado se puede perder el control o bien, causar un accidente.

Esté atento y siempre maneje a la defensiva. Obedezca todas las leyes del tránsito. Evite el exceso de velocidad, tomar curvas a gran velocidad o realizar maniobras de viraje repentino, puesto que estas prácticas de manejo pueden provocar la pérdida de control del vehículo.

Al igual que con cualquier vehículo, perder el control puede tener como consecuencia un choque con otros vehículos u objetos o la volcadura de éste, particularmente si la pérdida de control hace que el vehículo se deslice hacia los lados.

Siempre esté atento y evite manejar cuando esté cansado. Nunca conduzca bajo el efecto de medicamentos recetados o sin receta médica que puedan causar somnolencia. Utilice siempre el cinturón de seguridad, tal como se describe en la sección "Seguridad: asientos, cinturones de seguridad y sistema de sujeción suplementario" de este manual y solicite a los pasajeros que también lo hagan.

Los cinturones de seguridad ayudan a reducir el riesgo de lesiones en choques y volcaduras.

En un choque con volcadura, es más probable que las personas que no tienen puesto el cinturón de seguridad mueran que las personas que tienen puesto el cinturón de seguridad.

RECUPERACIÓN DE UNA SALIDA DE LA CARRETERA

Al conducir, las ruedas del lado derecho o izquierdo pueden salirse accidentalmente

de la carretera. Si esto ocurre, mantenga el control del vehículo realizando el siguiente procedimiento. Tenga en cuenta que este procedimiento es sólo una guía general. El vehículo debe ser conducido apropiadamente de acuerdo con las condiciones del vehículo, del camino y del tráfico.

1. Mantenga la calma y no reaccione con pánico.
2. No frene.
3. Sostenga firmemente el volante de la dirección con ambas manos y trate de conducir en línea recta.
4. Cuando sea pertinente, libere lentamente el pedal del acelerador para disminuir en forma gradual la velocidad del vehículo.
5. Si no hay obstáculos, conduzca el vehículo hacia la carretera a baja velocidad. No intente regresar el vehículo a la carretera hasta que haya disminuido la velocidad del vehículo.
6. Cuando sea seguro hacerlo, gire gradualmente el volante de la dirección hasta que ambas llantas regresen a la carretera. Cuando todas las llantas estén en la carretera, guíe el vehículo al carril apropiado.
   - Si decide que no es seguro regresar el vehículo a la carretera debido a las condiciones del vehículo, de la carretera o del tráfico, disminuya gradualmente la velocidad del vehículo para detenerse en un lugar seguro fuera del camino.

PÉRDIDA RÁPIDA DE PRESIÓN EN LAS LLANTAS

Si la llanta se poncha o se daña al golpear un obstáculo o caer en un bache puede ocurrir una pérdida rápida de presión de aire o un "estallido". La pérdida rápida de presión de aire también puede ser causada si se conduce con llantas poco infladas.

La pérdida rápida de presión de aire puede afectar el manejo y la estabilidad del vehículo, especialmente a velocidades de autopista.

Ayude a evitar la pérdida rápida de presión de aire manteniendo la presión de aire correcta e inspeccionando visualmente las llantas en busca de desgaste y daños. Para obtener más información, consulte “Ruedas y llantas” (P. 445). Si una llanta pierde presión de aire rápidamente o "estalla" mientras conduce el vehículo, mantenga el control de este realizando el siguiente procedimiento. Por favor tenga en cuenta que este procedimiento es sólo una guía general. El vehículo debe ser conducido apropiadamente de acuerdo a las condiciones del vehículo, del camino y del tráfico.

⚠ADVERTENCIA

Las siguientes acciones pueden aumentar el riesgo de perder el control del vehículo si hay una pérdida repentina de presión de aire de las llantas. Si pierde el control del vehículo puede chocar y sufrir lesiones corporales.

- **El vehículo generalmente se mueve o se jalonea en la dirección de la llanta desinflada.**
- **No frene rápidamente.**
- **No libere rápidamente el pedal del acelerador.**
- **No gire rápidamente el volante de la dirección.**

1. Mantenga la calma y no reaccione con pánico.
2. Sostenga firmemente el volante de la dirección con ambas manos y trate de conducir en línea recta.

3. Cuando sea pertinente, libere lentamente el pedal del acelerador para disminuir gradualmente la velocidad del vehículo.
4. Dirija gradualmente el vehículo a un lugar seguro fuera del camino y lejos del tráfico, si es posible.
5. Aplique ligeramente el pedal de los frenos para detener gradualmente el vehículo.
6. Encienda los destelladores de advertencia de peligro y contacte a un servicio de emergencia en carretera para cambiar la llanta. Para obtener información adicional, consulte "Cambiar una llanta desinflada" (P. 400).

MANEJO Y CONSUMO DE ALCOHOL O DROGAS

⚠ADVERTENCIA

Nunca maneje bajo la influencia de alcohol o drogas. El alcohol en el flujo sanguíneo reduce la coordinación, retrasa el tiempo de reacción y disminuye el criterio. Manejar cuando se ha bebido alcohol aumenta la probabilidad de verse involucrado en un accidente en el que usted y otros resulten con lesiones. Adicionalmente, si queda herido en un accidente, el alcohol puede aumentar la gravedad de las lesiones.

NISSAN se compromete con un manejo seguro. Sin embargo, debe optar por no manejar bajo la influencia del alcohol. Cada año, miles de personas sufren lesiones o mueren en accidentes relacionados con el alcohol. Aunque las leyes locales varían con respecto a lo que se considera legalmente bajo los efectos de las drogas o el alcohol, el hecho es que el alcohol afecta a todas las personas en forma diferente y la mayoría de ellas subestima sus efectos.

Recuerde, ¡el alcohol y el volante no van de la mano! Eso también aplica para las drogas (medicamentos con y sin receta médica) y drogas ilícitas. No conduzca si su capacidad para manejar el vehículo se ve afectada por el alcohol, drogas o alguna otra condición física.

INTERRUPTOR DE ENCENDIDO CON BOTÓN DE PRESIÓN

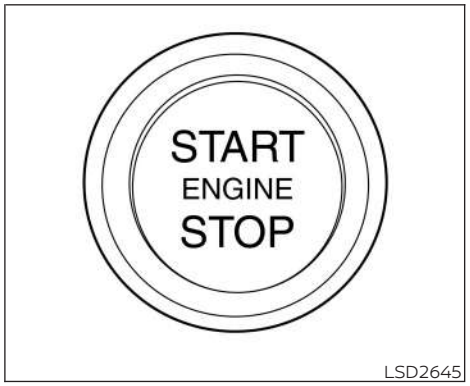

⚠ADVERTENCIA

No opere el interruptor de encendido con botón de presión al conducir el vehículo excepto en una emergencia. (El motor se detendrá si se presiona el interruptor de encendido tres veces consecutivas en sucesión rápida o si se presiona el interruptor de encendido y se mantiene presionado más de dos segundos). Si el motor se detiene mientras conduce el vehículo, podría sufrir un choque y lesiones graves.

Cuando se presiona el interruptor de encendido sin presionar el pedal del freno para la Transmisión continuamente variable (CVT) o el pedal del embrague para la transmisión manual (T/M), la posición del interruptor de encendido se iluminará de la siguiente manera:

Presione la parte central:

- una vez para cambiar a la posición ON (Encendido).
- Dos veces para volver a OFF (Apagado).

El interruptor de encendido regresará automáticamente a la posición LOCK (Bloqueo) cuando se abra o se cierre cualquier puerta con el interruptor en la posición OFF (Apagado).

La palanca de cambios se puede mover de la posición P (Estacionamiento) si el interruptor de encendido está en la posición ON (Encendido) y se pisa el pedal de los frenos.

Si la batería del vehículo está descargada, el interruptor de encendido no se puede mover de la posición LOCK (Bloqueo).

Algunos indicadores y advertencias de operación se muestran en el medidor. Para obtener información adicional, consulte "Luces de advertencia, luces indicadoras y recordatorios audibles" (P. 77).

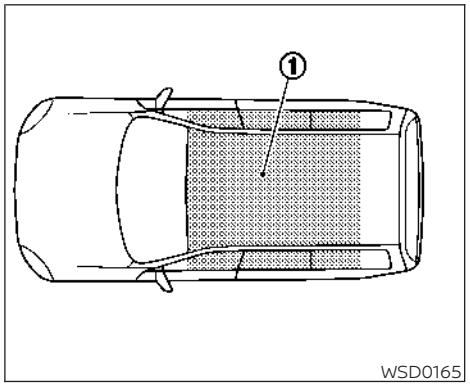

RANGO DE OPERACIÓN

El alcance operativo de la función de arranque del motor está dentro del vehículo ①.

- La Intelligent Key podría no funcionar si se coloca en el tablero de instrumentos, sombrerera trasera, dentro de la guantera, caja para guardar o contenedor de la puerta.
- Si la Intelligent Key se deja cerca de la puerta o ventanilla en el exterior del vehículo, esta podría funcionar.

POSICIONES DEL INTERRUPTOR DE ENCENDIDO CON BOTÓN DE PRESIÓN

LOCK (Seguro) (posición de estacionamiento normal)

El interruptor de encendido sólo se puede bloquear en esta posición.

El interruptor de encendido se desbloqueará cuando este se presiona a la posición "ON" (Encendido) mientras se lleva consigo la Intelligent Key o con la Intelligent Key insertada en el puerto.

El interruptor de encendido se bloqueará cuando se abra o se cierre cualquier puerta con el interruptor de encendido en la posición Off (Apagado).

DESACTIVADO

El interruptor de encendido está en la posición OFF (Apagado) cuando se apaga el motor utilizando el interruptor de encendido. No se encenderá ninguna luz en el interruptor de encendido.

AUTO ACC (Accesorios automáticos):

Asegúrese de que el vehículo esté en la posición P (Estacionamiento) y de que la Intelligent Key esté con usted. Coloque el interruptor de encendido desde la posición ON (Encendido) a la posición OFF (Apagado). El vehículo pasará al modo AUTO ACC (Accesorios automáticos), el sistema de audio y otros accesorios electrónicos pueden seguir utilizándose durante un período en las siguientes condiciones:

- No se ha abierto la puerta del conductor.
- El período aún no ha caducado.

ENCENDIDO (sin arrancar)

Si el vehículo está en la posición ON (Encendido), tiene una función economizadora de energía del acumulador que cambiará el interruptor de encendido a OFF (Apagado) después de 10 minutos.

La función economizadora de energía del acumulador se reiniciará si ocurre una de las siguientes acciones:

- El interruptor de encendido cambia la posición.
- Se hacen funcionar las luces de advertencia.

ON (Encendido) (posición de funcionamiento normal)

Esta posición activa el sistema de encendido y los accesorios eléctricos.

⚠ PRECAUCIÓN

No deje el vehículo con el interruptor de encendido en la posición ON (Encendido) por un período prolongado cuando el motor no está en marcha. Esto puede descargar la batería.

APAGADO DE EMERGENCIA DEL MOTOR

Para apagar el motor en una situación de emergencia mientras conduce, realice el siguiente procedimiento:

- Presione rápidamente el interruptor de encendido tres veces consecutivas en un lapso no mayor a 1.5 segundos, o
- Mantenga presionado el interruptor de encendido durante más de 2 segundos.

DESCARGA DE LA BATERÍA DE LA NISSAN INTELLIGENT KEY®

Si la batería de la NISSAN Intelligent Key® está descargada o las condiciones ambientales interfieren con la operación de la Intelligent Key, arranque el motor de acuerdo al siguiente procedimiento:

1. Mueva la palanca de cambios a la posición P (Estacionamiento) o N (Neutro).
2. Pise firmemente el pedal de los frenos.

3. Toque el interruptor de encendido con la NISSAN Intelligent Key®. (Sonará una campanilla).
4. Presione el interruptor de encendido mientras pisa el pedal de los frenos, antes de que transcurran 10 segundos después de que la señal acústica suene. El motor arrancará.

Después de realizar el paso 3, cuando se presiona el interruptor de encendido sin pisar el pedal del freno, la posición del interruptor de encendido cambiará a ON (Encendido).

NOTAS:

- **Si se presiona el interruptor de encendido a la posición ON (Encendido) o se arranca el motor según los procedimientos anteriores, puede que la luz de advertencia del sistema NISSAN Intelligent Key® destelle en amarillo (en el medidor) incluso si la NISSAN Intelligent Key® está dentro del vehículo. Esto no es una falla. Para detener el parpadeo de la luz de advertencia vuelva a tocar el interruptor de encendido con la NISSAN Intelligent Key®.**
- **Si la luz de advertencia del sistema de NISSAN Intelligent Key® parpadea en color verde en el medidor, debe reemplazar la batería lo antes posible. Para obtener información adicional, consulte "Reemplazo de la batería de la Intelligent Key" (P. 441).**

ARRANQUE DEL MOTOR

1. Revise que esté aplicado el freno de estacionamiento
2. **Transmisión continuamente variable:**

   Con la palanca de cambio en la posición P (Estacionamiento) o N (Neutro), pise completamente el pedal del freno.

   Transmisión manual:

   Con la palanca de cambio en la posición N (Neutro), pise completamente el pedal de freno y el embrague.
3. Presione y suelte el interruptor de encendido para poner en marcha el motor.
   - Si es difícil arrancar el motor en clima extremadamente frío o cuando se vuelve a arrancar, presione un poco el pedal del acelerador (aproximadamente 1/3 hacia el piso) y manténgalo así, luego arranque el motor. Suelte el pedal del acelerador cuando el motor arranque.
   - Si el motor presenta mucha dificultad para arrancar, debido a que está ahogado, pise el pedal del acelerador a fondo y manténgalo así. Presione el interruptor de encendido a la posición ON (Encendido) para dar marcha al motor. Después de 5 ó 6 segundos,

detenga la marcha presionando el interruptor de encendido a la posición LOCK (Bloqueo). Luego de dar marcha al motor, suelte el pedal del acelerador. Dé marcha al motor sin pisar el pedal del acelerador oprimiendo el pedal del freno y presionando el interruptor de encendido con botón de presión para arrancar el motor. Si el motor da marcha, pero no arranca, repita el procedimiento anterior.

⚠PRECAUCIÓN

No haga funcionar el motor de arranque por más de 15 segundos a la vez. Si el motor no arranca, presione el interruptor de encendido a la posición OFF (Apagado) y espere 10 segundos antes de dar marcha nuevamente, de lo contrario se podría dañar el motor de arranque.

4. **Calentamiento**

   Una vez que el motor arranque, déjelo funcionar en marcha mínima durante al menos 30 segundos. No revolucione excesivamente el motor mientras se está calentando. Primero maneje a una velocidad moderada una breve distancia, especialmente en clima frío. En climas fríos, mantenga el motor funcionando un mínimo de 2 a 3 minutos antes de apagarlo. Arrancar y detener el motor en un corto período de tiempo puede complicar el arranque del vehículo.

NOTAS:
Se debe tener cuidado para evitar situaciones que pueden llevar a una potencial descarga de la batería y a condiciones de no poder arrancar como:

1. **La instalación o el uso prolongado de accesorios electrónicos que consumen la corriente del acumulador cuando el motor no está funcionando (cargadores de teléfono, GPS, reproductores de DVD, etc.).**
2. **El vehículo no es conducido regularmente o sólo se usa en distancias cortas.**

En estos casos, es posible que la batería se deba cargar para mantener la salud de la batería.

ARRANQUE REMOTO DEL MOTOR (sólo si está equipado)

Los vehículos que se arrancan con la función de arranque remoto del motor necesitan que el interruptor de encendido se coloque en la posición ON (Encendido) antes de que la palanca de cambios se pueda mover de la posición P (Estacionamiento). Para colocar el interruptor de encendido en la posición ON (Encendido), siga estos pasos:

1. Asegúrese de llevar consigo la Intelligent Key.
2. Aplique el freno.
3. Presione el interruptor de encendido una vez a la posición ON (Encendido).

Para obtener más información, consulte "NISSAN Intelligent Key®" (P. 441).

PARADA DEL MOTOR

⚠ADVERTENCIA

Para evitar el riesgo de lesiones o la muerte por el movimiento no deseado del vehículo, asegúrese de que el vehículo esté en la posición P (Estacionamiento) y de que esté aplicado el freno de estacionamiento antes de salir del vehículo.

Para APAGAR el vehículo:

1. Aplique el freno de estacionamiento.
2. Mueva la palanca de cambios a la posición P (Estacionamiento).
3. Presione el interruptor de encendido.

Algunos accesorios eléctricos, como el sistema de audio, aún se pueden utilizar. Una vez que se abra la puerta del conductor, se apagarán.

Si se presiona el interruptor de encendido con la palanca de cambios en una posición distinta de P (Estacionamiento), el motor se apagará, pero el vehículo pasará a modo AUTO ACC (Accesorios automáticos). Es posible que aparezca un mensaje y que suene un indicador audible. Realice el siguiente procedimiento para apagar el vehículo.

1. Revise que esté aplicado el freno de estacionamiento.
2. Pise el pedal de los frenos.
3. Mueva la palanca de cambios a la posición P (Estacionamiento).
4. Presione el interruptor de encendido.

TRANSMISIÓN CONTINUAMENTE VARIABLE (CVT) (solo si está equipado)

⚠ADVERTENCIA

- **No presione el pedal del acelerador mientras cambia de P (Estacionamiento) o N (Neutro) a R (Reversa), D (Marcha) o a L (Baja). Siempre pise el pedal de los frenos hasta que el cambio se complete. Si no lo hace, puede perder el control y ocasionar un accidente.**
- **La velocidad en marcha mínima del motor en frío es alta, por lo tanto tenga cuidado al realizar cambios hacia adelante o reversa antes de que el motor se caliente.**
- **Nunca cambie a la posición P (Estacionamiento) o R (Reversa) mientras el vehículo se mueve hacia adelante, ni cambie a la posición P (Estacionamiento) o D (Marcha) mientras el vehículo retrocede. Esto podría causar un accidente o dañar la transmisión.**
- **No realice cambios descendentes en forma abrupta en caminos resbaladizos. Esto puede hacerlo perder el control.**

⚠PRECAUCIÓN

- **Para evitar posibles daños a su vehículo, no mantenga el pedal del acelerador presionado para detener el vehículo en una pendiente ascendente. El pedal de los frenos se debe usar para este fin.**
- **Excepto en casos de emergencia, no ponga la transmisión en N (Neutro) mientras maneja. Conducir con la transmisión en N (Neutro) puede causar daños graves en la transmisión.**

NOTAS:

Se puede reducir automáticamente la potencia del motor para proteger la CVT si la velocidad del motor aumenta rápidamente cuando maneja en caminos resbalosos o cuando se prueba en algunos dinamómetros.

Arranque del vehículo

⚠ADVERTENCIA

- **No presione el pedal del acelerador mientras cambia de P (Estacionamiento) o N (Neutro) a R (Reversa), D (Marcha) o a L (Baja). Siempre pise el pedal de los frenos hasta que el cambio se complete. Si no lo hace, puede perder el control y ocasionar un accidente.**
- **La velocidad en marcha mínima del motor en frío es alta, por lo tanto tenga cuidado al realizar cambios hacia adelante o reversa antes de que el motor se caliente.**
- **No realice cambios descendentes en forma abrupta en caminos resbaladizos. Esto puede hacerlo perder el control.**
- **Nunca cambie a la posición P (Estacionamiento) o R (Reversa) mientras el vehículo se mueve hacia adelante, ni cambie a la posición P (Estacionamiento) o D (Marcha) mientras el vehículo retrocede. Esto podría causar un accidente o dañar la transmisión**
- **Excepto en casos de emergencia, no ponga la transmisión en N (Neutro) mientras maneja. Conducir con la transmisión en N (Neutro) puede causar daños graves en la transmisión.**

⚠PRECAUCIÓN

Para evitar posibles daños a su vehículo, no mantenga el pedal del acelerador presionado para detener el vehículo en una pendiente ascendente. El pedal de los frenos se debe usar para este fin.

1. Después de arrancar el motor, pise a fondo el pedal de los frenos antes de mover la palanca de cambios de la posición P (Estacionamiento).
2. Mantenga pisado el pedal de los frenos y mueva la palanca de cambios a una posición de marcha.
3. Suelte el pedal de los frenos, luego arranque gradualmente el vehículo en movimiento.
4. Detenga completamente el vehículo antes de mover la palanca de cambios a la posición P (Estacionamiento).

La transmisión continuamente variable está diseñada para que el pedal del freno se DEBA presionar antes de cambiar de la posición P (Estacionamiento) a cualquier posición de conducción mientras el interruptor de encendido se encuentra en la posición ON (Encendido).

La palanca de cambios no se puede mover de la posición P (Estacionamiento) ni colocar en ninguna otra posición de transmisión si el interruptor de encendido se coloca en la posición LOCK (Bloqueo) u OFF (Apagado), o si se retira la llave.

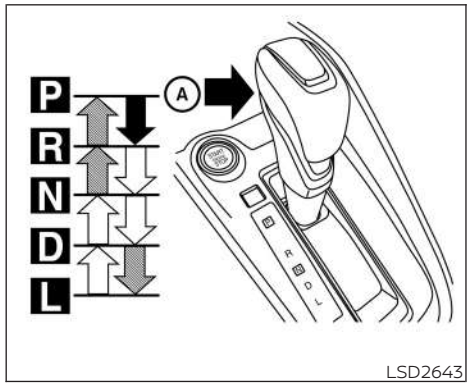

Cambio de velocidades

Para mover la palanca de cambios:

- Presione el botón Ⓐ mientras pisa el pedal del freno
- Presione el botón Ⓐ para cambiar
- Cambie sin presionar el botón Ⓐ

Una vez que arranca el motor, pise a fondo el pedal de los frenos y mueva la palanca de cambios de la posición P (Estacionamiento) a cualquier posición de marcha deseada.

⚠ADVERTENCIA

Aplique el freno de estacionamiento si la palanca de cambios está en cualquier posición de velocidad mientras el motor no está funcionando. Si no lo hace, el vehículo se puede mover inesperadamente y causar lesiones personales severas o dañar alguna propiedad ajena.

Si el interruptor de encendido se coloca en la posición OFF (Apagado) por cualquier razón mientras el vehículo está en la posición N (Neutro) o en cualquier posición de conducción, el interruptor de encendido no se puede colocar en la posición LOCK (Bloqueo). Si esto ocurre, realice los siguientes pasos:

1. Aplique el freno de estacionamiento cuando detenga el vehículo.
2. Mueva la palanca de cambios a la posición P (Estacionamiento) para estacionar el vehículo y coloque el interruptor de encendido en la posición LOCK (Bloqueo).

P (Estacionamiento)

⚠PRECAUCIÓN

Para no dañar la transmisión, utilice la posición P (Estacionamiento) sólo cuando el vehículo esté totalmente detenido.

Use la posición P (Estacionamiento) cuando el vehículo esté estacionado o arranque el motor. Asegúrese de que el vehículo esté completamente detenido. **El pedal de los frenos y el botón de la palanca de cambios deben estar presionados para poder mover la palanca de cambios de la posición N (Neutro) o de cualquier posición de conducción a la posición P (Estacionamiento).** Aplique el freno de estacionamiento. Cuando se estacione en una pendiente, aplique primero el freno de estacionamiento y luego ponga la palanca de cambios en la posición P (Estacionamiento).

R (Reversa)

⚠PRECAUCIÓN

Para no dañar la transmisión, utilice la posición R (Reversa) sólo cuando el vehículo esté totalmente detenido.

Use la posición R (Reversa) para retroceder. Asegúrese de que el vehículo esté completamente detenido antes de seleccionar la posición R (Reversa). **El pedal de los frenos y el botón de la palanca de cambios deben estar presionados para poder mover la palanca de cambios de la posición P (Estacionamiento), N (Neutro) o cualquier otra posición de conducción a la posición R (Reversa).**

N (Neutral)

No hay ningún cambio aplicado, ni de marcha adelante ni de reversa. El motor se puede arrancar en esta posición. Puede cambiar a N (Neutro) y arrancar un motor apagado cuando el vehículo está en movimiento.

D (Marcha)

Use esta posición para todo manejo de marcha hacia delante normal.

L (Baja)

Use esta posición para frenar el motor en bajadas o al subir pendientes pronunciadas o cuando se aproxime a curvas cerradas. No use la posición L (Baja) en ninguna otra circunstancia.

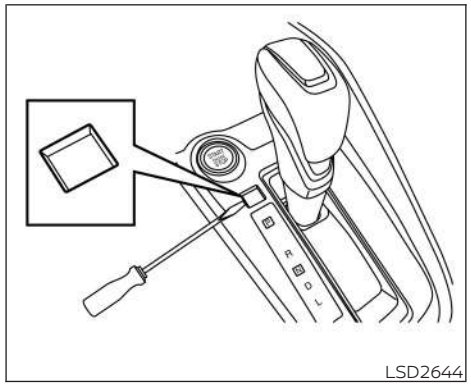

LSD2644

Liberación del seguro de cambios

Para mover la palanca de cambios, realice el siguiente procedimiento:

1. Gire el interruptor de encendido a la posición de BLOQUEO y quite la llave.
2. Aplique el freno de estacionamiento.
3. Utilizando un destornillador con la punta cubierta con un trapo, quite la cubierta de liberación del seguro de cambios.
   - También puede utilizar una herramienta de plástico si dispone de ella.
4. Empuje hacia abajo el liberador del seguro de cambios con una herramienta adecuada.
5. Presione el botón de la palanca de cambios Ⓐ y muévala a la posición N (Neutro) mientras presiona hacia abajo la liberación del seguro de cambios.
6. Ponga el interruptor de encendido en ON (Encendido) para desbloquear el volante.
7. Suelte el freno de estacionamiento.

Puede mover el vehículo al lugar deseado.

Después de la operación, reinstale la cubierta del liberador del seguro de cambios.

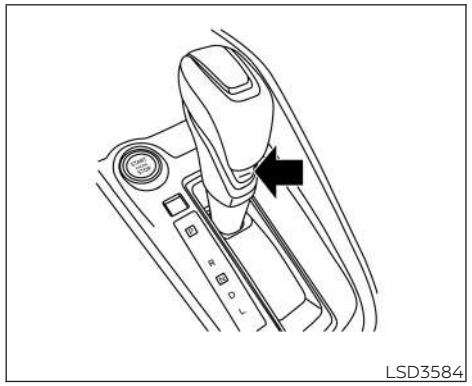

LSD3584

Interruptor de modo SPORT

Cuando se presiona el interruptor de modo SPORT (Deportivo) con la palanca de cambios en la posición D (Conducción), la luz indicadora del modo SPORT o el indicador de modo de Drive sport (Conducción deportiva) se iluminan en el tablero de instrumentos. Para obtener información adicional, consulte "Luz (verde) indicadora de modo SPORT (Deportivo)" (P. 91).

Utilice el modo SPORT (Deportivo) cuando necesite aumentar el frenado del motor.

Para desactivar el modo SPORT (Deportivo), presione nuevamente el interruptor. La luz indicadora de modo SPORT (Deportivo) o el indicador del modo de Drive sport (Conducción deportiva) se apagarán.

Cada vez que se arranca el motor o cuando la palanca de cambios se mueve a cualquier posición distinta a D (Conducción), el modo SPORT (Deportivo) se desactiva de manera automática.

Cambio descendente con el acelerador — en la posición D (Marcha) —

Para rebasar o subir una pendiente, pise el pedal del acelerador a fondo. Esto cambia la transmisión en forma descendente a un cambio menor, dependiendo de la velocidad del vehículo.

Operación a prueba de fallas

Cuando ocurre la operación de seguridad ante fallas, la transmisión continuamente variable no se cambiará a la posición de conducción seleccionada.

Si maneja el vehículo en forma extrema, como hacer patinar las ruedas y, luego frenar con brusquedad, el sistema a prueba de fallas puede activarse. Puede que la luz indicadora de falla (MIL) se encienda para indicar que se activó el modo a prueba de fallas. Para obtener más información, consulte "Luz indicadora de falla (MIL)" (P. 87). Esto se producirá incluso si todos los circuitos eléctricos están funcionando correctamente. En este caso, ponga el interruptor de encendido en la posición OFF (Apagado) y espere 10 segundos. Luego gire el interruptor de encendido nuevamente a la posición ON (Encendido). El vehículo debe volver a su condición de funcionamiento normal. Si no regresa a su condición de funcionamiento normal, haga que revisen la transmisión y la reparen, si fuera necesario. Se recomienda que visite un distribuidor NISSAN para este servicio.

⚠ADVERTENCIA

Cuando se activa el modo de protección de temperatura alta del líquido o funcionamiento de seguridad ante fallas, la velocidad del vehículo puede reducirse gradualmente. Esta velocidad reducida puede ser menor que la de los demás automovilistas, lo que puede aumentar la probabilidad de choque. Sea especialmente cuidadoso al manejar. Si fuera necesario, sálgase del camino en un lugar seguro y deje que la

transmisión vuelva a la normalidad, o haga que la reparen, si lo considerara pertinente.

TRANSMISIÓN MANUAL (sólo si está equipado)

⚠ADVERTENCIA

- **No realice cambios descendentes en forma abrupta en caminos resbaladizos. Esto puede hacerlo perder el control.**
- **No sobrerrevolucione el motor cuando realice cambios descendentes. Esto puede hacerlo perder el control o dañar el motor.**

⚠PRECAUCIÓN

- **Mientras maneja, no apoye el pie en el pedal del embrague. Esto puede dañar el embrague.**
- **Presione completamente el pedal del embrague antes de cambiar de velocidad para evitar que se dañe la transmisión.**
- **Detenga completamente el vehículo antes de cambiar a R (Reversa).**
- **Cuando el vehículo se detenga con el motor en funcionamiento (por ejemplo, en un semáforo), cambie a N (Neutro) y suelte el pedal del embrague con el pedal de los frenos oprimido.**
- **No cambie a la posición N (Neutro) mientras conduce. Si lo hace, puede provocar un accidente debido a la pérdida de frenado con motor.**

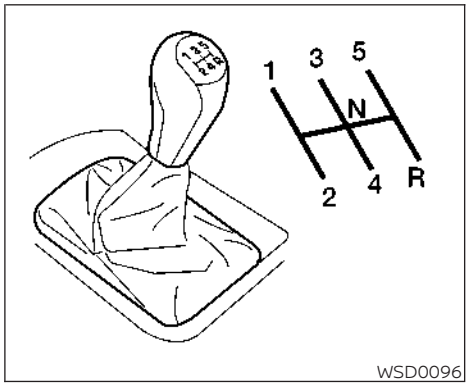

Cambio de velocidades

Para cambiar a otra velocidad o al realizar cambios ascendentes o descendentes, presione completamente el pedal del embrague, mueva la palanca de cambios a la posición adecuada y luego suelte lenta y suavemente el embrague.

Para asegurar cambios de velocidades suaves, presione completamente el pedal del embrague antes de mover la palanca de cambios de velocidades. Si el pedal del

embrague no se presiona totalmente antes de cambiar la velocidad, se puede escuchar un ruido en el engranaje. La transmisión podría dañarse.

Arranque el vehículo en "1" (1a.) y cambie en secuencia a "2" (2a.), "3" (3a.), "4" (4a.) y "5" (5a.), según la velocidad del vehículo.

No puede cambiar directamente de "5" a R (Reversa). Primero cambie a N (Neutro), y después cambie a R (Reversa).

Si resultara difícil mover la palanca de cambios a R (Reversa) o 1 (1a.), cambie a N (Neutro), luego suelte el pedal del embrague. Presione nuevamente el pedal del embrague y cambie a R (Reversa) o a 1 (1a.).

⚠PRECAUCIÓN

No acelere el motor en exceso para evitar posibles daños en el futuro.

FRENO DE ESTACIONAMIENTO

⚠ADVERTENCIA

- **Asegúrese de que el freno de estacionamiento esté completamente sin aplicar antes de manejar. Si no lo está, se puede producir una falla del freno y provocar un accidente.**
- **No suelte el freno de estacionamiento desde el exterior del vehículo.**
- **No use la palanca de cambios en lugar del freno de estacionamiento. Al estacionarse, asegúrese de que el freno de estacionamiento esté completamente aplicado.**
- **Para ayudar a evitar el riesgo de lesiones graves o fatales mediante el funcionamiento no deseado del vehículo o de sus sistemas, no deje niños, personas que requieren asistencia o mascotas solos en el vehículo. Además, la temperatura dentro de un vehículo cerrado en un día caluroso puede elevarse rápidamente como para causar un riesgo importante de lesiones o muerte para las personas y las mascotas.**

ADVERTENCIA DE CAMBIO DE CARRIL (LDW) (sólo si está equipada)

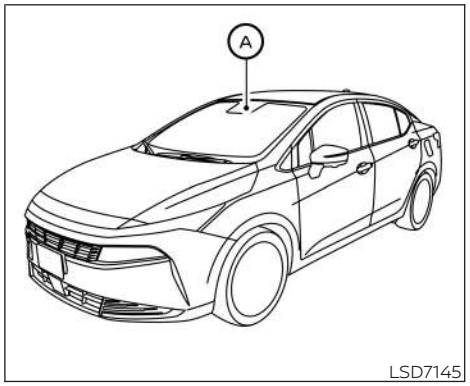

⚠ADVERTENCIA

No seguir las advertencias e instrucciones relacionadas con el uso correcto del sistema LDW puede dar como resultado lesiones graves o fatales.

- **Este sistema es sólo un dispositivo de advertencia que informa al conductor sobre un posible cambio involuntario de carril. No dirigirá el vehículo, ni prevendrá la pérdida de su control. Es responsabilidad del conductor mantenerse atento, manejar en forma segura, mantener el vehículo dentro del carril en que circula y estar siempre en control del vehículo.**

El sistema LDW funcionará cuando conduce el vehículo a velocidades de unos 60 km/h (37 mph) o más, y sólo cuando los marcadores del carril o el borde de la carretera estén claramente visibles en el camino.

El sistema LDW monitorea los marcadores del carril en el carril de circulación con la unidad de la cámara Ⓐ situada sobre el espejo interior.

El sistema LDW advierte al conductor que el vehículo está empezando a dejar el carril de conducción con un indicador y una vibración del volante de la dirección. Para obtener información adicional, consulte "Funcionamiento del sistema LDW" (P. 277).

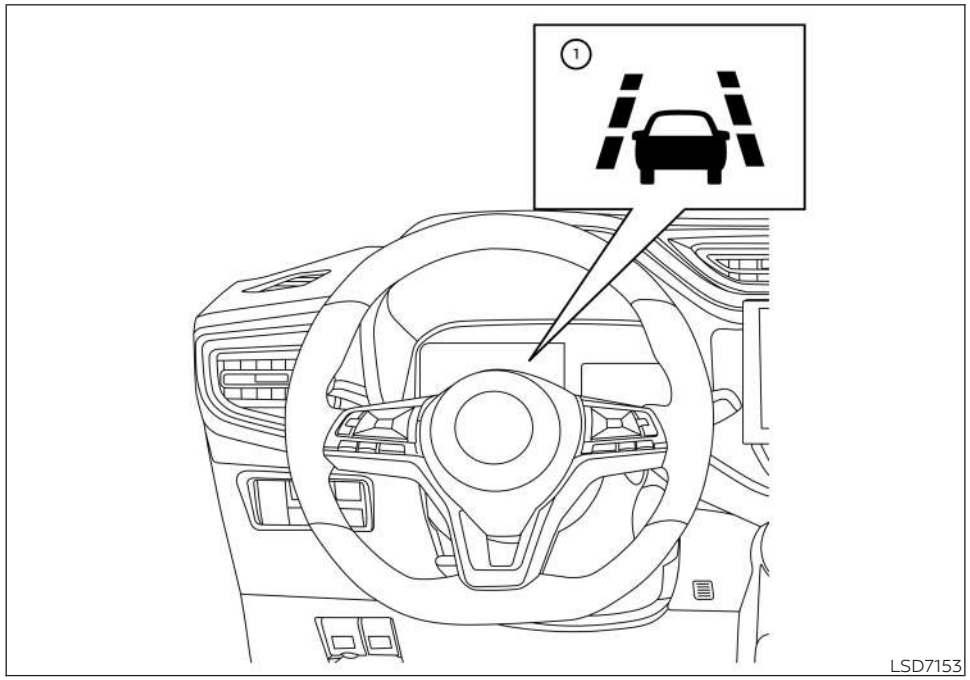

FUNCIONAMIENTO DEL SISTEMA LDW

① Indicador de advertencia de cambio de carril (LDW)

El sistema LDW proporciona una advertencia de cambio de carril cuando el vehículo se conduce a velocidades de aproximadamente 70 km/h (45 mph) o más, y las marcas de carril están claras. Cuando el vehículo se acerca al lado izquierdo o derecho del carril en el que circula, el volante de la dirección vibrará y el indicador LDW en el tablero de instrumentos destellará para alertar al conductor.

La advertencia se detendrá en cuanto el vehículo se encuentre de nuevo entre las líneas que delimitan el carril.

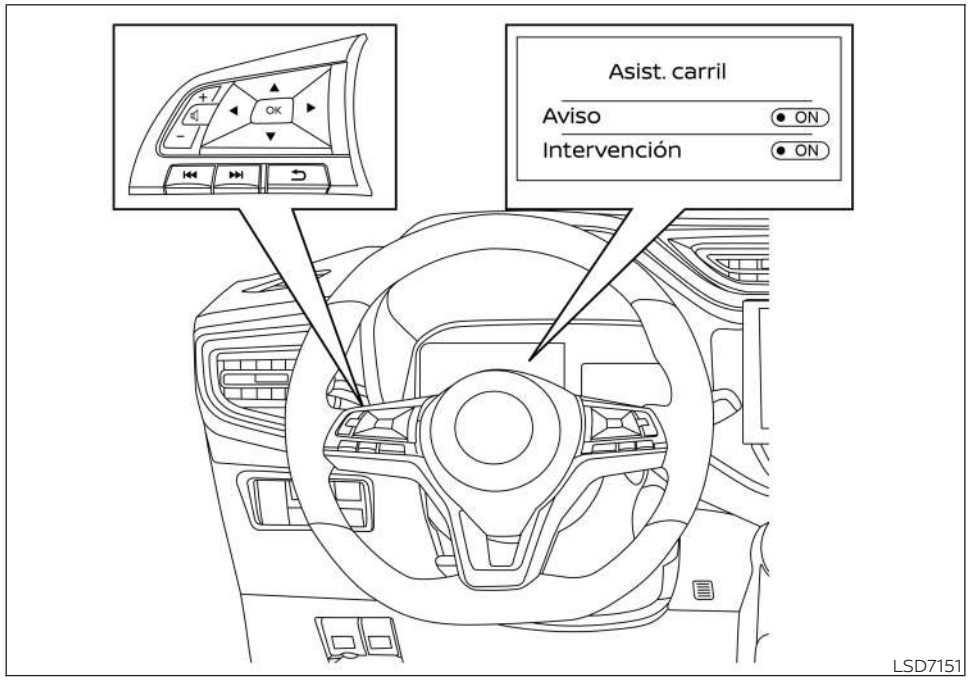

CÓMO ACTIVAR/DESACTIVAR EL SISTEMA LDW

Realice los pasos siguientes para habilitar o deshabilitar el sistema LDW.

1. Presione el botón ◀▶ hasta que se muestre "Settings" (Configuración) en la pantalla de información del vehículo. Utilice el botón ▲▼ para seleccionar "Driver Assistance" (Asistencia al conductor) y luego oprima el botón OK (Aceptar).
2. Seleccione "Lane Assist" (Indicador de carril) y presione el botón OK (Aceptar).
3. Seleccione "Advertencia" y oprima el botón OK (Aceptar) para activar o desactivar el sistema.

LIMITACIONES DEL SISTEMA LDW

⚠ADVERTENCIA

A continuación se enumeran las limitaciones del sistema LDW. No seguir las advertencias e instrucciones relacionadas con el uso correcto del sistema LDW puede dar como resultado lesiones graves o fatales.

- **El sistema no funcionará a velocidades menores de 70 km/h (45 mph) aproximadamente y tampoco lo hará cuando no pueda detectar las líneas que delimitan el carril.**
- **No utilice el sistema LDW en las siguientes condiciones ya que es probable que no funcione correctamente:**
  - **En condiciones de mal tiempo (lluvia, niebla, nieve, etc.).**
  - **Al manejar en carreteras resbaladizas, como superficies cubiertas de hielo o nieve.**
  - **Al manejar en carreteras sinuosas o desiguales.**
  - **Cuando un carril de la carretera está cerrado debido a obras de reparación.**
  - **Al conducir en un carril provisional o temporal.**
  - **Al manejar en carreteras donde la anchura de carril es demasiado estrecha.**
  - **Al conducir en condiciones anormales de las llantas (por ejemplo, llantas desgastadas, baja presión de las llantas, llanta de refacción instalada, uso de cadenas para llantas, ruedas no estándar).**
  - **Cuando el vehículo está equipado con piezas de los frenos o la suspensión que no sean originales.**
  - **Cuando arrastre un remolque u otro vehículo.**
- **Es posible que el sistema no funcione correctamente en las condiciones siguientes:**
  - **En carreteras donde haya múltiples líneas paralelas de delimitación de carriles; donde las líneas estén desvanecidas o no fueron pintadas claramente; donde las líneas estén pintadas de amarillo; donde las líneas que delimitan los carriles no sean del tipo estándar; o donde las líneas estén cubiertas de agua, polvo, nieve, etc.**
  - **En los caminos donde el borde del camino no es claramente visible.**
  - **En las carreteras donde aún estén visibles algunas líneas obsoletas de delimitación de carriles.**
  - **En las carreteras con curvas cerradas.**
  - **En las carreteras donde haya objetos muy contrastantes, como sombras, nieve, agua, marcas de ruedas o las acanaladuras o líneas que quedan después de reparar el asfalto. (El sistema LDW podría considerar esos elementos como si fueran líneas de delimitación de carriles).**
  - **En las carreteras donde el carril de circulación se una a otros carriles o se separe de ellos.**
  - **Cuando la dirección de circulación del vehículo no coincida con la alineación de las líneas que delimitan el carril.**
  - **Al circular cerca del vehículo que va delante de usted, lo que limita el alcance de la unidad de cámara sensora de carriles.**

- **Cuando se adhiere lluvia, nieve, suciedad o un objeto al parabrisas en frente de la unidad de cámara de carril.**
- **Cuando la luz de los faros tenga poco brillo debido a la presencia de suciedad en las micas o cuando esté mal alineada.**
- **Cuando entre una luz intensa en la unidad de cámara sensora de carriles. (Por ejemplo, cuando la luz cae directamente sobre la parte delantera del vehículo al amanecer o la puesta del sol).**
- **Cuando la intensidad de la luz cambia repentinamente. (Por ejemplo, cuando el vehículo entra o sale de un túnel o pasa por debajo de un puente).**

SISTEMA TEMPORALMENTE NO DISPONIBLE

Si estaciona el vehículo bajo la luz directa del sol en condiciones de alta temperatura (más de 40 °C (104 °F) aproximadamente) y, luego, se enciende, es posible que el sistema LDW se desactive automáticamente y que aparezca el siguiente mensaje en la pantalla de información del vehículo "Unavailable: High Cabin Temperature" (No disponible: temperatura interior alta) o "Unavailable: High Camera Temperature" (No disponible: temperatura de la cámara alta).

Cuando se reduce la temperatura interior, el sistema LDW se reactivará automáticamente.

El sistema LDW no está diseñado para emitir advertencias en las condiciones siguientes:

- Cuando se activa la señal direccional de cambio de carril y se realiza el cambio de carriles en la dirección indicada. (El sistema LDW volverá a funcionar otra vez unos 2 segundos después de apagar la señal direccional de cambio de carril).
- Cuando la velocidad del vehículo disminuye a menos de 70 km/h (45 mph) aproximadamente.

Cuando terminen las condiciones antes mencionadas y se cumplan las condiciones de funcionamiento necesarias, las funciones del sistema LDW se restablecerán.

FALLA DEL SISTEMA

Si el sistema LDW presenta fallas, se cancelará automáticamente y aparecerá el mensaje "Not Available System Malfunction" (No disponible. Falla del sistema) en la pantalla de información del vehículo. Si aparece el mensaje "Not Available System Malfunction" (No disponible. Falla del sistema) en la pantalla de información del vehículo, detenga el vehículo en un lugar seguro y apáguelo. Ponga la palanca de cambios en la posición P (Estacionamiento), el interruptor de encendido en la posición OFF (Apagado) y vuelva a arrancar el motor. Si el mensaje "Not Available System Malfunction" (No disponible. Falla del sistema) sigue apareciendo en la pantalla de información del vehículo, lleve el sistema a revisión. Se recomienda que visite un distribuidor NISSAN para este servicio.

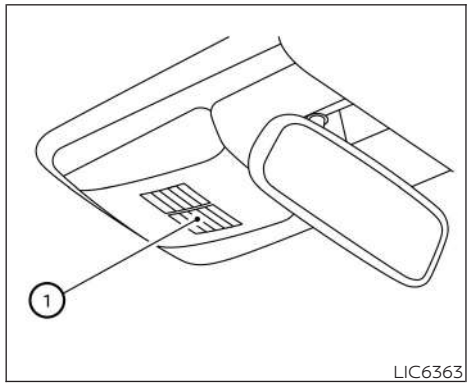

LIC6363

MANTENIMIENTO DEL SISTEMA

La unidad de cámara de carril ① del sistema LDW se encuentra sobre el espejo interior. Para mantener el funcionamiento adecuado del sistema LDW y evitar una falla del sistema, asegúrese de respetar lo siguiente:

- Mantener siempre el parabrisas limpio.
- No pegar calcomanías (inclusive de materia transparente) ni instalar accesorios cerca de la unidad de cámara.
- No colocar materiales reflejantes, como papeles blancos o espejos, sobre el tablero de instrumentos. El reflejo de la luz solar puede afectar negativamente la capacidad de la unidad de cámara de detectar los marcadores de carril o el borde de la carretera.
- No golpee ni dañe las áreas ubicadas alrededor de la unidad de cámara. No toque la lente de la cámara ni quite el tornillo de la unidad de cámara. Si la unidad de cámara se daña debido a un accidente, se recomienda que visite a un distribuidor NISSAN.

INTERVENCIÓN INTELIGENTE DE CAMBIO DE CARRIL (sólo si está equipada)

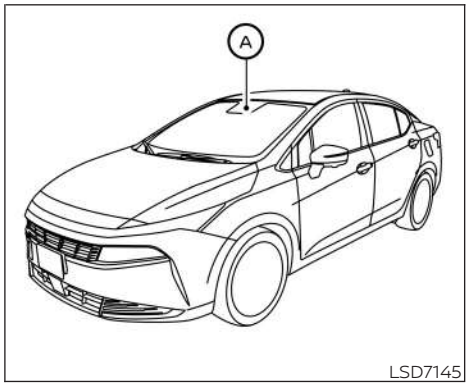

LSD7145

⚠ADVERTENCIA

No seguir las advertencias e instrucciones relacionadas con el uso correcto del sistema de intervención inteligente de cambio de carril puede tener como resultado lesiones graves o fatales.

- **El sistema de intervención inteligente de cambio de carril no dirigirá el vehículo ni evitará la pérdida de control. Es responsabilidad del conductor mantenerse atento, manejar en forma segura, mantener el**

vehículo dentro del carril en que circula y estar siempre en control del vehículo.

- **El sistema de intervención inteligente de cambio de carril está previsto principalmente para su uso en autopistas o carreteras bien pavimentadas. Puede que no detecte los marcadores de carril en ciertos caminos, condiciones de clima o conducción.**

El sistema de intervención inteligente de cambio de carril funciona cuando el vehículo se conduce a velocidades de alrededor de 70 km/h (45 mph) o más, y sólo cuando las marcas de carril o el borde del camino son claramente visibles en la carretera.

El sistema de intervención inteligente de cambio de carril le advierte al conductor cuando el vehículo se ha salido del centro de la vía de tráfico con un indicador y una vibración del volante de la dirección. El sistema ayuda al conductor a devolver el vehículo al centro del carril de circulación aplicando la dirección a las ruedas izquierdas o derechas individualmente (durante un breve lapso).

El sistema de intervención inteligente de cambio de carril monitorea los marcadores del carril o el borde de la carretera en el carril de circulación con la unidad de la cámara Ⓐ situada sobre el espejo interior.

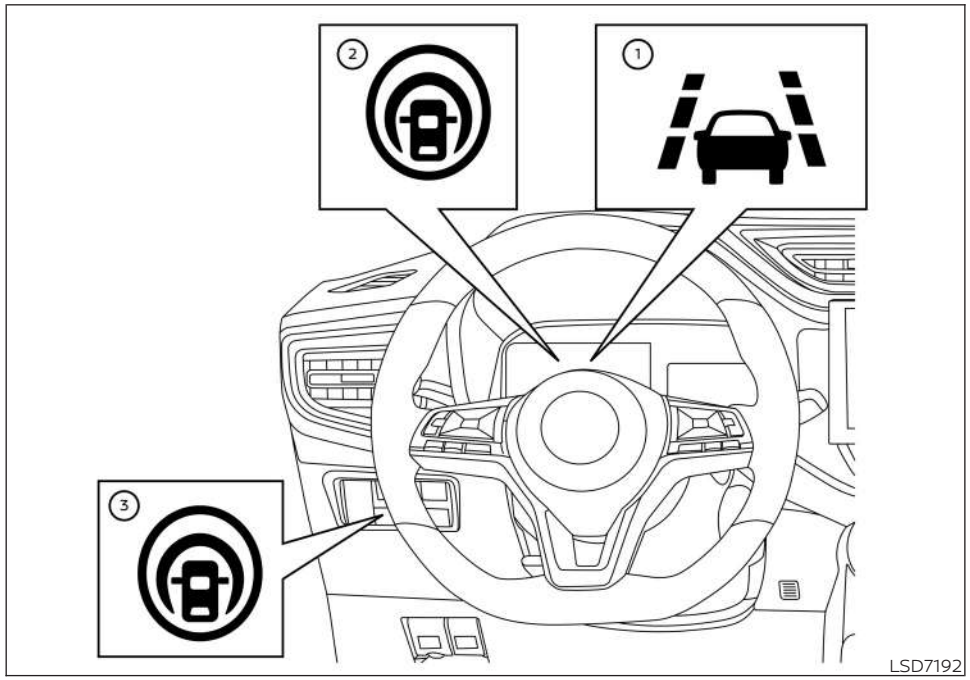

FUNCIONAMIENTO DEL SISTEMA DE INTERVENCIÓN INTELIGENTE DE CAMBIO DE CARRIL

① Indicador de advertencia de cambio de carril (LDW)

② Indicador de intervención inteligente de cambio de carril

③ Interruptor de asistencia dinámica al conductor

El sistema de intervención inteligente de cambio de carril opera a más de 70 km/h (45 mph). Cuando el vehículo se acerca al lado izquierdo o derecho de la vía de tráfico, el volante de la dirección vibra y el indicador LDW (anaranjado) destella para alertar al conductor. Luego, el sistema de intervención inteligente de cambio de carril aplicará automáticamente la dirección por un breve período para ayudar al conductor a regresar el vehículo al centro de la vía de tráfico.

CÓMO HABILITAR/DESHABILITAR EL SISTEMA DE INTERVENCIÓN INTELIGENTE DE CAMBIO DE CARRIL

Realice los pasos siguientes para habilitar o deshabilitar el sistema de Intervención Inteligente de Cambio de Carril.

1. Presione el botón ◀▶ hasta que se muestre "Settings" (Configuración) en la pantalla de información del vehículo. Utilice el selector de desplazamiento para elegir "Driver Assistance" (Asistencia al conductor). Luego, oprima el botón OK (Aceptar).
2. Seleccione "Lane Assist" (Indicador de carril) y presione el botón OK (Aceptar).
3. Seleccione "Intervention" (intervención) y presione el botón OK (Aceptar).
4. Presione el interruptor de asistencia dinámica al conductor para encender o apagar el sistema.

NOTAS:

- **El sistema de Intervención Inteligente de Cambio de Carril se encenderá de forma automática cuando se vuelva a arrancar el motor.**

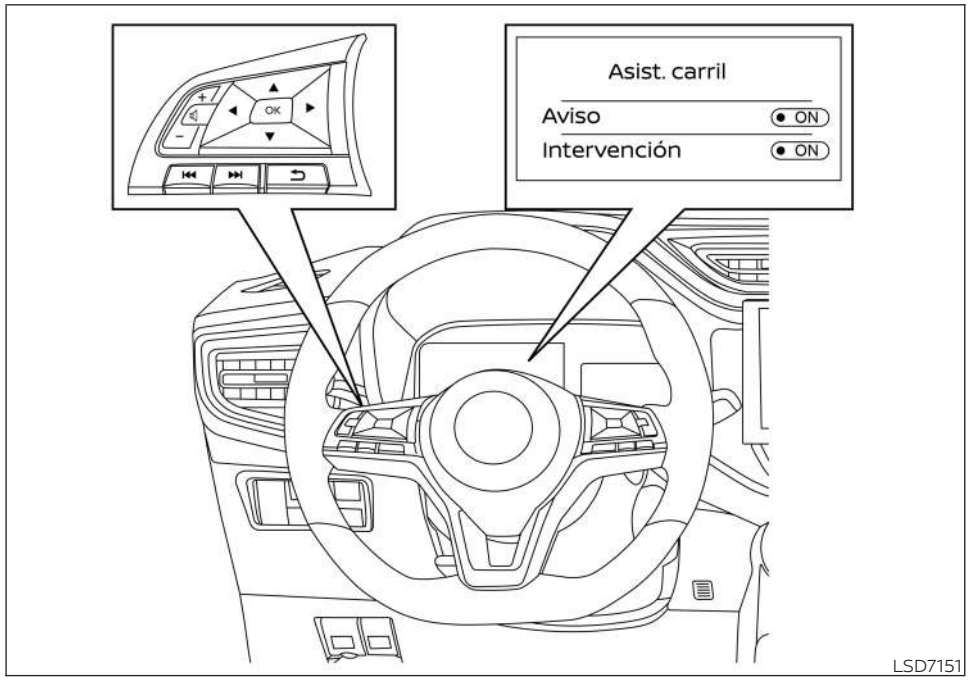

LIMITACIONES DEL SISTEMA DE INTERVENCIÓN INTELIGENTE DE CAMBIO DE CARRIL

⚠ADVERTENCIA

A continuación, se indican las limitaciones del sistema de intervención inteligente de cambio de carril. No seguir las advertencias e instrucciones relacionadas con el uso correcto del sistema de intervención inteligente de cambio de carril puede tener como resultado lesiones graves o fatales.

- **El sistema de intervención inteligente de cambio de carril se puede activar si cambia de carril sin activar primero la direccional o, por ejemplo, si una zona en construcción dirige el tráfico para que cruce un indicador de carril existente. Si esto ocurre, podría ser necesario aplicar la dirección correctiva para completar el cambio de carril.**
- **Debido a que es posible que la intervención inteligente de cambio de carril no se active con las condiciones climáticas, de carretera y de marcadores de carril descritas en esta sección, podría no activarse cada vez que el vehículo comience a salirse del carril, caso en que tendrá que aplicar la dirección correctiva.**
- **Evite maniobras excesivas o repentinas de la dirección cuando el sistema de intervención inteligente de cambio de carril esté funcionando. De lo contrario, podría perder el control del vehículo.**
- **El sistema de intervención inteligente de cambio de carril no funcionará a velocidades menores de 70 km/h (45 mph) aproximadamente y tampoco cuando no pueda detectar los indicadores de carril.**
- **No utilice el sistema de intervención inteligente de cambio de carril en las siguientes condiciones, ya que podría funcionar incorrectamente:**
  - **En condiciones de mal tiempo (lluvia, niebla, nieve, etc.).**
  - **Al manejar en carreteras resbaladizas, como superficies cubiertas de hielo o nieve.**
  - **Al manejar en carreteras sinuosas o desiguales.**
  - **Cuando un carril de la carretera está cerrado debido a obras de reparación.**
  - **Al conducir en un carril provisional o temporal.**
  - **Al manejar en carreteras donde la anchura de carril es demasiado estrecha.**
  - **Al manejar en condiciones anormales de las llantas (por ejemplo, llantas desgastadas, presión de las llantas baja, llanta de refacción instalada, uso de cadenas para llantas, ruedas no estándar).**
  - **Cuando el vehículo está equipado con piezas de los frenos o la suspensión que no sean originales.**
  - **En carreteras donde haya múltiples líneas paralelas de delimitación de carriles; donde las líneas estén desvanecidas o no fueron pintadas claramente; donde las líneas estén pintadas de amarillo; donde las líneas que delimitan los carriles no sean del tipo estándar; o donde las líneas estén cubiertas de agua, polvo, nieve, etc.**
  - **En las carreteras donde aún estén visibles algunas líneas obsoletas de delimitación de carriles.**
  - **En las carreteras con curvas cerradas.**

- **En las carreteras donde haya objetos muy contrastantes, como sombras, nieve, agua, marcas de ruedas o las acanaladuras o líneas que quedan después de reparar el asfalto. (El sistema de Intervención Inteligente de Cambio de Carril puede detectar estos elementos como marcadores de carril).**
- **En las carreteras donde el carril de circulación se una a otros carriles o se separe de ellos.**
- **Cuando la dirección de circulación del vehículo no coincida con la alineación de las líneas que delimitan el carril.**
- **Al circular cerca del vehículo que va delante de usted, lo que limita el alcance de la unidad de cámara sensora de carriles.**
- **Cuando haya lluvia, nieve o suciedad adherida al parabrisas delante de la unidad de cámara sensora de carriles.**
- **Cuando la luz de los faros tenga poco brillo debido a la presencia de suciedad en las micas o cuando esté mal alineada.**
- **Cuando entre una luz intensa en la unidad de cámara sensora de carriles. (Por ejemplo, cuando la luz cae directamente sobre la parte delantera del vehículo al amanecer o la puesta del sol).**
- **Cuando la intensidad de la luz cambia repentinamente. (Por ejemplo, cuando el vehículo entra o sale de un túnel o pasa por debajo de un puente).**

Cuando el sistema de intervención inteligente de cambio de carril está funcionando, se puede oír un sonido de funcionamiento del freno. Esto es normal e indica que el sistema de intervención inteligente de cambio de carril está funcionando correctamente.

SISTEMA TEMPORALMENTE NO DISPONIBLE

Condición A:

Las funciones de advertencia y asistencia del sistema de intervención inteligente de cambio de carril no están diseñadas para funcionar en las siguientes condiciones:

- Cuando usted activa la señal de cambio de carril y cambia de carriles en la dirección indicada. (El sistema de Intervención Inteligente de Cambio de Carril se desactivará por unos 2 segundos después de que se apague la señal de cambio de carril).
- Cuando la velocidad del vehículo disminuye a menos de 70 km/h (45 mph) aproximadamente.

Una vez que las condiciones antes mencionadas terminen y las condiciones de funcionamiento necesarias se cumplan, las funciones de advertencia y asistencia se restablecerán.

Condición B:

La función de asistencia del sistema de intervención inteligente de cambio de carril no está diseñada para funcionar en las siguientes condiciones (la advertencia se mantiene operativa):

- Al pisar el pedal de los frenos.
- Al girar el volante de la dirección lo necesario para que el vehículo cambie de carril.
- Cuando el vehículo se acelera con el sistema de intervención inteligente de cambio de carril funcionando.
- Cuando se activa la advertencia de aproximación del control de crucero inteligente (ICC).

- Cuando se activan los destelladores de advertencia de peligro.
- Al tomar una curva a altas velocidades.

Cuando ya no estén presentes las condiciones anteriores y se cumplan las condiciones de funcionamiento necesarias, se reanudará la aplicación del sistema de intervención inteligente de cambio de carril.

Condición C:

Si aparecen los siguientes mensajes en la pantalla de información del vehículo, se desactivará automáticamente el sistema de intervención inteligente de cambio de carril.

- "Not Available Poor Road Conditions" (No disponible; malas condiciones de la carretera):
  cuando funciona el Control Dinámico del Vehículo (excepto la función del sistema de control de tracción [TCS]) o el ABS (frenos antibloqueo).
- "Currently not available" (Actualmente no disponible):
  cuando el sistema de Control Dinámico del Vehículo está apagado.

Acción por tomar:

Cuando ya no existan las condiciones anteriores, apague el sistema de intervención inteligente de cambio de carril y vuelva a encender el sistema en la pantalla de información del vehículo.

Estado temporalmente desactivado en temperatura alta:

Si el vehículo está estacionado bajo luz solar directa en condiciones de alta temperatura (aproximadamente sobre 40 °C [104 °F]) y, luego, se activa el sistema de intervención inteligente de cambio de carril, el sistema de intervención inteligente de cambio de carril puede desactivarse automáticamente y aparecerá el siguiente mensaje en la pantalla de información del vehículo: "Unavailable: High Cabin Temperature" (No disponible: temperatura interior alta). Cuando se reduce la temperatura interior, el sistema se reactivará automáticamente.

FALLA DEL SISTEMA

Si el sistema de intervención inteligente de cambio de carril falla, se cancelará automáticamente. El indicador de LWD (anaranjado) se encenderá en la pantalla.

Si el indicador LDP (anaranjado) se ilumina en la pantalla, salga del camino en un área segura y detenga el vehículo. Apague el motor y vuelva a arrancar el motor. Si el indicador de LDW (anaranjado) continúa iluminado, solicite una revisión del sistema de intervención inteligente de cambio de carril. Se recomienda que visite un distribuidor NISSAN para este servicio.

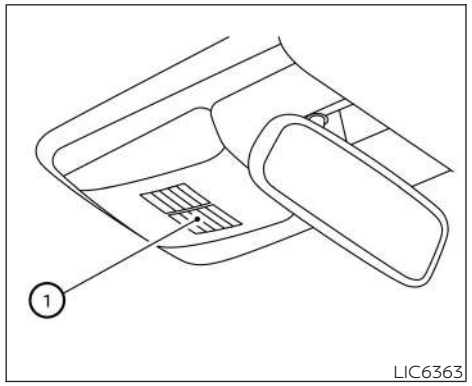

LIC6363

MANTENIMIENTO DEL SISTEMA

La unidad de cámara de carril ① del sistema de intervención inteligente de cambio de carril se localiza encima del espejo interior. Para mantener un funcionamiento correcto del sistema de intervención inteligente de cambio de carril y evitar una falla, asegúrese de lo siguiente:

- Mantener siempre el parabrisas limpio.
- No pegar calcomanías (inclusive de materia transparente) ni instalar accesorios cerca de la unidad de cámara.
- No colocar materiales reflejantes, como papeles blancos o espejos, sobre el tablero de instrumentos. El reflejo de la luz solar puede afectar adversamente la capacidad de la unidad de cámara para detectar las líneas que delimitan el carril.
- No golpee ni dañe las áreas ubicadas alrededor de la unidad de cámara. No toque la lente de la cámara ni quite el tornillo de la unidad de cámara. Si la unidad de cámara se daña debido a un accidente, se recomienda que visite a un distribuidor NISSAN.

ADVERTENCIA DE PUNTOS CIEGOS (BSW) (sólo si está equipada)

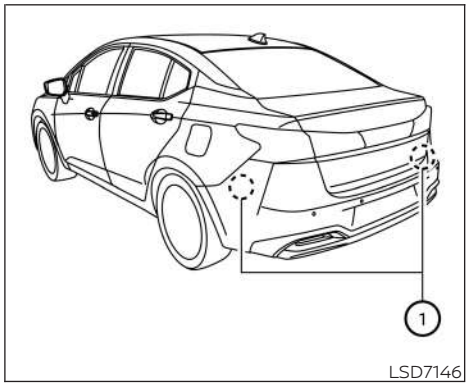

LSD7146

⚠ADVERTENCIA

No seguir las advertencias e instrucciones relacionadas con el uso correcto del sistema BSW puede dar como resultado lesiones graves o fatales.

- **El sistema BSW no sustituye los procedimientos adecuados de conducción y no está diseñado para evitar el contacto con vehículos ni objetos. Al cambiar de carril, utilice siempre los espejos retrovisores laterales y central y de un vistazo en la dirección hacia donde se moverá para asegurarse de que es seguro cambiar de**

carril. Nunca confíe únicamente en el sistema BSW.

El sistema BSW ayuda a alertar al conductor sobre la presencia de otros vehículos en los carriles adyacentes cuando cambia de carril.

El sistema BSW utiliza sensores de radar ① instalados cerca de la defensa trasera para detectar otros vehículos en los carriles adyacentes.

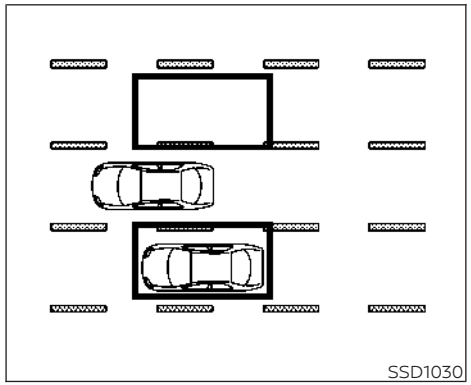

Zona de detección

Los sensores del radar pueden detectar vehículos a ambos lados de su vehículo dentro de la zona de detección que se muestra. Esta zona de detección comienza en el espejo exterior del vehículo y se extiende unos 3 m (10 pies) detrás de la defensa trasera y otro tanto hacia los lados.

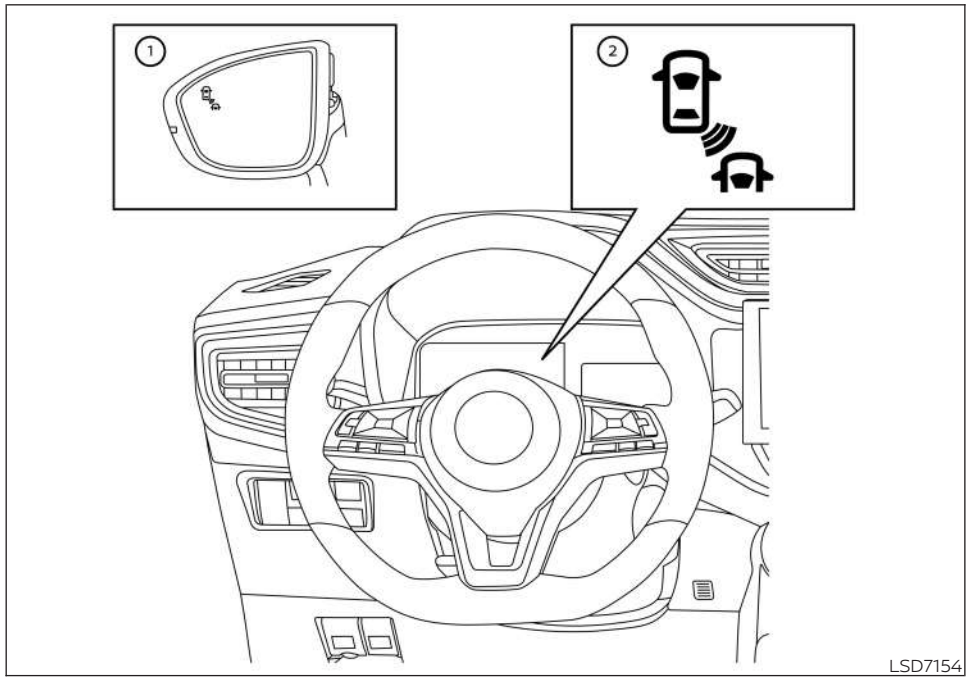

FUNCIONAMIENTO DEL SISTEMA BSW

1. Luz indicadora lateral de BSW/RCTA
2. Indicador de BSW

El sistema BSW opera a más de 32 km/h (20 mph).

Si los sensores de radar detectan un vehículo en la zona de detección, se ilumina la luz indicadora lateral de BSW/RCTA (1). Si se activa la direccional, el sistema hace sonar la campanilla (dos veces), la luz indicadora lateral de BSW/RCTA destella y el indicador de BSW se ilumina (amarillo) en la pantalla de información del vehículo. La luz indicadora lateral de BSW/RCTA continúa destellando hasta que el vehículo detectado sale de la zona de detección.

La luz indicadora lateral de BSW/RCTA se ilumina durante algunos segundos cuando el interruptor de encendido se coloca en la posición ON (Encendido).

El brillo de la luz indicadora lateral de BSW/RCTA se ajusta automáticamente dependiendo del brillo de la luz ambiental.

Si un vehículo entra en la zona de detección después de que el conductor activa la direccional, entonces sólo destella la luz indicadora lateral de BSW/RCTA y no suena ninguna campanilla. Para obtener información adicional, consulte "Situaciones de manejo de BSW" (P. 293).

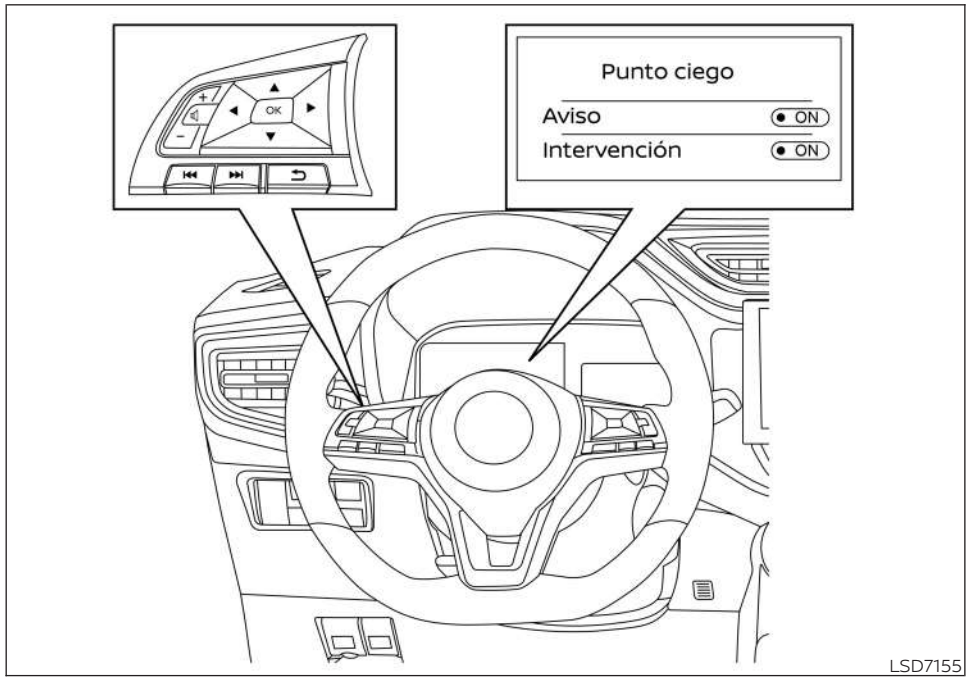

CÓMO HABILITAR/DESHABILITAR EL SISTEMA BSW

Realice los pasos siguientes para habilitar o deshabilitar el sistema BSW.

1. Presione el botón ◀▶ hasta que se muestre "Settings" (Configuración) en la pantalla de información del vehículo. Utilice el botón ▲▼ para seleccionar "Driver Assistance" (Asistencia al conductor) y luego oprima el botón OK (Aceptar).
2. Seleccione "Blind Spot Assist" (Asistencia de Punto Ciego) y oprima el botón OK (Aceptar).
3. Seleccione "Advertencia" y oprima el botón OK (Aceptar) para activar o desactivar el sistema.

NOTAS:

- **Cuando se habilita/deshabilita el sistema, el sistema mantendrá la configuración actual incluso si el motor se vuelve a arrancar.**
- **Cuando se activa el sistema BSW, se ilumina el indicador de BSW (de color blanco) en la pantalla de información del vehículo.**

LIMITACIONES DEL SISTEMA BSW

⚠ADVERTENCIA

A continuación, se enumeran las limitaciones del sistema para el sistema BSW. Si no se opera el vehículo de acuerdo con estas limitaciones del sistema se podrían producir lesiones graves o fatales.

- **El sistema BSW no puede detectar todos los vehículos en todas las condiciones.**
- **Es probable que los sensores de radar no puedan detectar ciertos objetos y activar el sistema BSW, como por ejemplo:**
  - **Peatones, bicicletas y animales.**
  - **Vehículos como motocicletas, vehículos no muy altos o vehículos con gran altura libre al suelo.**
  - **Vehículos que circulan en la dirección contraria.**
  - **Vehículos que permanecen en la zona de detección cuando acelera después de una parada.**
  - **Un vehículo que ingresa al carril adyacente a una velocidad aproximadamente igual a la de su vehículo.**
  - **Un vehículo que se aproxima rápidamente por detrás.**
  - **Un vehículo que su vehículo alcance rápidamente.**
  - **Un vehículo que pasa rápidamente por la zona de detección.**
  - **Al alcanzar varios vehículos en fila, es probable que los vehículos ubicados después del primer vehículo no sean detectados si viajan muy cerca unos de otros.**
- **La zona de detección de los sensores de radar está diseñada con base en la anchura estándar de un carril. Si maneja en un carril más ancho, es probable que los sensores de radar no detecten los vehículos ubicados en un carril adyacente. Si maneja en un carril estrecho, los sensores de radar pueden detectar vehículos que circulan a dos carriles de distancia.**
- **Los sensores del radar están diseñados para ignorar la mayoría de los objetos inmóviles; no obstante, es posible que detecten objetos de forma ocasional, tales como barandas, paredes, follaje y vehículos estacionados. Esta es una condición de funcionamiento normal.**
- **Las siguientes condiciones pueden reducir la capacidad del radar para detectar otros vehículos:**
  - **Clima severo**
  - **Rocío de la carretera**
  - **Acumulación de hielo/escarcha/nieve/suciedad en el vehículo**
- **No pegue calcomanías (ni siquiera transparentes), ni instale accesorios, ni aplique pintura adicional cerca de los sensores de radar. Estas condiciones pueden reducir la capacidad del radar para detectar otros vehículos.**
- **El ruido excesivo (por ejemplo, el volumen del sistema de audio o una ventanilla abierta en el vehículo) puede impedirle escuchar el sonido de la señal acústica.**

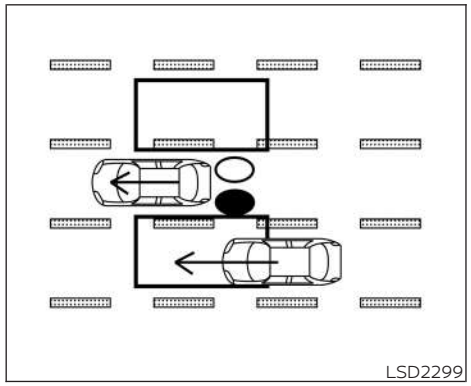

Ilustración 1: aproximación por detrás

SITUACIONES DE MANEJO CON BSW

Indicador encendido	●
Indicador apagado	○
Indicador destellando	●

Otro vehículo que se aproxima por detrás

Ilustración 1: La luz indicadora de BSW/RCTA lateral se ilumina si un vehículo ingresa por detrás a la zona de detección de un carril adyacente.

NOTAS:

- **Es probable que los sensores de radar no detecten los vehículos que se aproximan rápidamente por detrás.**

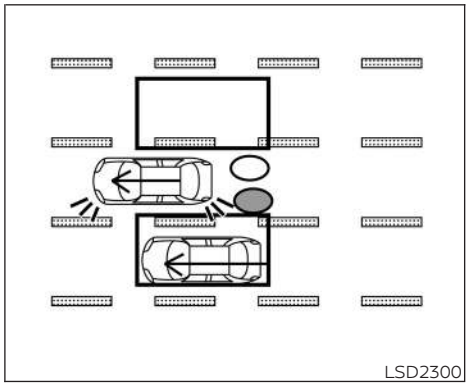

Ilustración 2: aproximación por detrás

Ilustración 2: Si el conductor activa la señal direccional cuando otro vehículo está en la zona de detección, el sistema hace sonar la campanilla (dos veces), la luz indicadora lateral de BSW/RCTA destella y el indicador de BSW se ilumina (amarillo) en la pantalla de información del vehículo.

NOTAS:

- **Es probable que los sensores de radar no detecten los vehículos que se aproximan rápidamente por detrás.**

- **Si el conductor activa la señal direccional antes de que un vehículo entre en la zona de detección, la luz indicadora lateral de BSW/RCTA parpadeará y el indicador de BSW se iluminará, pero no sonará ninguna campanilla cuando se detecte el otro vehículo.**

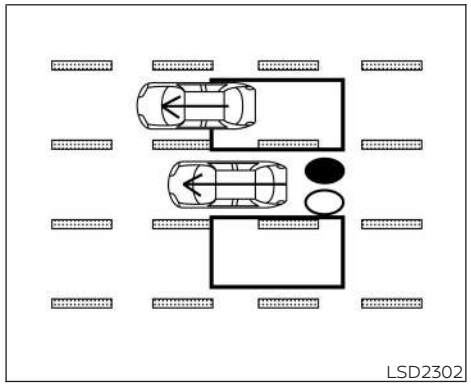

Ilustración 3: Adelantar a otro vehículo

Adelantar a otro vehículo

Ilustración 3: La luz indicadora de BSW/RCTA lateral se ilumina cuando se alcanza un vehículo y este permanece en la zona de detección durante aproximadamente 2 segundos.

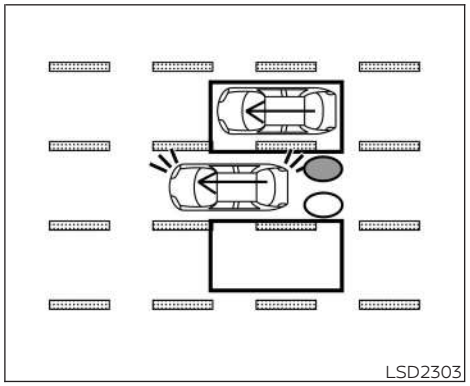

Ilustración 4: Adelantar a otro vehículo

Ilustración 4: Si el conductor activa la señal direccional mientras otro vehículo está en la zona de detección, el sistema hace sonar la campanilla (dos veces), la luz indicadora lateral de BSW/RCTA destella y el indicador de BSW se ilumina (amarillo) en la pantalla de información del vehículo.

NOTAS:

- **Al alcanzar varios vehículos en fila, es probable que los vehículos ubicados después del primer vehículo no sean detectados si viajan muy cerca unos de otros.**

- **Es probable que los sensores del radar no detecten los vehículos lentos si los rebasa rápidamente.**
- **Si el conductor activa la señal direccional antes de que un vehículo entre en la zona de detección, la luz indicadora lateral de BSW/RCTA parpadeará y el indicador de BSW se iluminará, pero no sonará ninguna campanilla cuando se detecte el otro vehículo.**

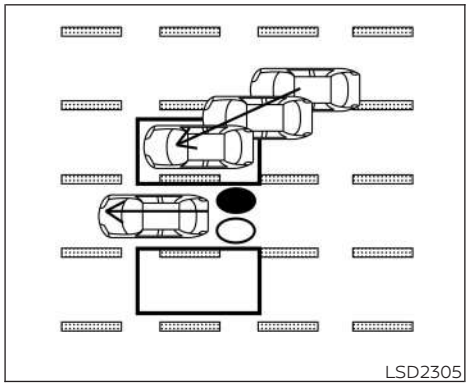

Ilustración 5: ingreso por un costado

Ingreso de un vehículo por un costado

Ilustración 5: La luz del indicador de BSW/RCTA lateral se ilumina si un vehículo entra a la zona de detección desde cualquier lado.

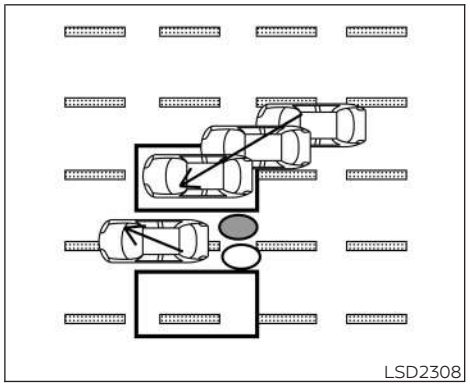

Ilustración 6: ingreso por un costado

Ilustración 6: Si el conductor activa la señal direccional mientras otro vehículo está en la zona de detección, el sistema hace sonar la campanilla (dos veces), la luz indicadora lateral de BSW/RCTA destella y el indicador de BSW se ilumina (amarillo) en la pantalla de información del vehículo.

NOTAS:

- **Si el conductor activa la señal direccional antes de que un vehículo entre en la zona de detección, la luz indicadora lateral de BSW/RCTA parpadeará y el indicador de BSW se iluminará, pero no**

sonará ninguna campanilla cuando se detecte el otro vehículo.

- **Es probable que los sensores de radar no detecten un vehículo que ingresa a la zona de detección cuando este circula más o menos a la misma velocidad que su vehículo.**

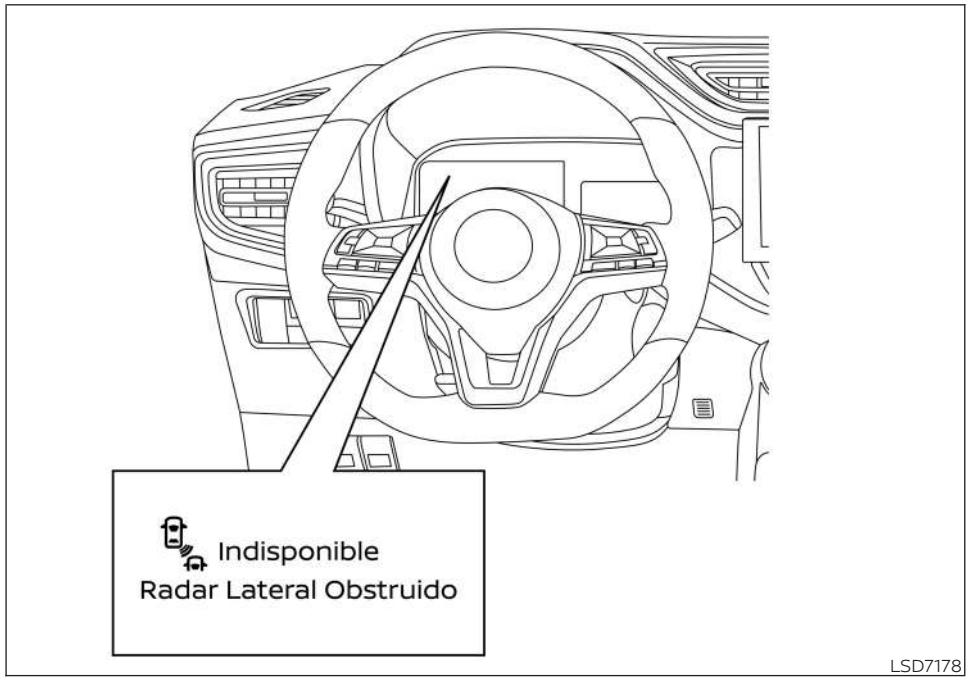

SISTEMA TEMPORALMENTE NO DISPONIBLE

Si se detecta una obstrucción en el radar, el sistema se desactiva automáticamente. El mensaje de advertencia "Unavailable: Side

Radar Obstruction" (No disponible: obstrucción del radar lateral) aparece en la pantalla de información del vehículo.

El sistema no está disponible hasta que desaparecen dichas condiciones.

Los sensores de radar pueden ser bloqueados por condiciones ambientales temporales, como salpicaduras de agua, llovizna o niebla. La condición de bloqueo también puede deberse a la obstrucción de los sensores de radar por hielo, escarcha o suciedad.

NOTAS:

Si el sistema BSW deja de funcionar, el sistema RCTA (sólo si está equipado) también dejará de funcionar.

Acción por tomar:

El sistema se restablecerá automáticamente cuando ya no existan las condiciones anteriores.

Falla

Si el sistema BSW falla, se desactiva automáticamente. Aparecerá el mensaje de advertencia de falla en el sistema con el indicador de BSW (anaranjado) en la pantalla de información del vehículo.

NOTAS:

Si el sistema BSW deja de funcionar, el sistema RCTA (sólo si está equipado) también dejará de funcionar.

Acción por tomar:

Detenga el vehículo en una ubicación segura, ponga el vehículo en la posición P (Estacionamiento), apague el motor y vuelva a arrancarlo. Si el mensaje continúa apareciendo, haga que revisen el sistema. Se recomienda que visite un distribuidor NISSAN para este servicio.

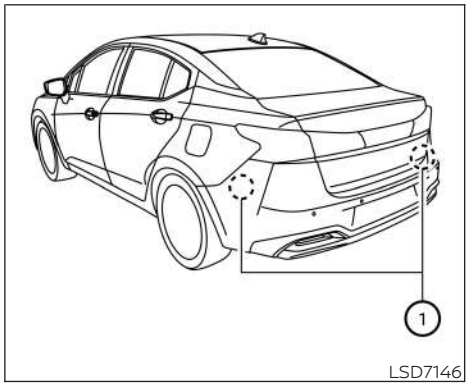

MANTENIMIENTO DEL SISTEMA

Los dos sensores de radar ① para los sistemas BSW y RCTA están situados cerca de la defensa trasera. Mantenga siempre limpia el área cercana a los sensores de radar.

Los sensores de radar pueden ser bloqueados por condiciones ambientales temporales, como salpicaduras de agua, llovizna o niebla.

La condición de bloqueo también puede deberse a la obstrucción de los sensores de radar por hielo, escarcha o suciedad.

Verifique y retire objetos que obstruyan el área alrededor de los sensores del radar.

No pegue calcomanías (ni siquiera transparentes), ni instale accesorios, ni aplique pintura adicional cerca de los sensores de radar.

No golpee ni dañe el área inmediata a los sensores de radar. Se recomienda que visite a un distribuidor NISSAN si el área alrededor de los sensores de radar se daña debido a un choque.

Declaración de radiofrecuencia

Para México

IFT RLVCOSR15-0904
Continental SRR320 (SRR3-B)

INTERVENCIÓN INTELIGENTE DE PUNTO CIEGO (sólo si está equipado)

ADVERTENCIA

No seguir las advertencias e instrucciones relacionadas con el uso correcto del sistema de intervención inteligente de punto ciego puede tener como resultado lesiones graves o la muerte.

- **El sistema de intervención inteligente de punto ciego no sustituye los procedimientos de conducción apropiados y no está diseñado para evitar el contacto con vehículos ni objetos. Al cambiar de carril, utilice siempre los espejos retrovisores laterales y centrales para echar un vistazo en la dirección hacia donde se moverá y asegurarse que pueda cambiar de carriles en forma segura. Nunca dependa únicamente del sistema de intervención inteligente de punto ciego.**
- **Hay una limitación en la capacidad de detección del radar o del sonar. No serán detectados todos los objetos o vehículos en movimiento. El uso del sistema de intervención inteligente de punto ciego en algunas condiciones de carretera, suelo, marcador de carril, tráfico o clima puede provocar un funcionamiento incorrecto del sistema. Siempre confíe en su propio juicio para evitar accidentes.**

El sistema de intervención inteligente de punto ciego ayuda a alertar al conductor sobre la presencia de otros vehículos en los carriles adyacentes cuando cambia de carril y ayuda al conductor a regresar el vehículo al centro del carril en el que circula.

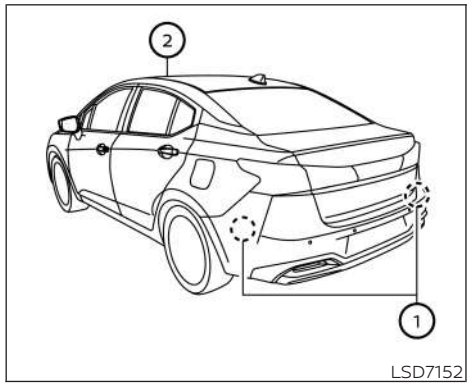

El sistema de intervención inteligente de punto ciego utiliza sensores de radar ①, los que están instalados cerca del parachoques trasero para detectar otros vehículos en el carril adyacente. Además de los sensores de radar, el sistema de intervención inteligente de punto utiliza una cámara ② instalada detrás del parabrisas para monitorear los indicadores de carril por el que circula.

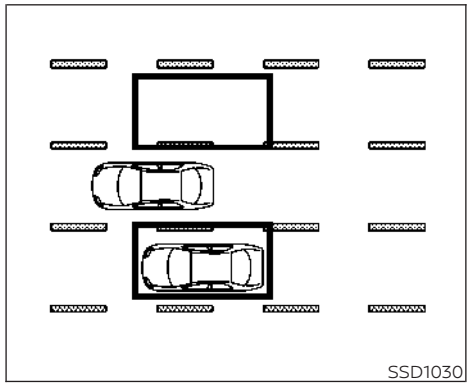

Zona de detección

Los sensores del radar pueden detectar vehículos a ambos lados de su vehículo dentro de la zona de detección que se muestra.

La zona de detección comienza en el espejo exterior del vehículo y se extiende unos 3.0 m (10 ft) detrás de la defensa trasera y otros 3.0 m (10 ft) hacia los lados.

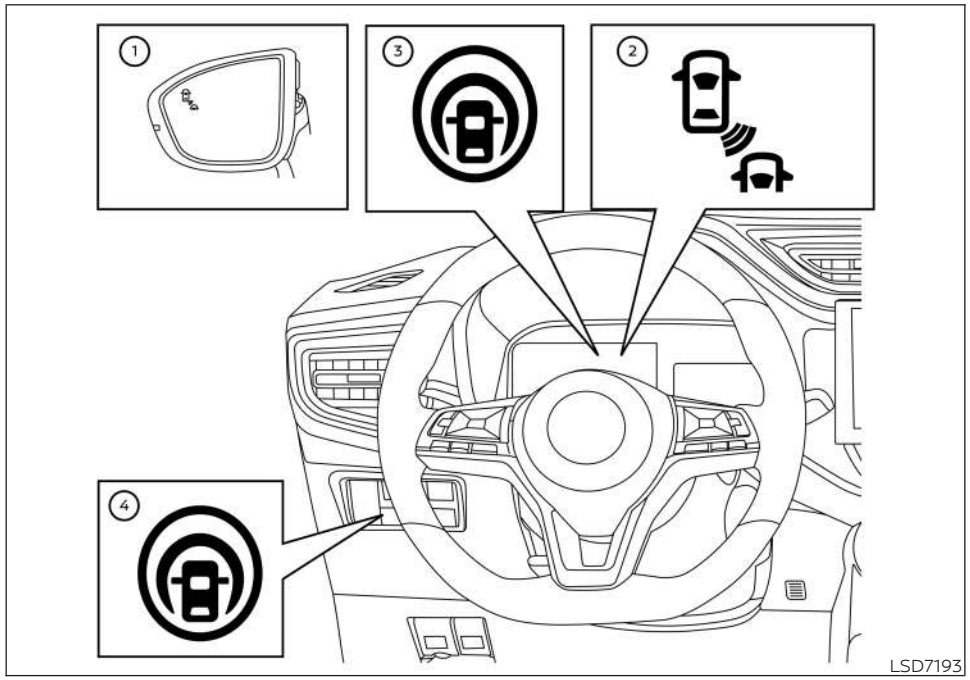

FUNCIONAMIENTO DEL SISTEMA DE INTERVENCIÓN INTELIGENTE DE PUNTO CIEGO

① Luz indicadora lateral

② Indicador de BSW

③ Indicador de Intervención Inteligente de Punto Ciego

④ Interruptor de asistencia dinámica al conductor

El sistema de Intervención inteligente de punto ciego funciona a más de 60 km/h (37 MPH).

Si los sensores de radar detectan un vehículo en la zona de detección, la luz indicadora lateral ① se ilumina.

Si luego se activa la señal direccional, la campanilla del sistema suena (dos veces) y la luz indicadora lateral y la luz indicadora de BSW ② destellan. La luz indicadora lateral sigue destellando hasta que el vehículo detectado salga de la zona de detección. El brillo de la luz indicadora lateral se ajusta automáticamente según el brillo de la luz ambiental.

Si el sistema de intervención inteligente de punto ciego está ACTIVADO, y su vehículo se acerca a una línea que delimita el carril mientras otro vehículo está en la zona de detección, el sistema emite una campanilla (tres veces), y la luz indicadora lateral y el indicador de BSW ② destellan. El sistema de intervención inteligente de punto ciego aplicará automáticamente la dirección, por un breve lapso, para ayudar al conductor a

regresar el vehículo al centro del carril en que conduce. El sistema de Intervención inteligente de Punto Ciego funciona independientemente del uso de las luces direccionales.

NOTAS:

- **La advertencia de Intervención Inteligente de Punto Ciego y la aplicación del sistema sólo se activarán si la luz indicadora lateral ya está iluminada cuando el vehículo se aproxima al indicador de carril. Si otro vehículo entra en la zona de detección después de que su vehículo cruce un indicador de carril, no se activará ningún aviso de Intervención Inteligente de Punto Ciego ni una aplicación del sistema. Para obtener información adicional, consulte "Situaciones de conducción con intervención inteligente de punto ciego" (P. 304).**
- **El sistema de intervención inteligente de punto ciego normalmente se activa antes del sistema de intervención inteligente de cambio de carril, cuando su vehículo se acerca a un demarcador de carril.**

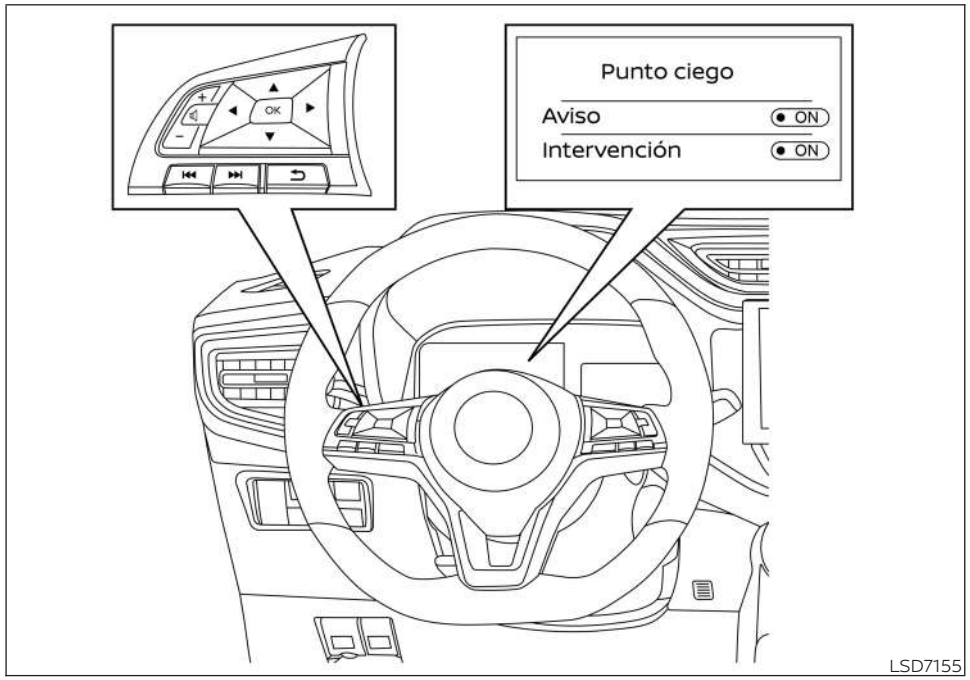

CÓMO ACTIVAR/DESACTIVAR EL SISTEMA DE INTERVENCIÓN INTELIGENTE DE PUNTO CIEGO

Realice los siguientes pasos para habilitar o deshabilitar el sistema de intervención inteligente de punto ciego:

1. Presione el botón ◀▶ hasta que se muestre "Settings" (Configuración) en la pantalla de información del vehículo. Utilice el selector de desplazamiento para elegir "Driver Assistance" (Asistencia al conductor). Luego, oprima el botón OK (Aceptar).
2. Seleccione "Blind Spot Assist" (Asistencia de Punto Ciego) y oprima el botón OK (Aceptar).
3. Seleccione "Intervention" (Intervención) y utilice el botón OK (Aceptar) para activar o desactivar el sistema.
4. Presione el interruptor de asistencia dinámica al conductor para encender o apagar el sistema.

NOTAS:

- **Cuando se habilita/deshabilita el sistema, el sistema mantendrá la configuración actual incluso si el motor se vuelve a arrancar.**

LIMITACIONES DEL SISTEMA DE INTERVENCIÓN INTELIGENTE DE PUNTO CIEGO

⚠ADVERTENCIA

A continuación, se indican las limitaciones del sistema para el sistema de intervención inteligente de punto ciego. Si no se opera el vehículo de acuerdo con estas limitaciones del sistema se podrían producir lesiones graves o fatales.

- **El sistema de intervención inteligente de punto ciego no puede detectar todos los vehículos en todas las condiciones.**
- **Es probable que los sensores de radar no puedan detectar ciertos objetos y activar el sistema de intervención inteligente de punto ciego, como por ejemplo:**
  - **Peatones, bicicletas o animales.**
  - **Vehículos como motocicletas, vehículos no muy altos o vehículos con gran altura libre al suelo.**
  - **Vehículos que permanecen en la zona de detección cuando acelera después de una parada. Para obtener información adicional, consulte "Situaciones de conducción con intervención inteligente de punto ciego" (P. 304).**
  - **Vehículos que circulan en la dirección contraria.**
  - **Un vehículo que ingresa al carril adyacente a una velocidad aproximadamente igual a la de su vehículo. Para obtener información adicional, consulte "Situaciones de conducción con intervención inteligente de punto ciego" (P. 304).**
  - **Un vehículo que se aproxima rápidamente por detrás. Para obtener información adicional, consulte "Situaciones de conducción con intervención inteligente de punto ciego" (P. 304).**
  - **Un vehículo que su vehículo alcance rápidamente. Para obtener información adicional, consulte "Situaciones de conducción con intervención inteligente de punto ciego" (P. 304).**

- Un vehículo que pasa rápidamente por la zona de detección.
- Al alcanzar varios vehículos en fila, es probable que los vehículos ubicados después del primer vehículo no sean detectados si viajan muy cerca unos de otros.

· La zona de detección de los sensores de radar está diseñada con base en la anchura estándar de un carril. Si maneja en un carril más ancho, es probable que los sensores de radar no detecten los vehículos ubicados en un carril adyacente. Si maneja en un carril estrecho, los sensores de radar pueden detectar vehículos que circulan a dos carriles de distancia.

· Los sensores del radar están diseñados para ignorar la mayoría de los objetos inmóviles; no obstante, es posible que detecten objetos de forma ocasional, tales como barandas, paredes, follaje y vehículos estacionados. Esta es una condición de funcionamiento normal.

· Las siguientes condiciones pueden reducir la capacidad del radar para detectar otros vehículos:
  - Clima severo
  - Rocío de la carretera
  - Acumulación de hielo/escarcha/suciedad en el vehículo

· No pegue calcomanías (ni siquiera transparentes), ni instale accesorios, ni aplique pintura adicional cerca de los sensores de radar. Estas condiciones pueden reducir la capacidad del radar para detectar otros vehículos.

· Es posible que la cámara no detecte los indicadores de carriles en las siguientes situaciones, lo que hace que el sistema de intervención inteligente de punto ciego no funcione correctamente.
  - En las carreteras donde haya múltiples líneas paralelas de delimitación de carriles; donde las líneas estén desvanecidas o no fueron pintadas claramente; donde las líneas estén pintadas de amarillo; donde las líneas que delimitan los carriles no sean del tipo estándar; donde las líneas estén cubiertas de agua, polvo, nieve; etc.
  - En las carreteras donde aún estén visibles algunas líneas obsoletas de delimitación de carriles.
  - En las carreteras con curvas cerradas.
  - En las carreteras donde haya objetos muy contrastantes, como sombras, nieve, agua, marcas de ruedas o las acanaladuras o líneas que quedan después de reparar el asfalto.
  - En las carreteras donde el carril de circulación se una a otros carriles o se separe de ellos.
  - Cuando la dirección de circulación del vehículo no coincida con la alineación de las líneas que delimitan el carril.
  - Al circular cerca del vehículo que va delante de usted, lo que limita el alcance de la unidad de cámara sensora de carriles.
  - Cuando haya lluvia, nieve o suciedad adherida al parabrisas delante de la unidad de cámara detectora de carriles.
  - Cuando la luz de los faros tenga poco brillo debido a la presencia de suciedad en las micas o cuando esté mal alineada.

- **Cuando entre una luz intensa en la unidad de cámara detectora de carriles. (Por ejemplo: cuando la luz brilla directamente en la parte delantera del vehículo al amanecer o en la puesta del sol).**
- **Cuando la intensidad de la luz cambia repentinamente. (Por ejemplo: cuando el vehículo entra o sale de un túnel o pasa por debajo de un puente).**

- **No utilice el sistema de intervención inteligente de punto ciego en las siguientes condiciones, ya que el sistema podría no funcionar correctamente.**
  - **Durante mal tiempo (por ejemplo: lluvia, niebla, nieve, etc.).**
  - **Al manejar en carreteras resbaladizas, como superficies cubiertas de hielo, nieve, etc.**
  - **Al manejar en carreteras sinuosas o desiguales.**
  - **Cuando un carril de la carretera está cerrado debido a obras de reparación.**
  - **Al conducir en un carril provisional o temporal.**
  - **Al manejar en carreteras donde la anchura de carril es demasiado estrecha.**
  - **Al conducir con una llanta que no se encuentra en condiciones normales (por ejemplo: llantas desgastadas, baja presión de las llantas, llanta de refacción instalada, uso de cadenas para llantas, ruedas no estándar).**
  - **Cuando el vehículo está equipado con piezas de los frenos o la suspensión que no sean originales.**
- **El ruido excesivo (p. ej., el volumen del sistema de audio o una ventanilla abierta en el vehículo) puede impedirle escuchar el sonido de la señal acústica.**

SITUACIONES DE CONDUCCIÓN CON INTERVENCIÓN INTELIGENTE DE PUNTO CIEGO

Indicador encendido

Indicador apagado

Indicador destellando

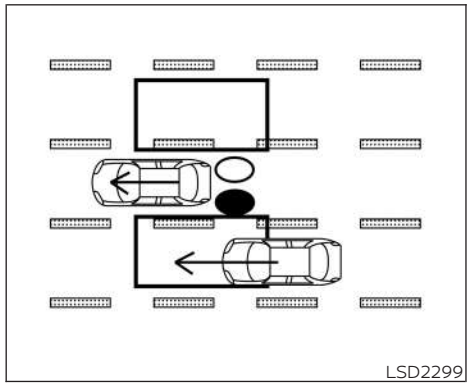

Ilustración 1: aproximación por detrás

Otro vehículo que se aproxima por detrás

Ilustración 1: la luz indicadora lateral se ilumina si un vehículo ingresa por detrás a la zona de detección desde atrás en un carril adyacente.

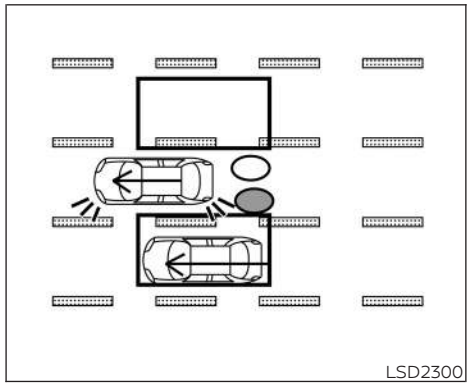

Ilustración 2: aproximación por detrás

Ilustración 2: si el conductor activa la señal direccional, el sistema hace sonar la campanilla (dos veces), y la luz indicadora lateral y el indicador de BSW se encienden.

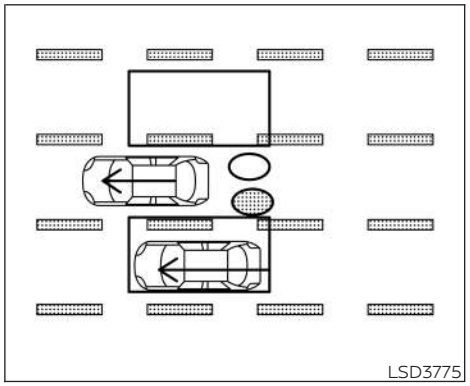

Ilustración 3: aproximación por detrás

Ilustración 3: si el sistema de intervención inteligente de punto ciego está activado, y su vehículo se acerca a una línea que delimita el carril mientras otro vehículo está en la zona de detección, el sistema emite una campanilla (tres veces), y la luz indicadora lateral y el indicador de BSW se encienden. Luego, el sistema de intervención de punto ciego inteligente se activa para ayudar a devolver el vehículo al centro del carril de conducción.

NOTAS:

- **Es probable que los sensores de radar no detecten los vehículos que se aproximan rápidamente por detrás.**
- **Si el conductor activa la señal direccional antes de que algún vehículo entre en la zona de detección, la luz indicadora lateral y el indicador de BSW se encenderán, pero no sonará ninguna campanilla cuando se detecte el otro vehículo.**

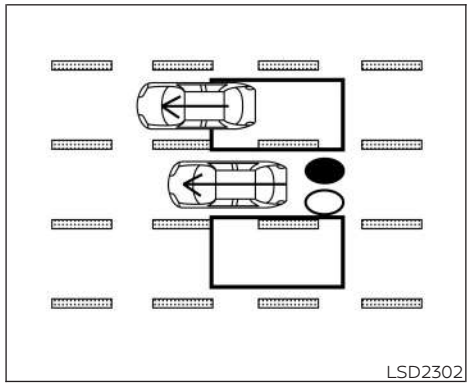

Ilustración 4: adelantar a otro vehículo

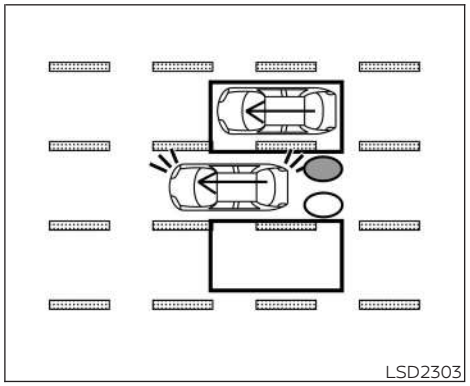

Ilustración 5: adelantar a otro vehículo

Adelantar a otro vehículo

Ilustración 4: La luz indicadora lateral se ilumina cuando se alcanza a un vehículo y este permanece en la zona de detección durante aproximadamente 3 segundos.

Ilustración 5: si el conductor activa la señal direccional cuando otro vehículo está en la zona de detección, el sistema hace sonar una campanilla (dos veces), y la luz indicadora lateral y el indicador de BSW se encienden.

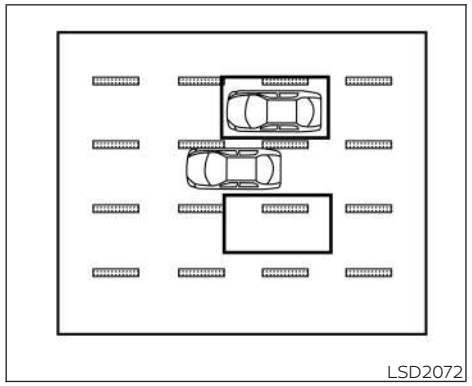

Ilustración 6: adelantar a otro vehículo

Ilustración 6: si el sistema de intervención inteligente de punto ciego está activado, y su vehículo se acerca a una línea que delimita el carril mientras otro vehículo está en la zona de detección, el sistema emite una campanilla (tres veces), y la luz indicadora lateral y el indicador de BSW se encienden. El sistema de intervención de punto ciego inteligente se activa para ayudar a devolver el vehículo al centro del carril de conducción.

NOTAS:

- **Al alcanzar varios vehículos en fila, es probable que los vehículos ubicados después del primer vehículo no sean detectados si viajan muy cerca unos de otros.**
- **Es probable que los sensores del radar no detecten los vehículos lentos si los rebasa rápidamente.**

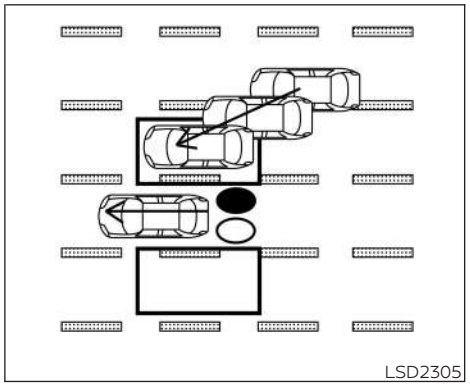

Ilustración 7: ingreso por un costado

Ingreso de un vehículo por un costado

Ilustración 7: la luz indicadora lateral se ilumina si un vehículo entra a la zona de detección desde cualquier costado.

NOTAS:

Es probable que los sensores de radar no detecten un vehículo que ingresa a la zona de detección cuando este circula más o menos a la misma velocidad que su vehículo.

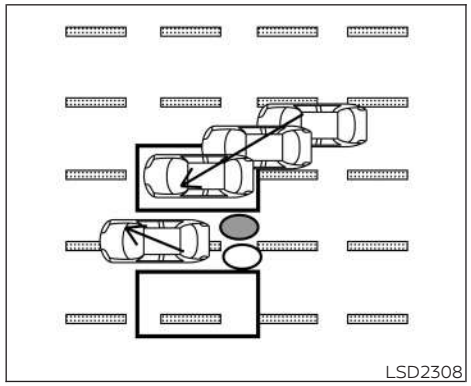

Ilustración 8: ingreso de un vehículo por un costado

Ilustración 8: si el conductor activa la señal direccional mientras otro vehículo está en la zona de detección, la luz indicadora lateral y el indicador de BSW se encienden y la campanilla suena dos veces.

NOTAS:

Si el conductor activa la señal direccional antes de que un vehículo entre en la zona de detección, la luz indicadora lateral y el indicador de BSW se encenderán, pero no sonará ninguna campanilla cuando se detecte el otro vehículo.

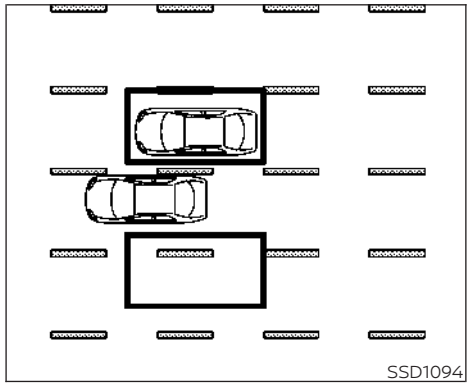

Ilustración 9: ingreso de un vehículo por un costado

Ilustración 9: si el sistema de intervención inteligente de punto ciego está activado, y su vehículo se acerca a una línea que delimita el carril mientras otro vehículo está en la zona de detección, el sistema emite una campanilla (tres veces), y la luz indicadora lateral y el indicador de BSW se encienden. El sistema de intervención de punto ciego inteligente se activa para ayudar a devolver el vehículo al centro del carril de conducción.

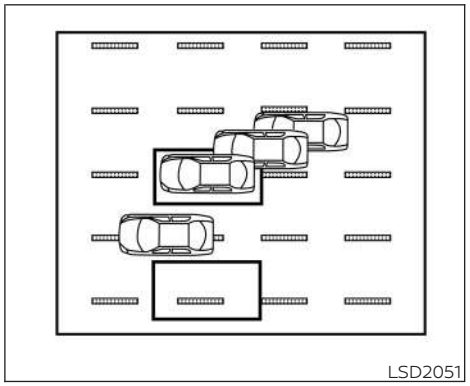

Ilustración 10: ingreso por un costado

Ilustración 10: El sistema de intervención inteligente de punto ciego no funcionará si su vehículo está sobre un indicador de carril cuando otro vehículo entra a la zona de detección. En este caso, sólo funciona el sistema BSW.

NOTAS:

- **Es probable que los sensores de radar no detecten un vehículo que ingresa a la zona de detección cuando este circula más o menos a la misma velocidad que su vehículo.**

- **El frenado de intervención inteligente de punto ciego no funciona o deja de funcionar y sólo suena una señal acústica de advertencia en las siguientes condiciones:**
  - **Al pisar el pedal de los frenos.**
  - **Cuando el vehículo se acelera durante el funcionamiento del sistema de intervención inteligente de punto ciego.**
  - **Al hacer un viraje rápido.**
  - **Cuando suena la advertencia de ICC, Alerta Inteligente de Colisión Frontal o Frenado Inteligente de Emergencia con detección de peatones.**
  - **Cuando se activan los destelladores de advertencia de peligro.**
  - **Al tomar una curva a altas velocidades.**
  - **Cuando el sistema BSW está apagado.**

SISTEMA TEMPORALMENTE NO DISPONIBLE

En las siguientes condiciones, sonará una campanilla, aparecerá el siguiente mensaje en la pantalla de información del vehículo y el sistema de Intervención Inteligente de Punto Ciego se apagará automáticamente. El sistema de Intervención inteligente de punto ciego no estará disponible hasta que desaparezcan dichas condiciones.

- "Unavailable Slippery Road" (No disponible, camino resbaloso)
  - Cuando el sistema VDC (excepto la función TCS) o el ABS se activan.
- "Currently Unavailable" (Actualmente no disponible)
  - Cuando el sistema VDC está apagado.
  - Cuando se selecciona el modo SNOW (Nieve) (sólo modelos AWD)
- "Unavailable Camera Temperature High" (No disponible, temperatura alta de la cámara):

  Si el vehículo está estacionado bajo el sol directo en condiciones de alta temperatura (superior a aproximadamente 40 °C [104 °F]).
- "Unavailable: Side Radar Obstruction" (No disponible: obstáculo del radar lateral):

  Cuando se detecta un bloqueo en el radar lateral.

Desactive y vuelva a activar el sistema de intervención inteligente de punto ciego cuando desaparezcan las condiciones antes mencionadas.

FALLA DEL SISTEMA

Cuando hay un funcionamiento incorrecto del sistema Intervención Inteligente de Punto Ciego, suena una campanilla y aparecerá el mensaje de advertencia "Malfunction See Owner's Manual" (Falla, consulte el Manual del propietario) con el indicador BSW (naranja) en la pantalla de información del vehículo.

Acción por tomar:

Detenga el vehículo en una ubicación segura, ponga el vehículo en la posición P (Estacionamiento), apague el motor y vuelva a arrancarlo. Si el mensaje de advertencia "Not available System Malfunction" (No hay fallas del sistema disponibles) con el indicador BSW (naranja) sigue apareciendo, solicite que se revise el sistema de Intervención Inteligente de Punto Ciego. Se recomienda que visite un distribuidor NISSAN certificado para este servicio.

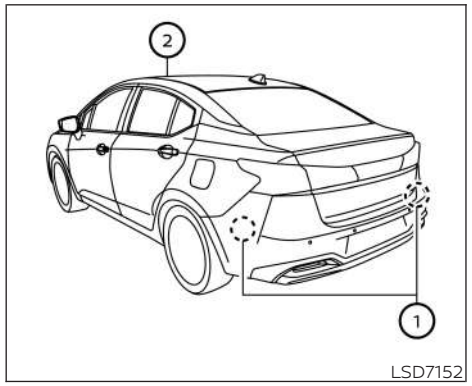

MANTENIMIENTO DEL SISTEMA

Los dos sensores de radar ① para el sistema de intervención inteligente de punto ciego están ubicados cerca del parachoques trasero. Mantenga siempre limpia el área cercana a los sensores de radar.

Los sensores de radar pueden ser bloqueados por condiciones ambientales temporales, como salpicaduras de agua, llovizna o niebla.

La condición de bloqueo también puede deberse a la obstrucción de los sensores de radar por hielo, escarcha o suciedad.

Verifique y quite los objetos que obstruyan los sensores del radar.

No pegue calcomanías (ni siquiera transparentes), ni instale accesorios, ni aplique pintura adicional cerca de los sensores de radar.

No golpee ni dañe el área inmediata a los sensores de radar.

Se recomienda que visite a un distribuidor NISSAN certificado si el área alrededor de los sensores de radar se daña debido a un choque.

La unidad de cámara de carril ② del sistema de Intervención inteligente de punto ciego se localiza encima del espejo interior. Para mantener un funcionamiento correcto del sistema de intervención inteligente de punto ciego y evitar una falla del sistema, asegúrese de observar lo siguiente:

- Mantener siempre el parabrisas limpio.
- No pegar calcomanías (inclusive de materia transparente) ni instalar accesorios cerca de la unidad de cámara.
- No colocar materiales reflejantes, como papeles blancos o espejos, sobre el tablero de instrumentos. El reflejo de la luz solar puede afectar adversamente la capacidad de la unidad de cámara para detectar las líneas que delimitan el carril.
- No golpee ni dañe las áreas ubicadas alrededor de la unidad de cámara. No toque la lente de la cámara ni quite el tornillo de la unidad de cámara. Se recomienda que se comunique con un distribuidor NISSAN certificado si la unidad de la cámara se daña debido a un accidente.

Declaración de radiofrecuencia

Para México

IFT RLVCOSR15-0904
Continental SRR320 (SRR3-B)

ALERTA DE TRÁFICO CRUZADO POSTERIOR (RCTA) (sólo si está equipado)

⚠ ADVERTENCIA

No seguir las advertencias e instrucciones relacionadas con el uso correcto del sistema RCTA puede dar como resultado lesiones graves o fatales.

- **El sistema RCTA no sustituye los procedimientos adecuados de conducción y no está diseñado para evitar el contacto con vehículos ni objetos. Al moverse en reversa para salir de un espacio de estacionamiento, siempre utilice los espejos retrovisores laterales y central y de un vistazo en la dirección hacia donde se moverá. Nunca confíe únicamente en el sistema RCTA.**

El sistema RCTA le asistirá al moverse en reversa para salir de un espacio de estacionamiento. Cuando el vehículo está en reversa, el sistema está diseñado para detectar otros vehículos que se acercan por el lado derecho o izquierdo del vehículo. Si el sistema detecta tráfico cruzado, lo alertará.

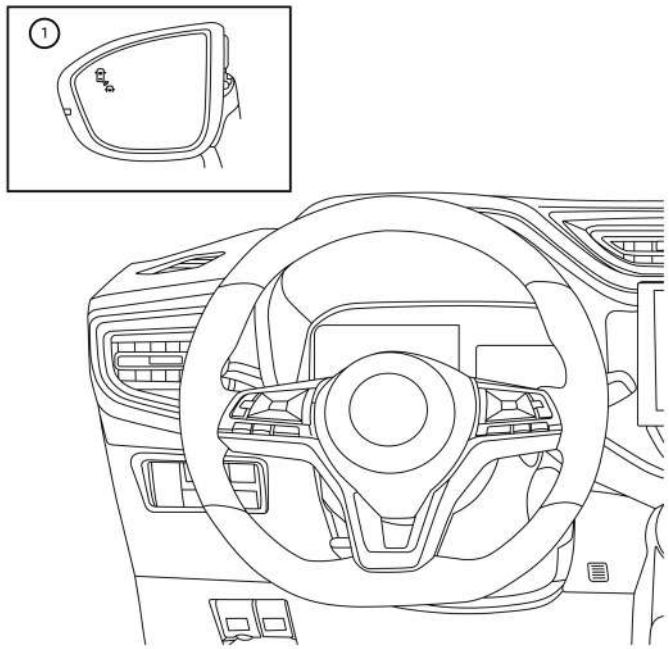

LSD7156

OPERACIÓN DEL SISTEMA RCTA

1. Luz indicadora lateral de BSW/RCTA

El sistema RCTA puede ayudar a alertar al conductor sobre la presencia de un vehículo que se aproxima cuando el

conductor se está moviendo en reversa para salir de un espacio de estacionamiento.

El sistema RCTA opera cuando la palanca de cambios está en la posición R (Reversa) y la velocidad del vehículo es menor de 8 km/h (5 mph) aproximadamente.

Si el radar detecta un vehículo que se aproxima desde cualquier lado, el sistema hace sonar una campanilla (una vez) y la luz indicadora lateral de BSW/RCTA destella del lado en el cual se aproxima el vehículo.

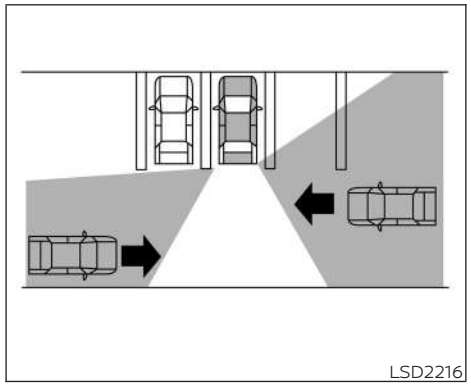

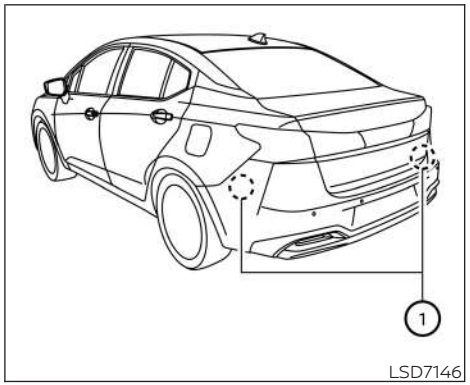

El sistema RCTA utiliza sensores de radar ① instalados en ambos lados, cerca de la defensa trasera, para detectar un vehículo que se aproxima.

Los sensores de radar ① pueden detectar un vehículo que se aproxima a una distancia de hasta 20 m (66 pies) aproximadamente.

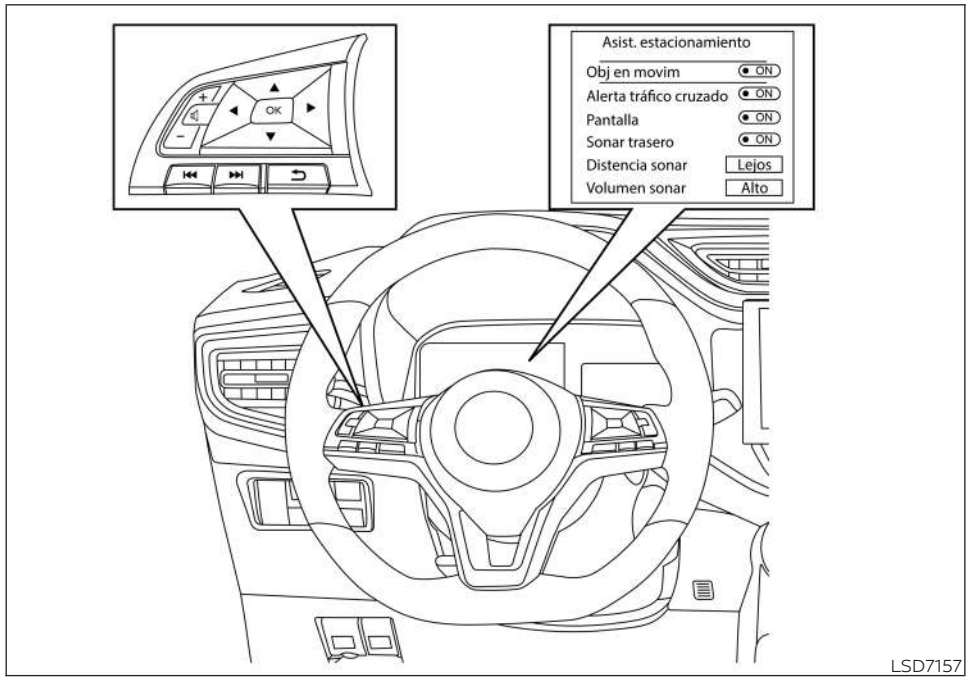

CÓMO HABILITAR/DESHABILITAR EL SISTEMA RCTA

Realice los siguientes pasos para habilitar o deshabilitar el sistema RCTA.

1. Presione el botón ◀▶ hasta que se muestre "Settings" (Configuración) en la pantalla de información del vehículo. Utilice el botón ▲▼ para seleccionar "Driver Assistance" (Asistencia al conductor) y luego oprima el botón OK (Aceptar).
2. Seleccione "Parking Aids" (Asistencia de estacionamiento) y presione el botón OK (Aceptar).
3. Seleccione "Rear Cross Traffic Alert" (Alerta de tráfico cruzado) y presione el botón OK (Aceptar) para activar o desactivar el sistema.

NOTAS:

Cuando se habilita/deshabilita el sistema, la configuración del sistema se mantendrá incluso si el motor se vuelve a arrancar.

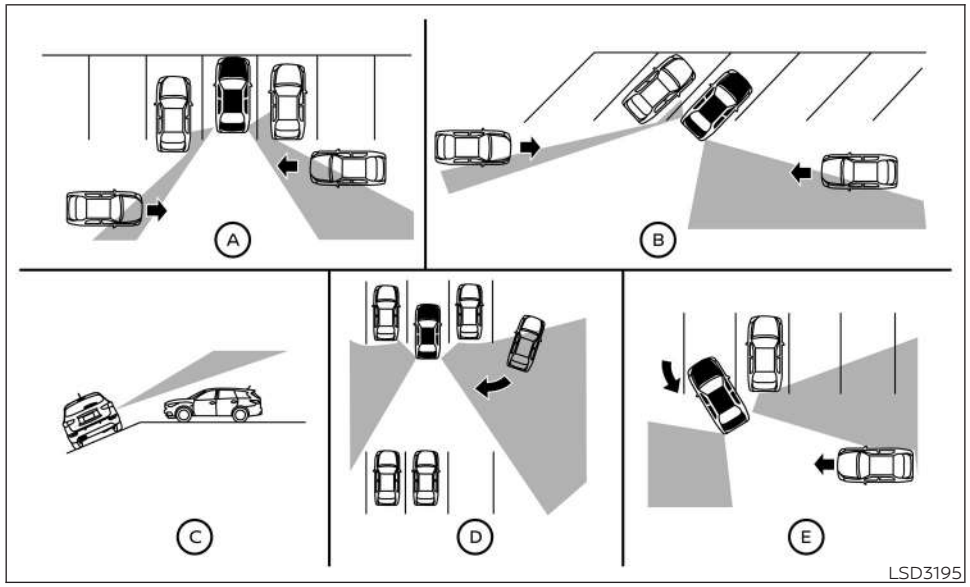

LIMITACIONES DEL SISTEMA RCTA

ADVERTENCIA

A continuación se enumeran las limitaciones del sistema para el sistema RCTA. Si no se opera el vehículo de acuerdo con estas limitaciones del sistema se podrían producir lesiones graves o fatales.

- **Siempre verifique los alrededores y voltee para verificar qué hay detrás de usted antes de moverse en reversa. Los sensores de radar detectan vehículos que se aproximan (en movimiento). Los sensores de radar no pueden detectar objetos como:**
  - **Peatones, bicicletas, motocicletas, animales ni vehículos de juguete operados por niños**
  - **Un vehículo que rebasa a velocidades mayores de 30 km/h (19 mph) aproximadamente**
  - **Un vehículo que rebasa a velocidades menores de 8 km/h (5 mph) aproximadamente**
- **Los sensores del radar no pueden detectar vehículos que se aproximan en determinadas situaciones:**
  - **Ilustración Ⓐ: cuando un vehículo estacionado junto al suyo obstruye la señal del sensor del radar.**
  - **Ilustración Ⓑ: cuando el vehículo está estacionado en un espacio de estacionamiento en ángulo.**
  - **Ilustración Ⓒ: cuando el vehículo está estacionado en un terreno inclinado.**

- **Ilustración Ⓓ: cuando un vehículo que se aproxima se dirige hacia el pasillo del estacionamiento de su vehículo.**
- **Ilustración Ⓔ: cuando el ángulo formado por el vehículo y el vehículo que se aproxima es pequeño.**

· **Las siguientes condiciones pueden reducir la capacidad del radar para detectar otros vehículos:**
  - **Clima severo**
  - **Rocío de la carretera**
  - **Acumulación de hielo/escarcha/nieve/suciedad en el vehículo**

· **No pegue calcomanías (ni siquiera transparentes), ni instale accesorios, ni aplique pintura adicional cerca de los sensores de radar. Estas condiciones pueden reducir la capacidad del radar para detectar otros vehículos.**

· **El ruido excesivo (p. ej., el volumen del sistema de audio o una ventanilla abierta en el vehículo) puede impedirle escuchar el sonido de la señal acústica.**

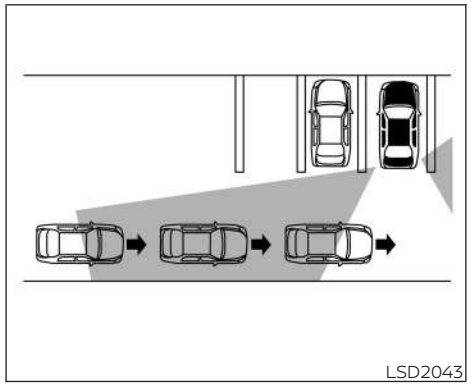

Ilustración 1

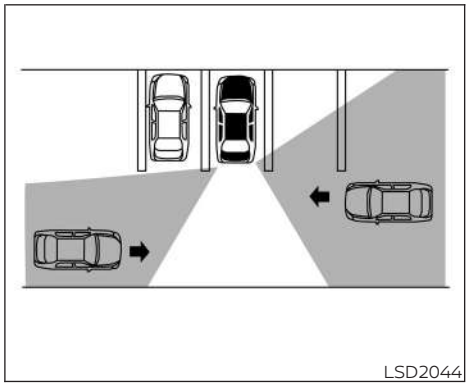

Ilustración 2

NOTAS:

En el caso de varios vehículos que se aproximan en fila (ilustración 1) o en sentido contrario (ilustración 2), es posible que el sistema RCTA no emita ninguna señal acústica después de que el primer vehículo cruza los sensores.

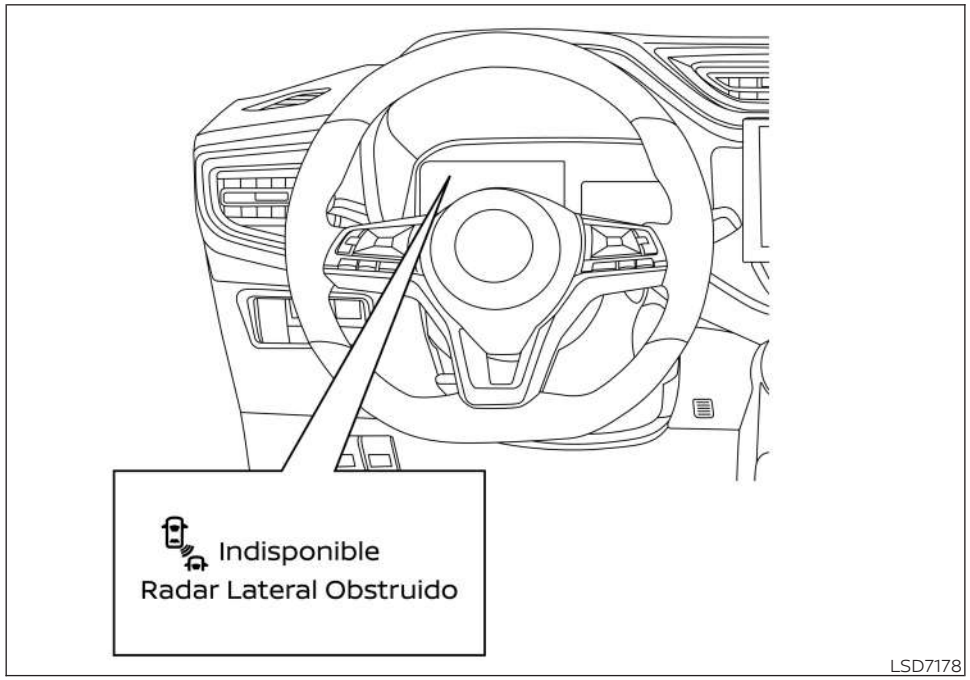

SISTEMA TEMPORALMENTE NO DISPONIBLE

Si se detecta una obstrucción en el radar, el sistema se desactiva automáticamente. El mensaje de advertencia "Unavailable: Side Radar Obstruction" (No disponible: obstrucción del radar lateral) aparece en la pantalla de información del vehículo.

Los sistemas no están disponibles hasta que desaparecen dichas condiciones.

Los sensores de radar pueden ser bloqueados por condiciones ambientales temporales, como salpicaduras de agua, llovizna o niebla.

La condición de bloqueo también puede deberse a la obstrucción de los sensores de radar por hielo, escarcha o suciedad.

NOTAS:

Si el sistema BSW deja de funcionar, el sistema RCTA (sólo si está equipado) también dejará de funcionar.

Acción a realizar
Cuando las condiciones anteriores ya no existen, el sistema se restablece automáticamente.

NOTAS:

Si el sistema BSW deja de funcionar, el sistema RCTA (sólo si está equipado) también dejará de funcionar.

Falla

Si el sistema RCTA falla, se desactiva automáticamente. Aparecerá el mensaje de advertencia de falla del sistema en la pantalla de información del vehículo.

Acción a realizar
detenga el vehículo en una ubicación segura, ponga el vehículo en la posición P (Estacionamiento), apague el motor y vuelva a arrancarlo. Si el mensaje continúa apareciendo, haga que revisen el sistema. Se recomienda que visite un distribuidor NISSAN para este servicio.

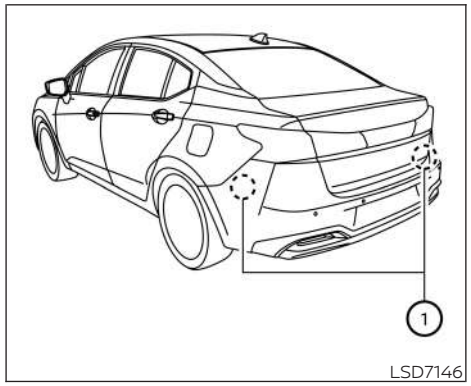

MANTENIMIENTO DEL SISTEMA

Los dos sensores de radar ① para los sistemas BSW y RCTA están situados cerca de la defensa trasera. Mantenga siempre limpia el área cercana a los sensores de radar.

Los sensores de radar pueden ser bloqueados por condiciones ambientales temporales, como salpicaduras de agua, llovizna o niebla.

La condición de bloqueo también puede deberse a la obstrucción de los sensores de radar por hielo, escarcha o suciedad.

Verifique y retire objetos que obstruyan el área alrededor de los sensores del radar.

No pegue calcomanías (ni siquiera transparentes), ni instale accesorios, ni aplique pintura adicional cerca de los sensores de radar.

No golpee ni dañe el área inmediata a los sensores de radar. Se recomienda que visite a un distribuidor NISSAN si el área alrededor de los sensores de radar se daña debido a un choque.

Declaración de radiofrecuencia

Para México

IFT RLVCOSR15-0904
Continental SRR320 (SRR3-B)

LIMITADOR DE VELOCIDAD

El limitador de velocidad le permite fijar el límite deseado de velocidad del vehículo. Mientras el limitador de velocidad está activado, el conductor puede frenar y acelerar normalmente, pero el vehículo no excederá la velocidad programada.

⚠ADVERTENCIA

- **Siempre observe los límites de velocidad anunciados. No cometa excesos de velocidad.**
- **Siempre confirme el estado del ajuste del limitador de velocidad en la pantalla de información del vehículo.**

Cuando el limitador de velocidad está activado, no se puede operar el sistema de control de crucero.

FUNCIONES DEL LIMITADOR DE VELOCIDAD

El limitador de velocidad se puede ajustar a una velocidad entre las siguientes velocidades:

- ALTO: de 30 a 180 km/h (de 20 a 110 MPH)
- MEDIO: de 30 a 170 km/h (de 20 a 105 MPH)

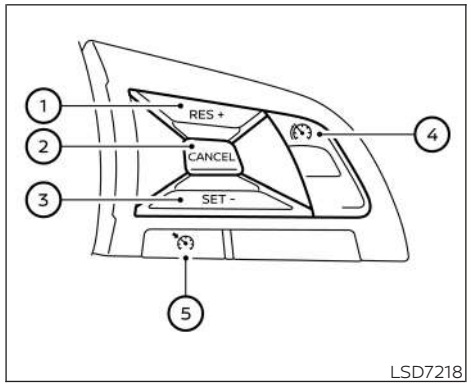

Modelos con sistema de control de crucero

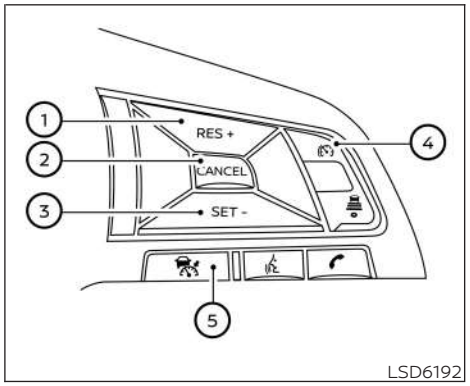

Modelos con sistema de control de crucero inteligente (ICC)

Los interruptores para fijar el limitador de velocidad están situados en el volante de la dirección.

1. Interruptor RES+ (Restablecer+)
2. Interruptor CANCEL (Cancelar)
3. Interruptor SET/- (Ajustar/-)
4. Interruptor PRINCIPAL del limitador de velocidad (cuando se presiona este interruptor, el limitador de velocidad se ajusta al modo de espera. Si el sistema de control de crucero está encendido, el

sistema se apagará y el limitador de velocidad entra en el modo de espera).

5. Interruptor Cruise ON/OFF (Activar/desactivar crucero) o ICC. Para obtener información adicional, consulte las secciones "Control de crucero" (P. 321) y "Control de Crucero Inteligente (ICC)" (P. 323).

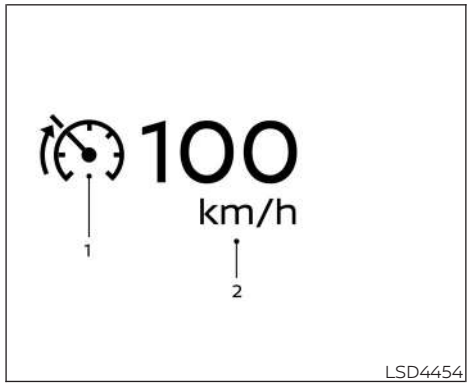

La condición de funcionamiento del limitador de velocidad se muestra en la pantalla de información del vehículo.

1. Indicador del limitador de velocidad
2. Indicador de velocidad programada

   La unidad de la velocidad puede convertirse entre "km/h" y "MPH". Para obtener información adicional, consulte "Pantalla de información del vehículo" (P. 92).

Cuando la velocidad del vehículo excede el límite de velocidad establecido, se escucha una advertencia audible, el indicador de velocidad programada parpadea y la operación del pedal del acelerador no funcionará hasta que la velocidad del vehículo baje hasta el límite de velocidad establecido.

El limitador de velocidad no frenará automáticamente el vehículo al límite de la velocidad programada.

Activar el limitador de velocidad

Presione el interruptor MAIN (Principal) del limitador de velocidad. El limitador de velocidad y los indicadores de velocidad programada se iluminan en la pantalla de información del vehículo.

Ajuste del límite de velocidad

1. Presione el interruptor SET/- (Ajustar/-).
   - Cuando el vehículo se detiene, la velocidad se fijará en 30 km/h (20 mph).
   - Al conducir, el límite de velocidad se fijará en la velocidad actual.
2. Cuando se establece el límite de velocidad, el indicador del limitador de velocidad y el indicador de velocidad programada se iluminan en la pantalla de información del vehículo.

Cambiar el límite de velocidad programado:

Use cualquiera de las funciones siguientes para cambiar el límite de velocidad:

- Mantenga presionado el interruptor RES/+ o SET/-. La velocidad programada aumentará o disminuirá en aproximadamente 5 km/h o 5 mph.
- Presione, luego libere rápidamente el interruptor RES/+ o SET/- . Cada vez que usted hace eso, la velocidad programada aumentará o disminuirá en aproximadamente 1 km/h o 1 mph.

El nuevo valor de límite de velocidad establecido se mostrará en la pantalla de información del vehículo.

Cuando la velocidad real del vehículo excede la velocidad programada, se escuchará una advertencia audible un breve tiempo después de que se exceda la velocidad programada si no se detecta la intervención del conductor.

Cancelar el límite de velocidad

Para cancelar el limitador de velocidad, presione el interruptor CANCEL (Cancelar). El indicador del limitador de velocidad y el indicador de velocidad programada en la pantalla de información del vehículo se apagarán.

También es posible anular el limitador de velocidad pisando completamente el pedal del acelerador más allá del punto de resistencia.

⚠ADVERTENCIA

- **El vehículo puede acelerar cuando el limitador de velocidad se cancela.**
- **Cuando se utilicen tapetes de piso adicionales, asegúrese de que estén correctamente aseguradas y que no puedan interferir en el pedal del acelerador. Las alfombrillas no adaptadas al vehículo pueden evitar el funcionamiento correcto del limitador de velocidad.**

Pise completamente el pedal del acelerador más allá del punto de resistencia. El limitador de velocidad se suspenderá para permitir la conducción por encima de la velocidad programada. El indicador de velocidad programada destellará. El limitador de velocidad se reanuda automáticamente cuando la velocidad del vehículo cae por debajo del límite de velocidad establecido.

Reanudación de una velocidad programada anterior

Si se canceló un límite de velocidad establecido, la velocidad programada se almacenará en la memoria del limitador de velocidad.

Este límite de velocidad puede reactivarse presionando el interruptor RES/+ hacia arriba.

Si la velocidad actual del vehículo es superior a la velocidad programada anteriormente, el pedal del acelerador no funcionará y el indicador de velocidad programada parpadeará hasta que la velocidad del vehículo descienda por debajo del límite de velocidad programado.

Cuando la velocidad real del vehículo excede la velocidad programada, se escuchará una advertencia audible un breve tiempo después de que se exceda la velocidad programada y no se detecte la intervención del conductor.

Desactivación del limitador de velocidad

El sistema limitador de velocidad se apagará cuando se realice una de las siguientes operaciones:

- Presione el interruptor MAIN (Principal) del limitador de velocidad. El indicador del limitador de velocidad y el indicador de velocidad programada en la pantalla de información del vehículo se apagarán.
- Presione el interruptor Cruise ON/OFF (Activar/desactivar crucero) o ICC. La información del limitador de velocidad en la información del vehículo se reemplazará con la información del control de crucero. Para obtener más información, consulte “Control de crucero” (P. 321).
- Cuando el vehículo se detiene y el interruptor de encendido se coloca en la posición "OFF" (apagado).

Si se desactiva el limitador de velocidad, se borrará la memoria del límite de velocidad establecido.

Falla del limitador de velocidad

Si el limitador de velocidad no funciona correctamente, el limitador de velocidad en la pantalla de información del vehículo destellará.

Apague el interruptor MAIN (Principal) del limitador de velocidad y haga que un distribuidor NISSAN compruebe el sistema.

CONTROL DE CRUCERO (sólo si está equipado)

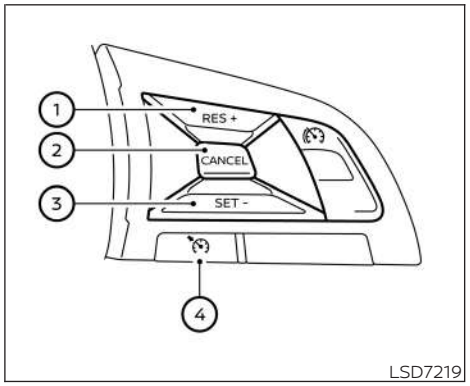

① Interruptor RES+ (Restablecer+)

② Interruptor CANCEL (Cancelar)

③ Interruptor SET/- (Ajustar/-)

④ Interruptor CRUISE ON/OFF (Activar/Desactivar crucero)

PRECAUCIONES RELACIONADAS CON EL CONTROL DE CRUCERO

- Si el sistema de control de crucero funciona incorrectamente, este se cancela automáticamente.
- Para ajustar correctamente el sistema de control de crucero, use los siguientes procedimientos.

⚠ADVERTENCIA

No use el control de crucero cuando maneje en las siguientes condiciones:

- **Cuando no sea posible mantener el vehículo a la velocidad programada.**
- **Cuando sea mucho el tráfico o cuando el tráfico varíe de velocidad.**
- **En caminos sinuosos o accidentados.**
- **En caminos resbaladizos (lluvia, nieve, hielo, etc.).**
- **En áreas con mucho viento.**

Si lo hace, se puede perder el control del vehículo y provocar un accidente.

FUNCIONAMIENTO DEL CONTROL DE CRUCERO

El control de crucero permite manejar a una velocidad entre 40 a 144 km/h (25 a 89 mph) sin mantener el pie en el pedal del acelerador.

Para activar el control de crucero, presione el interruptor CRUISE ON/OFF (Activar/Desactivar crucero). La luz indicadora CRUISE (Crucero) o el indicador se encenderán en el tablero de instrumentos.

Para programar la velocidad de crucero, acelere el vehículo hasta alcanzar la velocidad deseada, presione el interruptor SET- (Programar-) y suéltelo. La luz indicadora SET (Ajustar) o el indicador se encenderán en el tablero de instrumentos. Suelte el pedal del acelerador. El vehículo mantiene la velocidad programada.

- **Para rebasar otro vehículo,** pise el pedal del acelerador. Cuando suelte el pedal, el vehículo vuelve a la velocidad anteriormente programada.
- El vehículo puede no mantener la velocidad programada al subir o bajar pendientes pronunciadas. Si esto sucede, maneje sin el control de crucero.

Para cancelar la velocidad preestablecida, use uno de los siguientes tres métodos:

- Presione el interruptor CANCEL (Cancelar); la luz indicadora CRUISE (Crucero) o el indicador en el tablero de instrumentos se apagan.
- Pise el pedal del freno; la luz indicadora CRUISE (Crucero) o el indicador se apagan.
- Presione el interruptor de ON (Encendido) OFF (Apagado) de CRUICE (Crucero). La luz indicadora CRUISE (Crucero) o el indicador en el tablero de instrumentos se apagan.

El control de crucero se cancela automáticamente y la luz indicadora CRUISE (Crucero) o el indicador en el tablero de instrumentos se apagan si:

- Pisa el pedal del freno mientras presiona el interruptor RES+ (Restablecer+) o SET- (Programar-). La velocidad programada se borra de la memoria.
- El vehículo reduce la velocidad más de 13 km/h (8 mph) por debajo de la velocidad programada.
- Mueva la palanca de cambios a la posición N (Neutro).

Para restablecerlo en una velocidad de crucero más alta, utilice uno de los tres métodos siguientes:

- Pise el pedal del acelerador. Cuando el vehículo alcance la velocidad deseada, presione y suelte el interruptor SET- (Programar-).
- Mantenga presionado el interruptor RES+ (Restablecer +). Cuando el vehículo alcance la velocidad deseada, suelte el interruptor.

CONTROL DE CRUCERO INTELIGENTE (ICC) (sólo si está equipado)

- Presione y suelte el interruptor RES+ (Restablecer +). Cada vez que realice esto, la velocidad programada aumenta aproximadamente 1.6 km/h (1 mph).

Para restablecerlo en una velocidad de crucero más baja, utilice uno de los tres métodos siguientes:

- Pise ligeramente el pedal de los frenos. Cuando el vehículo alcance la velocidad deseada, presione el interruptor SET- (Programar-) y suéltelo.
- Mantenga presionado el interruptor SET- (Programar-). Suelte el interruptor cuando la velocidad del vehículo disminuya al punto deseado.
- Presione y libere el interruptor SET- (Programar-). Cada vez que realice esto, la velocidad programada disminuye aproximadamente 1.6 km/h (1 mph).

Para restablecer la velocidad programada: presione y suelte el interruptor RES+ (Restablecer+). El vehículo vuelve a la última velocidad de crucero programada cuando la velocidad del vehículo es superior a 40 km/h (25 mph).

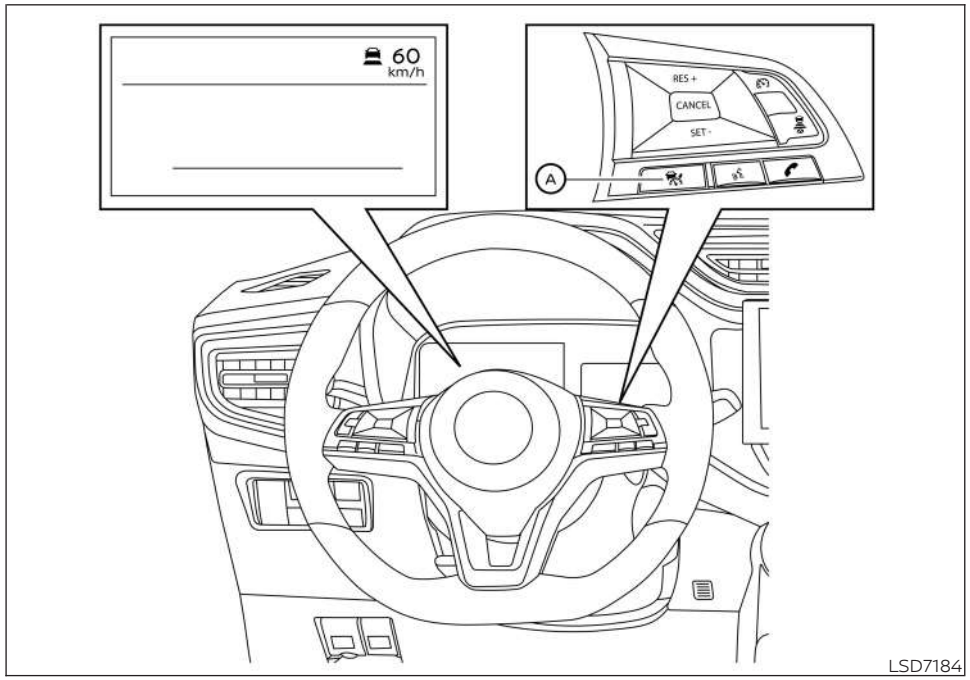

Ⓐ Interruptor del ICC

⚠ADVERTENCIA

No seguir las advertencias e instrucciones relacionadas con el uso correcto del sistema ICC puede dar como resultado lesiones graves o fatales.

- **El sistema ICC es únicamente un mecanismo de asistencia para el conductor, más no un dispositivo de advertencia o prevención de choques. Es responsabilidad del conductor permanecer alerta, conducir en forma segura y mantener el control del vehículo en todo momento.**
- **Siempre observe los límites de velocidad anunciados y no exceda esa velocidad.**
- **Siempre conduzca con precaución y atentamente cuando utilice el sistema ICC. Lea y asegúrese de entender perfectamente este Manual de usuario antes de utilizar el sistema ICC. Para evitar heridas graves e incluso mortales, no dependa del sistema a fin de prevenir accidentes o controlar la velocidad del vehículo en situaciones de emergencia. No utilice el sistema ICC, a menos que las condiciones de la carretera y del tráfico sean adecuadas.**
- **En el modo de control de crucero convencional (velocidad fija), no sonará ninguna señal acústica de advertencia para advertirle que está demasiado cerca del vehículo de adelante. Ponga mucha atención en la distancia entre su vehículo y el vehículo de adelante, pues de no hacerlo podría tener un accidente.**

El sistema de ICC mantiene la distancia seleccionada con el vehículo que se encuentra adelante dentro del rango de velocidad de 0 a 144 km/h (0 a 90 mph) hasta la velocidad programada. El conductor puede seleccionar la velocidad programada entre 30 y 144 km/h (19 y 90 mph).

El vehículo se moverá a la velocidad programada mientras la carretera esté despejada al frente.

El sistema ICC se puede programar en uno de dos modos de control de crucero:

- **Modo de control de distancia entre vehículos:** para mantener la distancia seleccionada entre su vehículo y el vehículo de adelante hasta la velocidad programada
- **Modo de control de crucero convencional (velocidad fija):** Para velocidad de crucero a una velocidad fija.

Presione el interruptor ICC Ⓐ para seleccionar el modo de control de crucero entre el modo de control de distancia de vehículo a vehículo y el modo de control de crucero convencional (velocidad fija).

Una vez activo un modo de control, no podrá cambiarlo al otro modo de control de crucero. Para cambiar de modo, presione una vez el interruptor ICC Ⓐ para desactivar el sistema. Luego, presione otra vez el interruptor ICC Ⓐ para activar de nuevo el sistema y seleccione el modo de control de crucero deseado.

Siempre confirme el ajuste en la pantalla del sistema ICC.

Para obtener información sobre el modo de control de distancia entre vehículos, consulte “Modo de control de distancia entre vehículos” (P. 325).

Para obtener información sobre el modo de control de crucero convencional (velocidad fija), consulte “Modo de control de crucero convencional (velocidad fija)” (P. 341).

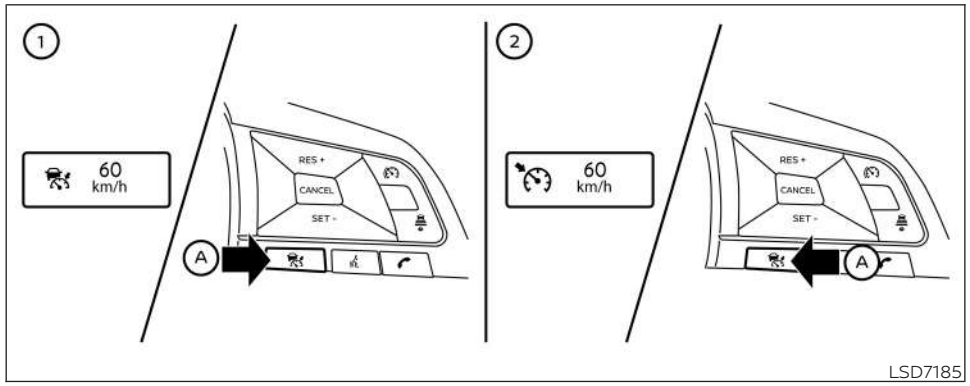

LSD7185

CÓMO ESCOGER EL MODO DE CONTROL DE CRUCERO

Selección del modo de control de distancia entre vehículos: para elegir el modo de control de distancia entre vehículos ①, presione y suelte rápidamente el interruptor del Control de Crucero Inteligente Ⓐ.

Selección del modo de control de crucero convencional (velocidad fija): para elegir el modo de control de crucero convencional (velocidad fija) ②, mantenga presionado el interruptor del Control de Crucero Inteligente Ⓐ por más de 1.5 segundos aproximadamente. Para obtener información adicional, consulte "Modo de control de crucero convencional (velocidad fija)" (P.).

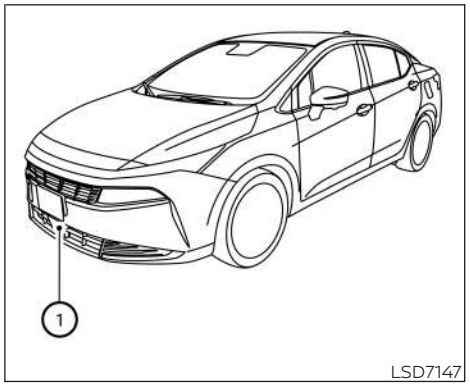

LSD7147

MODO DE CONTROL DE DISTANCIA DE VEHÍCULO A VEHÍCULO

En el modo de control de distancia de vehículo a vehículo, el sistema ICC mantiene automáticamente una distancia específica respecto al vehículo de adelante, de acuerdo con la velocidad de ese vehículo (hasta la velocidad programada), o a la velocidad programada si la carretera está despejada al frente.

El sistema ICC está diseñado para mejorar la operación del vehículo mientras se sigue a un vehículo que circula en el mismo carril y en la misma dirección.

Si el sensor de radar ① detecta adelante un vehículo más lento, el sistema reducirá la velocidad del vehículo de modo que siga al vehículo que lo antecede a la distancia seleccionada.

De ser necesario, el sistema controla de forma automática el acelerador y los frenos (hasta aproximadamente el 40% de la capacidad máxima de frenado del vehículo).

El rango de detección del sensor es de aproximadamente 200 m (650 pies) hacia el frente.

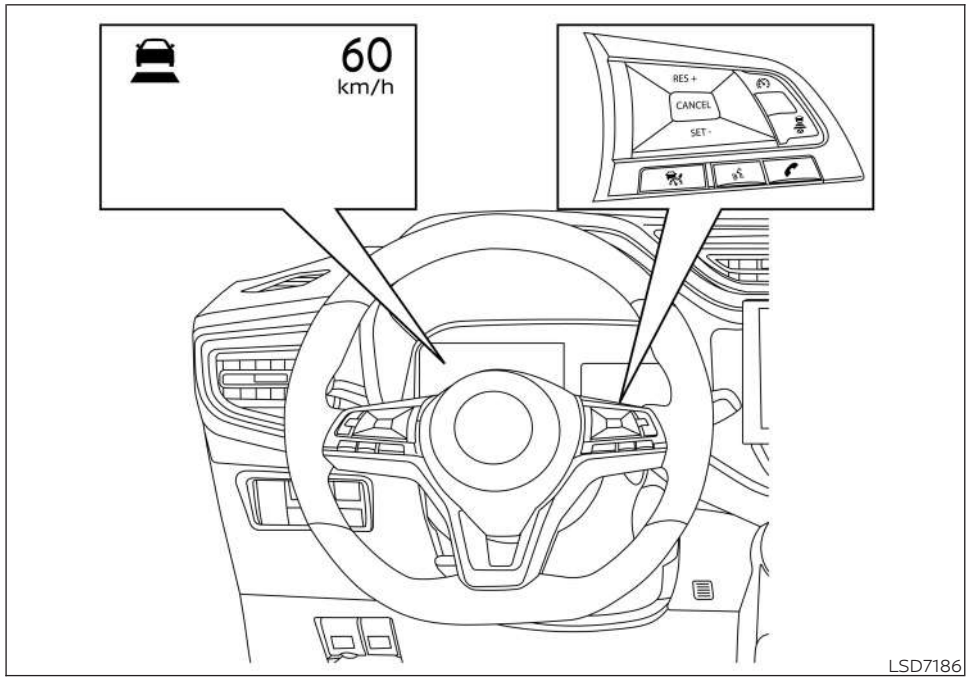

OPERACIÓN DEL MODO DE CONTROL DE DISTANCIA DE VEHÍCULO A VEHÍCULO

El modo de control de distancia de vehículo a vehículo está diseñado para mantener la distancia seleccionada respecto del vehículo de adelante y puede

reducir la velocidad para hacerla coincidir con el vehículo de adelante, si éste va más lento. El sistema desacelerará el vehículo en la medida necesaria y, si el vehículo de adelante se detiene, su vehículo desacelerará hasta parar por completo. No obstante, el sistema ICC sólo puede aplicar hasta un 40% de la capacidad total de frenado del vehículo.

Este sistema se debe utilizar sólo cuando las condiciones del tráfico permiten que las velocidades de los vehículos se mantengan bastante constantes o cambien gradualmente. Si un vehículo que va adelante se cambia al carril de usted o el vehículo de adelante desacelera rápidamente, es probable que la distancia entre vehículos disminuya porque el sistema ICC no puede desacelerar el vehículo con la rapidez necesaria. Si esto ocurriera, el sistema ICC hará sonar una señal acústica de advertencia y la pantalla del sistema destellará para avisar al conductor que tome la acción necesaria.

El sistema se cancelará y sonará un timbre de advertencia si la velocidad es inferior a 25 km/h (16 mph) y no se detecta ningún vehículo adelante. El sistema también se cancelará cuando el vehículo sobrepase la velocidad máxima programada.

Para obtener información adicional, consulte "Advertencia de aproximación" (P. 334).

El modo de control de distancia de vehículo a vehículo controla estos elementos:

- Cuando no hay vehículos adelante, el modo de control de distancia de vehículo a vehículo mantiene la velocidad programada por el conductor. El rango de la velocidad programada está aproximadamente entre 30 y 144 km/h (19 y 90 mph) aproximadamente.
- Cuando hay un vehículo adelante, el modo de control de distancia de vehículo a vehículo ajusta la velocidad para mantener la distancia programada por el conductor respecto al vehículo de adelante. Si el vehículo de adelante se detiene, su vehículo desacelerará hasta detenerse, pero siempre en función de las limitaciones del sistema. El sistema se cancelará y hará sonar una señal acústica de advertencia cada vez que detecte una parada total.
- Si el vehículo de adelante cambia de carril, el modo de control de distancia de vehículo a vehículo acelerará y mantendrá la velocidad del vehículo en el valor programado.

El sistema ICC no controla la velocidad del vehículo ni le advertirá cuando se aproxime a vehículos inmóviles o lentos. Debe atender la conducción del vehículo para mantener una distancia adecuada respecto a los vehículos de adelante cuando se aproxime a una caseta de cuota o a una congestión de tráfico.

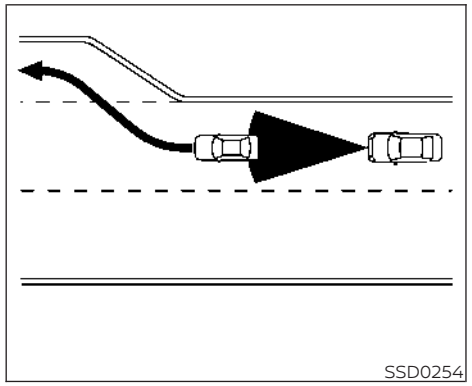

Si al manejar en una autopista a la velocidad programada se aproxima a un vehículo que circula más despacio, el sistema ICC ajustará la velocidad para mantener la distancia programada respecto al vehículo de adelante. Si el vehículo de adelante cambia de carril o sale de la autopista, el sistema ICC acelerará hasta la velocidad programada y la mantendrá. Ponga atención para mantener el control del vehículo mientras este acelera hasta la velocidad programada.

Es probable que el vehículo no pueda mantener la velocidad programada en las carreteras sinuosas u onduladas. Si esto ocurriera, tendrá que controlar manualmente la velocidad del vehículo.

Normalmente, al controlar la distancia respecto al vehículo de adelante, este sistema acelera o desacelera automáticamente su vehículo según la velocidad del vehículo de adelante. Presione el acelerador para acelerar adecuadamente cuando sea necesario acelerar el vehículo para cambiar de carril. Oprima el pedal de los frenos cuando sea necesario desacelerar para mantener una distancia segura respecto al vehículo de adelante si este frena en forma repentina o si un vehículo ingresa al carril frente a usted. Manténgase siempre alerta cuando use el sistema ICC.

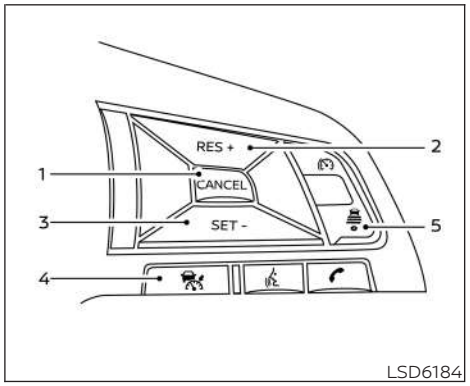

INTERRUPTORES DEL MODO DE CONTROL DE DISTANCIA DE VEHÍCULO A VEHÍCULO

El sistema lo acciona el interruptor ICC y cuatro interruptores de control, todos montados en el volante de la dirección.

1. **Interruptor CANCEL (Cancelar):**

   Desactiva el sistema sin borrar la velocidad programada.

2. **Interruptor RES+ (Restablecer+):**

   Restablece la velocidad programada o la aumenta en forma gradual.

3. **Interruptor SET/- (Ajustar/-):**

   Programa la velocidad de crucero deseada o reduce la velocidad gradualmente.

4. **Interruptor del ICC:**

   Interruptor maestro de activación del sistema.

5. **Interruptor DISTANCE (Distancia) :**

   Permite cambiar la distancia de seguimiento del vehículo:

   - Larga
   - Mediana
   - Corta

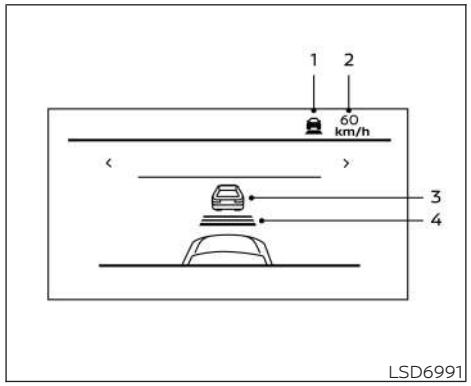

Pantalla e indicadores del modo de control de distancia de vehículo a vehículo

La pantalla se ubica entre el velocímetro y el tacómetro.

1. Este indicador muestra el estado del sistema ICC según un color.

- **Indicador de sistema ICC ACTIVADO (gris):** indica que el ICC está encendido.
- **Indicador de sistema ICC programado (verde):** indica que está programada la velocidad de crucero.
- **Advertencia del sistema ICC (amarillo):** Indica que hay una falla en el sistema ICC.

2. Indicador de velocidad programada del vehículo:

   Indica la velocidad programada del vehículo.

   Para modelos de Canadá, la velocidad se muestra en km/h.

3. Indicador de detección de vehículo adelante:

   Indica si detecta un vehículo delante de usted.

4. Indicador de distancia programada:

   Muestra la distancia seleccionada entre vehículos programada con el interruptor de distancia.

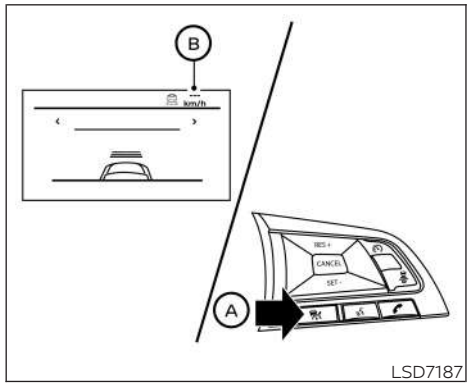

LSD7187

Operación del modo de control de distancia de vehículo a vehículo

Para activar el control de crucero, presione y suelte rápidamente el interruptor ICC Ⓐ. El indicador de ENCENDIDO del sistema ICC (gris), el indicador de distancia programada y el indicador de velocidad programada del vehículo Ⓑ se encienden en estado de espera para la configuración.

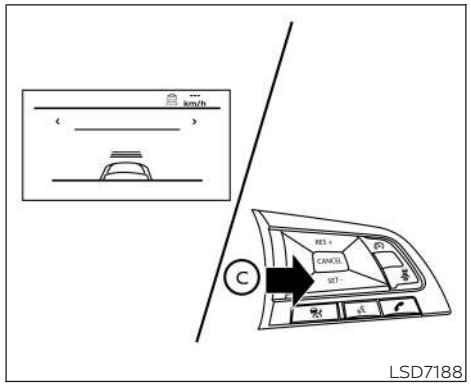

LSD7188

Para programar la velocidad de crucero, acelere el vehículo hasta alcanzar la velocidad deseada, presione el interruptor SET- (Programar-) Ⓒ y suéltelo. El indicador de ajuste del sistema ICC (verde), el indicador de detección de vehículo adelante, el indicador de distancia programada y el indicador de velocidad programada del vehículo Ⓑ se encienden. Suelte el pedal del acelerador. Su vehículo mantendrá la velocidad programada.

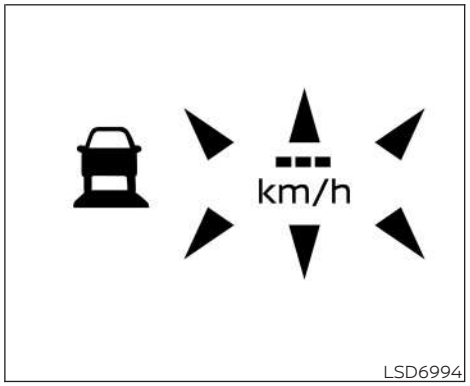

LSD6994

Si presiona el interruptor SET- (Programar-) en las siguientes condiciones, no podrá programar el sistema y los indicadores de ICC destellarán durante 2 segundos aproximadamente:

- Cuando viaja a menos de 30 km/h (19 mph) y no se detecta un vehículo adelante
- Si la palanca de cambios no está en los modos D (Marcha) o Manual
- Al aplicar el freno de estacionamiento.
- Si el conductor aplica los frenos.

El sistema no se puede programar cuando se presiona el interruptor SET- (Programar-) en las siguientes condiciones.

Sonará una campanilla de advertencia y aparecerá un mensaje:

- Cuando el sistema VDC está inactivo (para usar el sistema ICC, active el sistema VDC. Presione el interruptor ICC para desactivar el sistema ICC y restablezca el interruptor ICC presionando otra vez el interruptor ICC).

  Para obtener información adicional sobre el sistema VDC, consulte "sistema de Control Dinámico del Vehículo (VDC)" (P. 387).
- Cuando el VDC está en funcionamiento
- Cuando una rueda está patinando (para usar el sistema ICC, asegúrese de que las ruedas ya no patinen).

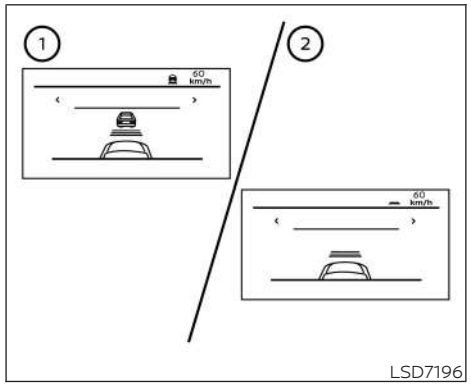

① Pantalla de configuración del sistema con vehículo adelante

② Pantalla de configuración del sistema sin vehículo adelante

El conductor programa la velocidad que desea para el vehículo en función de las condiciones de la carretera. El sistema ICC mantiene la velocidad del vehículo programada en forma semejante al control de crucero estándar, siempre y cuando no detecte ningún vehículo adelante en el mismo carril. El sistema ICC muestra la velocidad programada.

Cuando se detecta un vehículo adelante

Cuando detecta un vehículo adelante en el mismo carril, el sistema ICC desacelera el vehículo controlando el acelerador y aplicando los frenos para hacer coincidir su velocidad con la del vehículo más lento que va adelante. Luego, el sistema controla la velocidad del vehículo con base en la velocidad del vehículo de adelante para mantener la distancia que el conductor escogió.

NOTAS:

- **Las luces de freno del vehículo se encienden cuando el sistema ICC realiza un frenado.**
- **Cuando se aplican los frenos, es probable que escuche un ruido. Esto no es una falla.**

Cuando se detecta un vehículo adelante, el indicador de detección de vehículo adelante se enciende. El sistema ICC también mostrará la velocidad y la distancia programadas.

Cuando no se detecta un vehículo adelante

Cuando no detecta un vehículo adelante, el sistema ICC acelera de forma gradual el

vehículo hasta recuperar la velocidad previamente programada. Luego, el sistema ICC mantiene la velocidad programada.

Cuando ya no se detecta un vehículo adelante, el indicador de detección de vehículo adelante se apaga.

Si aparece un vehículo adelante durante la aceleración hasta la velocidad programada o en cualquier otro momento en que el sistema ICC esté activo, el sistema controlará la distancia respecto a ese vehículo.

Cuando ya no se detecta un vehículo a menos de 25 km/h (16 mph) aproximadamente, el sistema se cancelará.

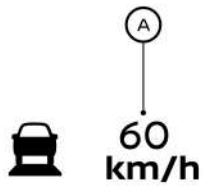

LSD6996

Al rebasar otro vehículo, el indicador de velocidad programada Ⓐ destellará cuando la velocidad del vehículo exceda la velocidad programada. El indicador de detección de vehículo se apagará cuando el área frente al vehículo esté despejada. Al soltar el pedal, el vehículo volverá a la velocidad previamente programada.

Aunque la velocidad del vehículo esté programada en el sistema ICC, puede pisar el pedal del acelerador cuando sea necesario aumentar rápidamente la velocidad del vehículo.

Cómo cambiar la velocidad del vehículo programada

Para cancelar la velocidad preestablecida, utilice uno de los siguientes métodos:

- Presione el interruptor CANCEL (Cancelar). El indicador de velocidad programada del vehículo se apagará.
- Pise el pedal de los frenos. El indicador de velocidad programada del vehículo se apagará.
- Desactive el interruptor de ICC . Los indicadores de ICC se apagarán.

Para restablecerlo a una velocidad de crucero más alta, utilice uno de los siguientes métodos:

- Pise el pedal del acelerador. Cuando el vehículo alcance la velocidad deseada, presione y suelte el interruptor SET- (Programar-).
- Mantenga presionado el interruptor RES+ (Restablecer +). La velocidad programada del vehículo aumentará 5 km/h (5 mph) aproximadamente.
- Presione y suelte rápidamente el interruptor RES+ (Restablecer+). Cada vez que realice esto, la velocidad programada aumentará 1 km/h (1 mph) aproximadamente.

Para restablecerlo a una velocidad de crucero más lenta, utilice uno de los siguientes métodos:

- Pise ligeramente el pedal de los frenos. Cuando el vehículo alcance la velocidad deseada, presione el interruptor SET- (Programar-) y suéltelo.
- Mantenga presionado el interruptor SET- (Programar-). La velocidad programada del vehículo disminuirá 5 km/h (5 mph) aproximadamente.
- Presione y suelte rápidamente el interruptor SET- (Programar-). Cada vez que realice esto, la velocidad programada disminuirá 1 km/h (1 mph) aproximadamente.

Para restablecer la velocidad programada: presione y suelte el interruptor RES+ (Restablecer+). El vehículo reanudará la última velocidad de crucero programada cuando la velocidad del vehículo sea mayor de 30 km/h (19 mph).

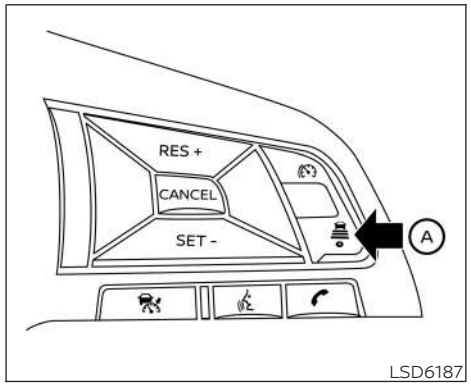

Cambio de la distancia programada respecto al vehículo de adelante

Puede seleccionar la distancia respecto al vehículo de adelante en cualquier momento, según las condiciones del tráfico.

Cada vez que presiona el interruptor de distancia Ⓐ , la distancia programada cambia a larga, intermedia o corta, y otra vez a larga, en esa secuencia.

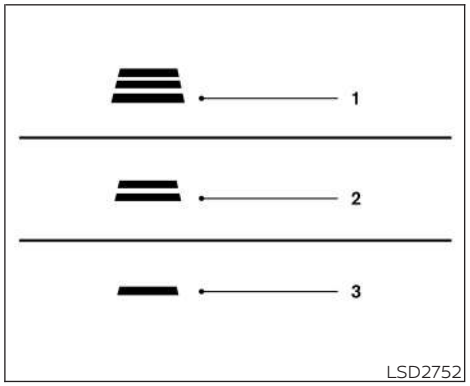

	Distancia	Distancia aproximada a 100 km/h (60 mph) [m (pies)]
1.	Larga	60 (200)
2.	Mediana	45 (150)
3.	Corta	30 (90)

- La distancia respecto al vehículo de adelante cambiará según la velocidad del vehículo. Cuanta más alta sea la velocidad del vehículo, más larga será la distancia.
- El ajuste de distancia se mantendrá en el ajuste actual incluso si se vuelve a arrancar el motor.

Advertencia de aproximación

Si su vehículo se aproxima al vehículo de adelante debido a una desaceleración rápida de dicho vehículo o si otro vehículo entra al carril frente a usted, el sistema advierte al conductor mediante la señal acústica y la pantalla del sistema ICC. Desacelere presionando el pedal de los frenos para mantener una distancia segura entre vehículos si:

- La señal acústica suena.
- El indicador de detección de vehículo adelante destella.

En algunos casos, la señal acústica de advertencia pudiera no sonar cuando hay una distancia corta entre los vehículos. Algunos ejemplos son:

- Cuando los vehículos circulan a la misma velocidad y la distancia entre ellos no cambia.
- Cuando el vehículo de adelante acelera y aumenta la distancia entre los vehículos.
- Cuando un vehículo se incorpora al mismo carril cerca de su vehículo.

La señal acústica de advertencia no sonará cuando:

- El vehículo se aproxima a otros vehículos que están estacionados o se están moviendo lentamente.
- Se pisa el pedal del acelerador para neutralizar el sistema.

NOTAS:

La campanilla de advertencia de aproximación puede sonar y la pantalla del sistema puede parpadear cuando el sensor ICC detecta objetos en el costado del vehículo o al borde de la carretera. Eso puede causar que el sistema ICC desacelere o acelere el vehículo. El sensor ICC puede detectar estos objetos cuando el vehículo es conducido en carreteras sinuosas, en carreteras angostas, en carreteras montañosas o al entrar o salir de una curva. En esos casos, tendrá que controlar manualmente la distancia apropiada frente a su vehículo.

Asimismo, la sensibilidad del sensor puede verse afectada por la conducción del vehículo (como maniobras de viraje o posición del vehículo en el carril) o las condiciones del tráfico o el vehículo (por ejemplo, si el vehículo tuvo un accidente).

Cancelación automática

Una campanilla suena en las condiciones siguientes y el control se cancela automáticamente:

- Cuando no se detecta el vehículo de adelante y su vehículo circula a menos de 25 km/h (16 mph)
- Si el sistema considera que el vehículo está parado
- Cuando la palanca de cambios no está en la posición D (Marcha), en el modo manual.
- Cuando el sistema de freno de estacionamiento está aplicado
- Cuando el sistema VDC está apagado.
- Cuando el VDC está en funcionamiento
- Cuando no es posible calcular la distancia porque hay suciedad u otra obstrucción frente al sensor
- Cuando una rueda patina.
- Cuando la señal del radar es interrumpida temporalmente

LIMITACIONES DEL MODO DE CONTROL DE DISTANCIA DE VEHÍCULO A VEHÍCULO

⚠ADVERTENCIA

A continuación, se enumeran las limitaciones del sistema para el sistema ICC. Si no se opera el vehículo de acuerdo con estas limitaciones del sistema se podrían producir lesiones graves o fatales.

- **El sistema ICC está diseñado principalmente para ser utilizado en carreteras rectas, secas y despejadas con tráfico ligero. No es conveniente utilizar el sistema ICC en tráfico de ciudad ni en lugares congestionados.**
- **El sistema ICC no se adapta automáticamente a las condiciones de la carretera. Este sistema se debe utilizar solamente cuando el tráfico fluye a velocidades constantes. No lo utilice en carreteras con curvas cerradas, ni en superficies cubiertas de hielo o en condiciones de lluvia torrencial o niebla.**
- **Debido a que el funcionamiento del control de distancia es limitado, nunca dependa únicamente del sistema ICC. Este sistema no corrige una conducción descuidada, poco atenta o distraída por parte del conductor, ni aumenta la visibilidad en condiciones de lluvia, niebla u otro clima adverso. Reduzca la velocidad de su vehículo pisando el pedal de los frenos, dependiendo de la distancia respecto al vehículo de adelante y las circunstancias, para mantener una distancia segura entre los vehículos.**
- **Si el vehículo de adelante se detiene, su vehículo desacelerará hasta detenerse, pero siempre en función de las limitaciones del sistema. El sistema se cancelará cuando detecte que el vehículo se detuvo por completo y hará sonar una señal acústica de advertencia. Para impedir que el vehículo se mueva, el conductor deberá pisar el pedal de los frenos.**
- **Manténgase atento a la operación del vehículo y esté siempre listo para controlar manualmente la distancia respecto al vehículo de adelante. Es probable que el sistema ICC no pueda mantener la distancia seleccionada entre los vehículos (distancia de seguimiento) ni la velocidad seleccionada del vehículo en algunas circunstancias.**
- **Es probable que el sistema no detecte el vehículo de adelante en ciertas carreteras o condiciones del tiempo. Para evitar accidentes, nunca use el sistema ICC en estas condiciones:**
  - **En carreteras con tráfico intenso o curvas cerradas.**
  - **En carreteras con superficies resbaladizas, como las cubiertas de hielo, nieve, etc.**
  - **En condiciones de mal tiempo (lluvia, niebla, nieve, etc.).**
  - **Cuando la lluvia, nieve o suciedad se adhieren a la defensa alrededor del sensor de distancia**
  - **En carreteras con pendientes de bajada pronunciadas (el vehículo puede exceder la velocidad programada y el uso frecuente de los frenos en esas condiciones puede sobrecalentarlos).**
  - **En carreteras con subidas y bajadas constantes.**

- **Cuando las condiciones del tráfico hacen difícil mantener una distancia apropiada entre los vehículos debido a la aceleración o desaceleración frecuente.**
- **Interferencia por otras fuentes de radar**

- **No utilice el sistema ICC de distancia si arrastra un remolque. Es probable que el sistema no detecte un vehículo que circula adelante.**
- **En ciertas condiciones de la carretera o el tráfico, el ingreso inesperado de un vehículo u objeto en la zona de detección del sensor puede causar la aplicación automática de los frenos. Manténgase siempre alerta y evite el uso del sistema ICC cuando no lo recomiende esta sección de advertencia.**

El sensor del radar no detectará los objetos siguientes:

- Vehículos inmóviles o lentos.
- Peatones u objetos en la carretera.
- Vehículos que se aproximan de frente por el mismo carril.
- Motocicletas que circulan fuera del centro de su carril.

El sensor generalmente detecta las señales que vienen del vehículo de adelante. Por lo tanto, si el sensor no puede detectar el reflejo del vehículo de adelante, el sistema ICC no podrá mantener la distancia programada.

Las siguientes son algunas condiciones en las que el sensor no puede detectar correctamente un vehículo adelante y es posible que el sistema no funcione correctamente:

- Si la nieve o las salpicaduras que levantan los vehículos en la carretera reducen la detección del sensor.
- Cuando el vehículo arrastre un remolque, etc.
- Cuando carga equipaje excesivamente pesado en el asiento trasero o en el área de carga de su vehículo.

El sistema ICC está diseñado para verificar automáticamente la operación del sensor dentro de las limitaciones del sistema.

Si el sensor está cubierto de suciedad u obstruido, el sistema se cancelará automáticamente. Si el sensor se cubre de hielo o con una bolsa de plástico transparente o traslúcido, etc., es probable que el sistema ICC no detecte el problema. En estos casos, el modo de control de distancia de vehículo a vehículo podría permanecer activo, sin ser capaz de mantener la distancia de seguimiento programada respecto al vehículo de adelante. No olvide inspeccionar y limpiar el sensor con regularidad.

La zona de detección del radar del sensor es limitada. El vehículo de adelante debe estar dentro de la zona de detección para que el modo de detección de distancia de vehículo a vehículo mantenga la distancia programada respecto al mismo.

El vehículo de adelante puede salir de la zona de detección debido a su posición dentro del carril. Es posible que no detecte una motocicleta que circula adelante en el mismo carril, si aquella no se encuentra en la línea central del carril. También es probable que no detecte un vehículo que entra al carril, adelante de usted, sino hasta que dicho vehículo haya cambiado completamente de carril.

Si esto ocurriera, el sistema ICC podría advertírselo haciendo destellar el indicador del sistema y activando la señal acústica. Es posible que tenga que controlar manualmente su vehículo para alejarse del vehículo de adelante y mantener la distancia adecuada.

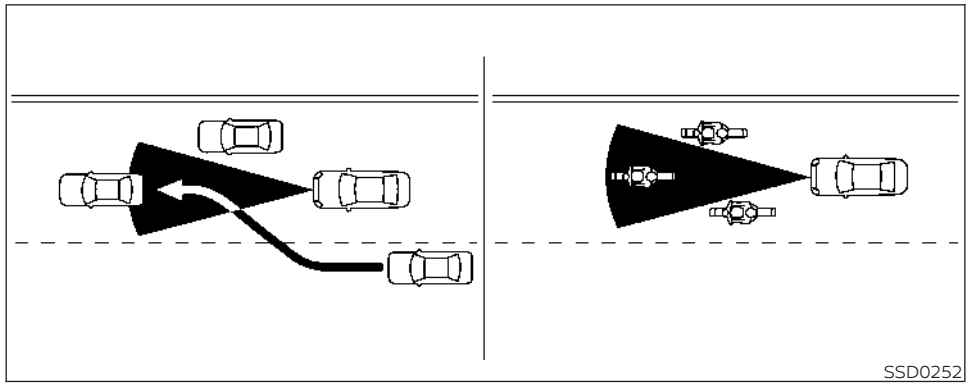
SSD0252

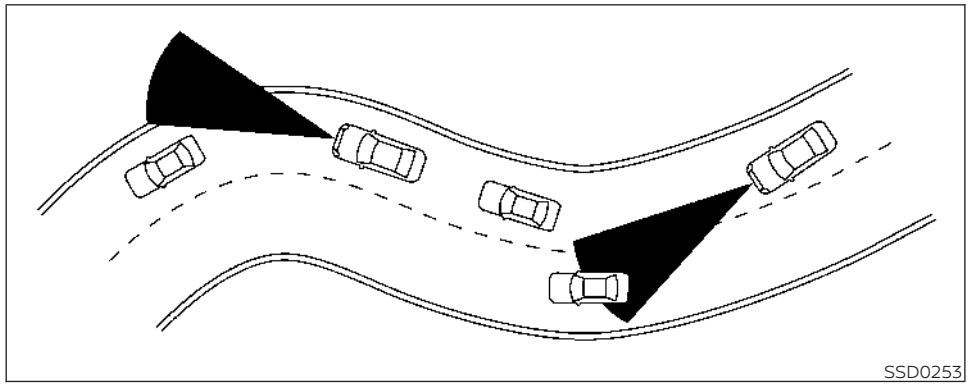

Al manejar en carreteras sinuosas, onduladas, curveadas, estrechas o en construcción, el sensor del radar podría detectar vehículos que circulan en otro carril, o no detectar temporalmente el vehículo de adelante. Esto puede causar que el sistema de radar desacelere o acelere el vehículo.

La detección de vehículos también se puede ver afectada por la operación del vehículo (maniobras de conducción, posición en el carril, etc.) o las condiciones de este.

Si esto ocurriera, el sistema ICC podría advertírselo haciendo destellar el indicador del sistema y activando inesperadamente la señal acústica. Tendrá que controlar manualmente la distancia respecto al vehículo de adelante.

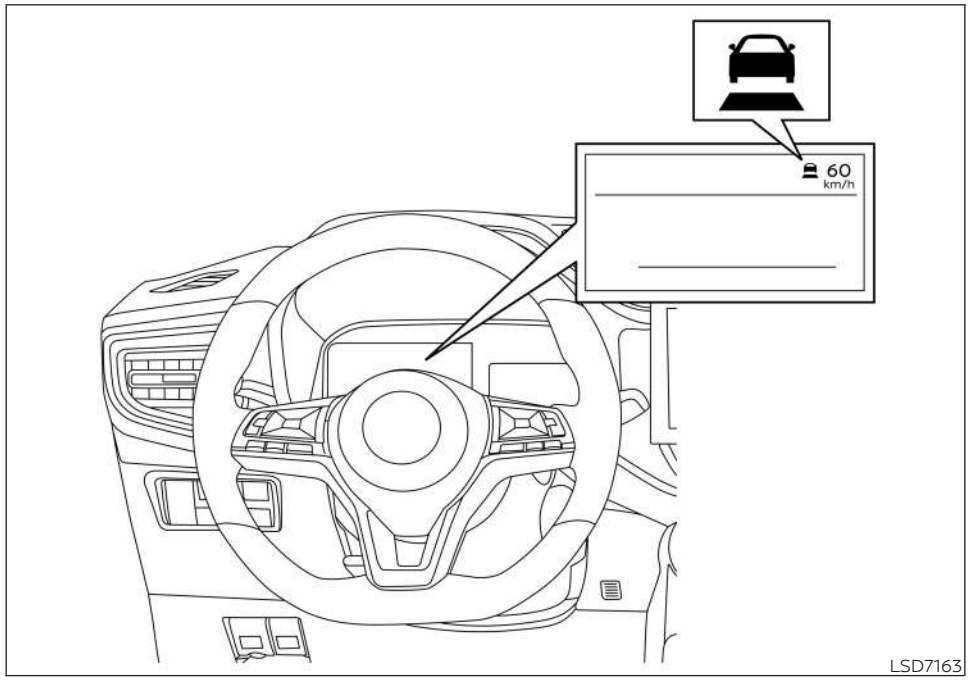

SISTEMA TEMPORALMENTE NO DISPONIBLE

Las siguientes son condiciones en las que es probable que el sistema ICC no esté disponible temporalmente. En estos casos, el sistema ICC podría permanecer activo y no ser capaz de mantener la distancia de seguimiento seleccionada con respecto al vehículo de adelante.

Condición A

En las siguientes condiciones, el sistema ICC se cancela automáticamente. Sonará una campanilla y el sistema no podrá ser programado:

- Cuando el sistema VDC está apagado.
- Cuando el sistema VDC está funcionando
- Cuando no se detecta un vehículo adelante y su vehículo viaja a una velocidad inferior a 25 km/h (16 mph)
- Si el sistema considera que el vehículo está parado
- Cuando la palanca de cambios no está en la posición D (Marcha)
- Al aplicar el freno de estacionamiento.
- Cuando una rueda patina.
- Cuando la señal del radar es interrumpida temporalmente

Medida a tomar

Cuando ya no están presentes las condiciones detalladas anteriormente, desactive el sistema mediante el interruptor ICC. Active el sistema ICC para utilizarlo.

Condición B

Cuando hay mal tiempo (lluvia, neblina, nieve, etc.) que bloquea el sensor del radar delantero, el sistema de ICC se cancelará automáticamente, la campanilla sonará y aparecerá el mensaje "Forward Driving Aids Temporarily Disabled Front Sensor Blocked: See Owner's Manual" (Ayudas para la conducción hacia delante temporalmente deshabilitadas, sensor delantero bloqueado: consulte el manual del propietario) en la pantalla de información del vehículo.

Medida a tomar

Cuando las condiciones antes mencionadas ya no estén presentes, el mensaje de advertencia ya no estará disponible en la pantalla de información del vehículo y el sistema funcionará normalmente. Si el mensaje "Forward Driving Aids Temporarily Disabled Front Sensor Blocked: See Owner's Manual" (Ayudas para la conducción hacia delante temporalmente deshabilitadas, sensor delantero bloqueado: consulte el manual del propietario) sigue apareciendo en la pantalla, se debe revisar el sistema. Se recomienda que visite un distribuidor NISSAN para este servicio.

Condición C

Cuando el área del sensor del radar de la defensa delantera está cubierta con lodo, suciedad, nieve, hielo, etc., o está obstruida, el sistema de ICC se cancela automáticamente.

La campanilla sonará y el mensaje "Forward Driving Aids Temporarily Disabled Front Sensor Blocked: See Owner's Manual" (Ayudas para la conducción hacia delante temporalmente deshabilitadas, sensor delantero bloqueado: consulte el manual del propietario) aparece en la pantalla de información del vehículo.

Medida a tomar

Si aparece el mensaje de advertencia, detenga el vehículo en un lugar seguro, coloque la palanca de cambios en la posición P (Estacionamiento) y apague el motor. Si la señal del radar se interrumpe temporalmente, limpie el área del sensor de la defensa delantera y vuelva a arrancar el motor. Si el mensaje "Forward Driving Aids Temporarily Disabled Front Sensor Blocked: See Owner's Manual" (Ayudas para la conducción hacia delante temporalmente deshabilitadas, sensor delantero bloqueado: consulte el manual del propietario) sigue apareciendo en la pantalla, se debe revisar el sistema. Se recomienda que visite un distribuidor NISSAN para este servicio.

Condición D

Cuando se conduce en caminos con estructuras de camino limitadas (por ejemplo, puentes largos, desiertos, campos de nieve, conducción junto a muros largos), el sistema puede encender la luz de advertencia del sistema y mostrar el mensaje "Forward Driving Aids Temporarily Disabled Front Sensor Blocked: See Owner's Manual" (Ayudas para la conducción hacia delante temporalmente deshabilitadas, sensor delantero bloqueado: consulte el manual del propietario).

Medida a tomar

Cuando ya no existan las condiciones de conducción anteriores, vuelva a activar el sistema.

Condición E

Cuando el sistema ICC no funciona correctamente, la campanilla suena y la luz de advertencia del sistema ICC (anaranjada) se enciende.

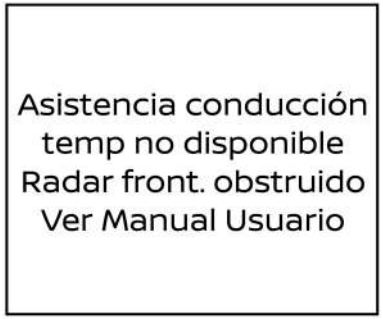

LSD3861

Medida a tomar

Si la luz de advertencia se enciende, estacione el vehículo en un lugar seguro. Apague el motor y vuelva a arrancarlo, ponga el vehículo en marcha y configure otra vez el sistema ICC.

Si no es posible configurar el sistema o el indicador permanece encendido, esto podría indicar una falla en el sistema. Aunque todavía sea posible conducir el vehículo en condiciones normales, haga que lo revisen. Se recomienda que visite un distribuidor NISSAN para este servicio.

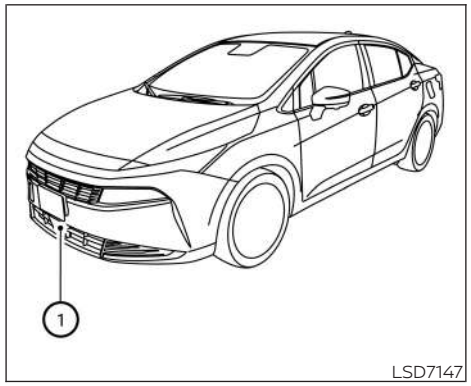

LSD7147

MANTENIMIENTO DEL SISTEMA

El sensor del sistema ICC ① está ubicado en la parte delantera del vehículo.

Para mantener el sistema ICC funcionando correctamente, observe siempre estas medidas:

- Siempre mantenga limpia el área del sensor.
- No golpee, ni dañe las áreas alrededor del sensor.
- No pegue calcomanías (inclusive de materia transparente) o instale accesorios cerca del sensor. Esto podría causar fallas o desperfectos.
- No fije objetos metálicos (tumbaburros, etc.) cerca del área del sensor. Esto podría causar fallas o desperfectos.
- No modifique, quite ni pinte la defensa delantera. Antes de personalizar o restaurar la defensa delantera, se recomienda que visite a un distribuidor NISSAN.

Declaración de radiofrecuencia

Para México

IFT RVLCOAR15-0008
Continental ARS410 (ARS4-B)

MODO DE CONTROL DE CRUCERO CONVENCIONAL (velocidad fija)

Este modo permite conducir a una velocidad de entre 40 y 144 km/h (entre 25 y 90 mph) sin mantener el pie en el pedal del acelerador.

⚠ADVERTENCIA

- **En el control de crucero convencional (velocidad fija), no suena una señal acústica de advertencia para advertirle que está demasiado cerca del vehículo de adelante y tampoco se detecta la presencia de un vehículo**

adelante ni se calcula la distancia de vehículo a vehículo.

- **Ponga mucha atención en la distancia entre su vehículo y el vehículo de adelante, pues de no hacerlo podría tener un accidente.**
- **Siempre confirme el ajuste en la pantalla del sistema ICC.**
- **No utilice el modo de control de crucero convencional (velocidad fija) cuando maneje en estas condiciones:**
  - **Cuando no sea posible mantener el vehículo a una velocidad programada**
  - **En mucho tráfico o cuando la velocidad del tráfico varíe**
  - **En carreteras sinuosas u onduladas**
  - **En carreteras resbaladizas (lluvia, nieve, hielo, etc.).**
  - **En lugares con mucho viento**
- **Si lo hace, se puede perder el control del vehículo y provocar un accidente.**

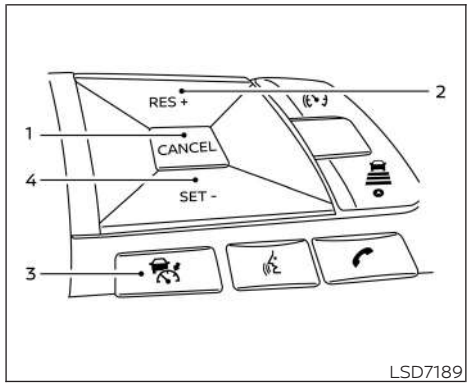

Interruptores del control de crucero convencional (velocidad fija)

1. Interruptor CANCEL (Cancelar):
   desactiva el sistema sin borrar la velocidad programada
2. Interruptor RES+ (Restablecer+):
   restablece la velocidad programada o aumenta la velocidad en forma gradual
3. Interruptor ICC (Control de Crucero Inteligente):
   interruptor maestro para activar el sistema
4. Interruptor SET- (Ajustar -):
   establece la velocidad de crucero deseada o reduce la velocidad gradualmente

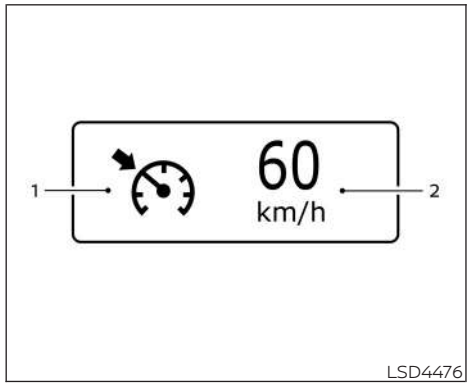

Pantalla e indicadores del modo de control de crucero convencional (velocidad fija)

La pantalla está ubicada en la pantalla de información del vehículo.

1. Indicador de crucero:
   este indicador muestra la condición del sistema de ICC según el color.

- Indicador de ENCENDIDO del control de crucero (gris): indica que el interruptor de ICC está encendido
- Indicador de control de crucero PROGRAMADO (verde): indica que se programó la velocidad de crucero
- Advertencia de control de crucero (amarilla): indica que hay una falla en el sistema ICC

2. Indicador de velocidad programada del vehículo:
   este indicador muestra la velocidad programada del vehículo. Para modelos de Canadá, la velocidad se muestra en km/h.

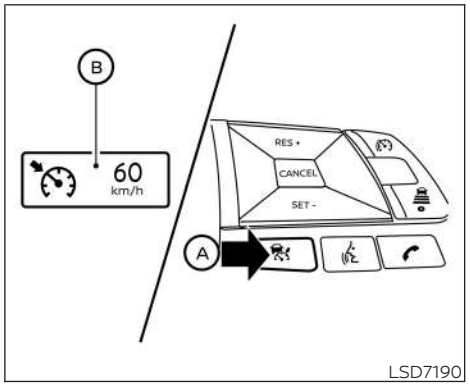

Operación del modo de control de crucero convencional (velocidad fija)

Para activar el modo de control de crucero convencional (velocidad fija), mantenga presionado el interruptor ICC Ⓐ por más de unos 1.5 segundos.

Cuando activa el interruptor ICC, aparecen la pantalla y los indicadores Ⓑ del modo de control de crucero convencional (velocidad fija) en la pantalla de información del vehículo. Si se mantiene presionado el interruptor del ICC durante más de aproximadamente 1.5 segundos, la pantalla del

sistema ICC se apaga. Aparece el indicador de crucero. Ahora puede programar la velocidad de crucero que desee. Si presiona el interruptor del ICC otra vez, el sistema se apagará por completo. Al poner el interruptor de encendido en la posición OFF (Apagado), el sistema también se apaga automáticamente.

Para utilizar otra vez el sistema ICC, presione y suelte rápidamente el interruptor del ICC (modo de control de distancia de vehículo a vehículo) o manténgalo presionado (modo de control de crucero convencional) otra vez para activarlo.

⚠PRECAUCIÓN

Para evitar la activación accidental del control de crucero, asegúrese de desactivar el interruptor del ICC cuando no esté utilizando el sistema ICC.

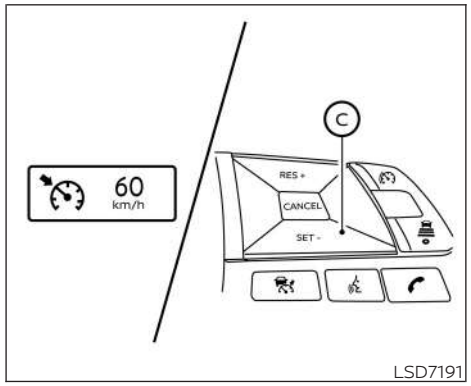

LSD7191

Para ajustar la velocidad de crucero, acelere el vehículo hasta alcanzar la velocidad deseada, presione el interruptor SET- (Ajustar-) Ⓒ y suéltelo. (El color del indicador de crucero cambia a verde y se enciende el indicador de velocidad programada del vehículo). Quite el pie del pedal del acelerador. Su vehículo mantendrá la velocidad programada.

- Para rebasar otro vehículo, pise el pedal del acelerador. Al soltar el pedal, el vehículo volverá a la velocidad previamente programada.
- El vehículo puede no mantener la velocidad programada al subir o bajar pendientes pronunciadas. Si esto sucede, mantenga manualmente la velocidad del vehículo.

Para cancelar la velocidad preestablecida, utilice cualquiera de los métodos siguientes:

1. Presione el interruptor CANCEL (Cancelar). El indicador de velocidad del vehículo se apagará.
2. Pise el pedal de los frenos. El indicador de velocidad del vehículo se apagará.
3. Desactive el interruptor ICC. Tanto el indicador de crucero y el indicador de velocidad del vehículo se apagarán.

Para restablecerlo en una velocidad de crucero más alta, utilice uno de los tres métodos siguientes:

1. Pise el pedal del acelerador. Cuando el vehículo alcance la velocidad deseada, presione y suelte el interruptor SET- (Programar-).
2. Mantenga presionado el interruptor RES+ (Restablecer +). Cuando el vehículo alcance la velocidad deseada, suelte el interruptor.

3. Presione y suelte rápidamente el interruptor RES+ (Restablecer+). Cada vez que realice esto, la velocidad programada aumentará 1 km/h (1 mph) aproximadamente.

Para restablecerlo en una velocidad de crucero más baja, utilice uno de los tres métodos siguientes:

1. Pise ligeramente el pedal de los frenos. Cuando el vehículo alcance la velocidad deseada, presione el interruptor SET- (Programar-) y suéltelo.
2. Mantenga presionado el interruptor SET- (Programar-). Suelte el interruptor en cuanto el vehículo desacelere a la velocidad deseada.
3. Presione y suelte rápidamente el interruptor SET- (Ajustar-). Cada vez que realice esto, la velocidad programada disminuirá 1 km/h (1 mph) aproximadamente.

Para restablecer la velocidad programada, presione y libere el interruptor RES+ (Restablecer+). El vehículo reanuda la última velocidad de crucero programada cuando la velocidad del vehículo es mayor de 40 km/h (25 mph).

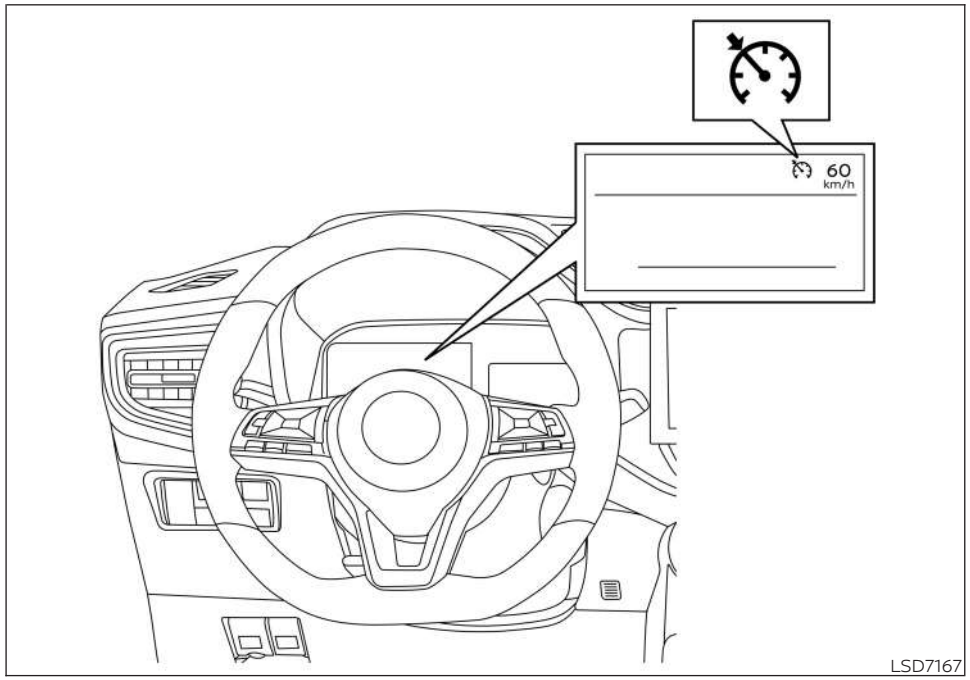

Sistema temporalmente no disponible

Una campanilla suena en las condiciones siguientes y el control se cancela automáticamente:

- Cuando el vehículo reduce la velocidad más de 13 km/h (8 mph) por debajo de la velocidad programada
- Cuando la palanca de cambios no está en la posición D (Marcha) o en el modo de cambios manuales
- Al aplicar el freno de estacionamiento.
- Cuando el VDC está funcionando (incluyendo el sistema de control de tracción)
- Cuando una rueda patina.

Cuando el sistema no funciona apropiadamente, suena el timbre y el color del indicador de crucero cambiará a naranja.

Medida a tomar

Si el color del indicador de crucero cambia a anaranjado, detenga el vehículo en un lugar seguro y coloque la palanca de cambios en la posición P (Estacionamiento). Apague el motor y vuelva a arrancarlo, ponga el vehículo en marcha y luego realice otra vez la configuración.

Si no puede configurar el sistema o el indicador permanece encendido, esto puede indicar una falla en el sistema. Aunque todavía sea posible conducir el vehículo en condiciones normales, haga que lo revisen. Se recomienda que visite un distribuidor NISSAN para este servicio.

FRENADO INTELIGENTE DE EMERGENCIA CON DETECCIÓN DE PEATONES (sólo si está equipado)

⚠ADVERTENCIA

Si no se siguen las advertencias y las instrucciones para el uso adecuado del sistema de Frenado Inteligente de Emergencia con detección de peatones podría provocar lesiones graves o la muerte.

- **El sistema de Frenado Inteligente de Emergencia con detección de peatones es una ayuda complementaria para el conductor. No es un reemplazo para la atención del conductor a las condiciones del tráfico ni la responsabilidad de conducir con seguridad. No puede evitar accidentes debido al descuido ni técnicas de conducción peligrosas.**
- **El sistema de Frenado Inteligente de Emergencia con detección de peatones no funciona en todas las conducciones de conducción, tráfico, clima y del camino.**

El sistema de Frenado Inteligente de Emergencia con detección de peatones puede ayudar al conductor cuando hay riesgo de una colisión frontal con el vehículo que circula adelante en el mismo carril o con un peatón adelante en el carril de conducción.

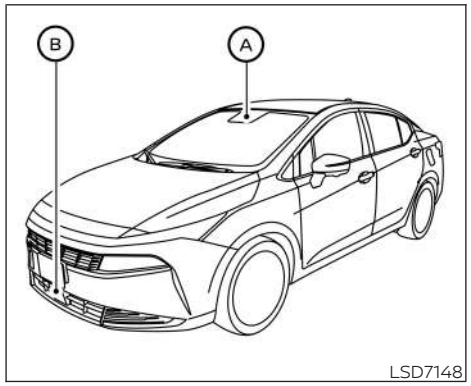

El sistema de Frenado Inteligente de Emergencia con detección de peatones utiliza un sensor de radar ubicado en la parte delantera del vehículo Ⓑ para medir la distancia al vehículo que está adelante en el mismo carril. Para peatones, el sistema de Frenado Inteligente de Emergencia con detección de peatones utiliza una cámara instalada detrás del parabrisas Ⓐ además del sensor de radar.

OPERACIÓN DEL SISTEMA DE FRENADO INTELIGENTE DE EMERGENCIA CON DETECCIÓN DE PEATONES

1. Indicador de detección de vehículo adelante
2. Indicador de advertencia de emergencia de Frenado Inteligente de Emergencia con detección de peatones
3. Luz de advertencia del sistema de Frenado Inteligente de Emergencia con detección de peatones

El sistema de Frenado Inteligente de Emergencia opera a velocidades superiores a los 5 km/h (3 mph), aproximadamente. Para que funcione la detección de peatones, el sistema funciona a velocidades entre 10 y 80 km/h (6 y 50 mph).

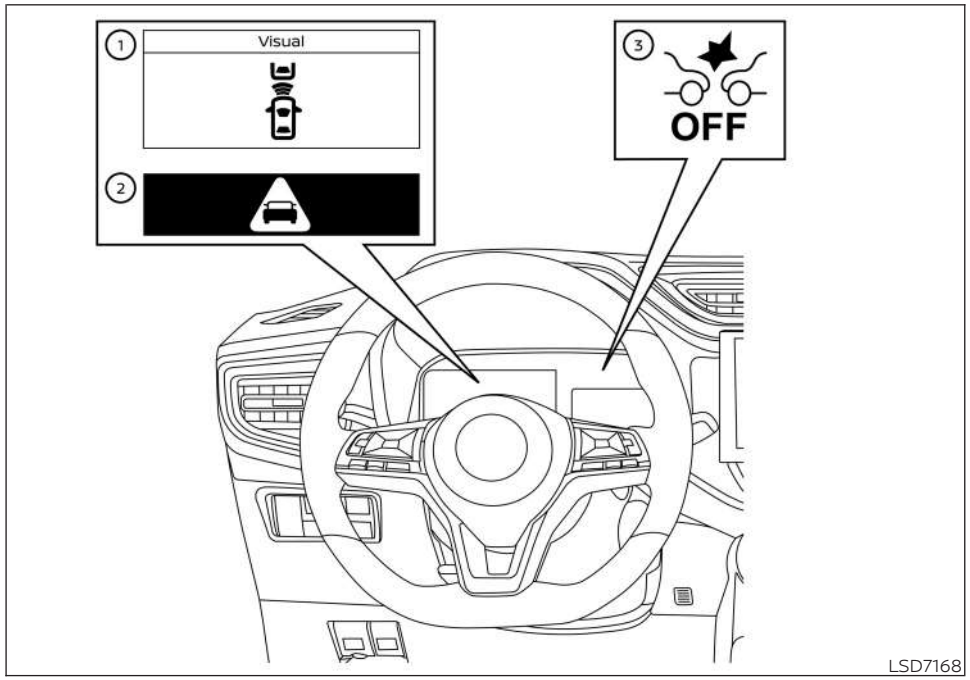

Pantalla de información del vehículo

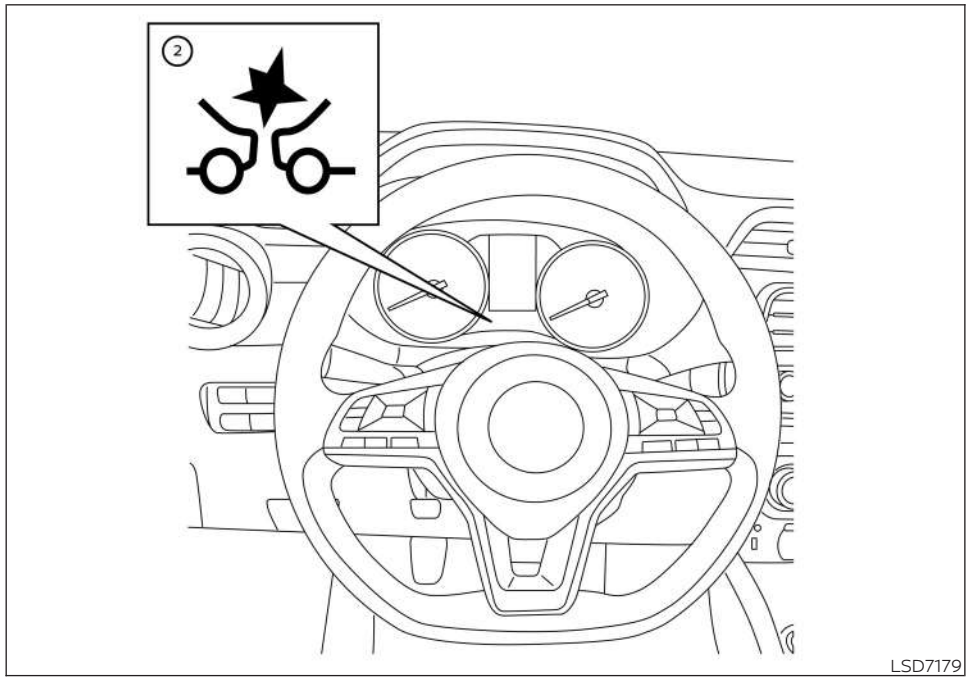

Computadora de viaje

Si se detecta el riesgo de una colisión frontal, el sistema de Frenado Inteligente de Emergencia con el sistema de detección de peatones proporcionará en primer lugar la advertencia al conductor a través del destello del indicador de detección de vehículo de delante (amarillo) en la pantalla de información del vehículo y proporcionará una alerta sonora. Si el conductor aplica los frenos de forma rápida y fuerte después de la advertencia, y el sistema de Frenado Inteligente de Emergencia con detección de peatones detecta que existe todavía la posibilidad de un choque frontal, el sistema aumenta automáticamente la fuerza de frenado.

Si el conductor no realiza ninguna acción, el sistema de Frenado Inteligente de Emergencia con detección de peatones emite una segunda advertencia visual (destella) (rojo y blanco) y sonora. Si el conductor suelta el pedal del acelerador, entonces el sistema aplica un frenado parcial. Si el riesgo de colisión llega a ser inminente, el sistema de Frenado Inteligente de Emergencia con detección de peatones aplicará un frenado con mayor fuerza y de manera automática.

Cuando el sistema de Frenado Inteligente de Emergencia con detección de peatones está en funcionamiento, puede que oiga el sonido del funcionamiento de los frenos. Esto es normal e indica que el sistema de Frenado Inteligente de Emergencia con detección de peatones funciona correctamente.

NOTAS:

Las luces de freno del vehículo se encienden cuando el sistema de Frenado Inteligente de Emergencia con detección de peatones realiza el frenado.

Dependiendo de la velocidad del vehículo y de la distancia respecto al vehículo o al peatón de adelante, así como de las condiciones de manejo y de la carretera, el sistema puede ayudar al conductor a evitar un choque frontal o puede ayudar a mitigar las consecuencias si el choque es inevitable. Si el conductor maniobra el volante, acelera o frena, el sistema de Frenado Inteligente de Emergencia con detección de peatones funcionará más tarde o no funcionará.

El frenado automático dejará de funcionar en las condiciones siguientes:

- Cuando se gira el volante de la dirección para evitar la colisión.
- Cuando presiona el pedal del acelerador.
- Cuando ya no se detecta un vehículo o un peatón adelante.

Si el sistema de Frenado Inteligente de Emergencia con detección de peatones detiene el vehículo, el vehículo permanecerá detenido durante 2 segundos aproximadamente antes de que se liberen los frenos.

ACTIVACIÓN/DESACTIVACIÓN DEL SISTEMA DE FRENADO INTELIGENTE DE EMERGENCIA CON DETECCIÓN DE PEATONES

Realice los pasos siguientes para activar o desactivar el sistema de Frenado Inteligente de Emergencia con detección de peatones.

Para los vehículos equipados con la pantalla de información del vehículo:

1. Presione el botón ◀▶ hasta que se muestre "Settings" (Configuración) en la pantalla de información del vehículo. Utilice el botón ▲▼ para seleccionar "Driver Assistance" (Asistencia al conductor) y, luego, oprima el botón OK (Aceptar).
2. Seleccione "Emergency Braking" (Frenado de emergencia) y presione el botón OK (Aceptar) para encender o apagar el sistema.

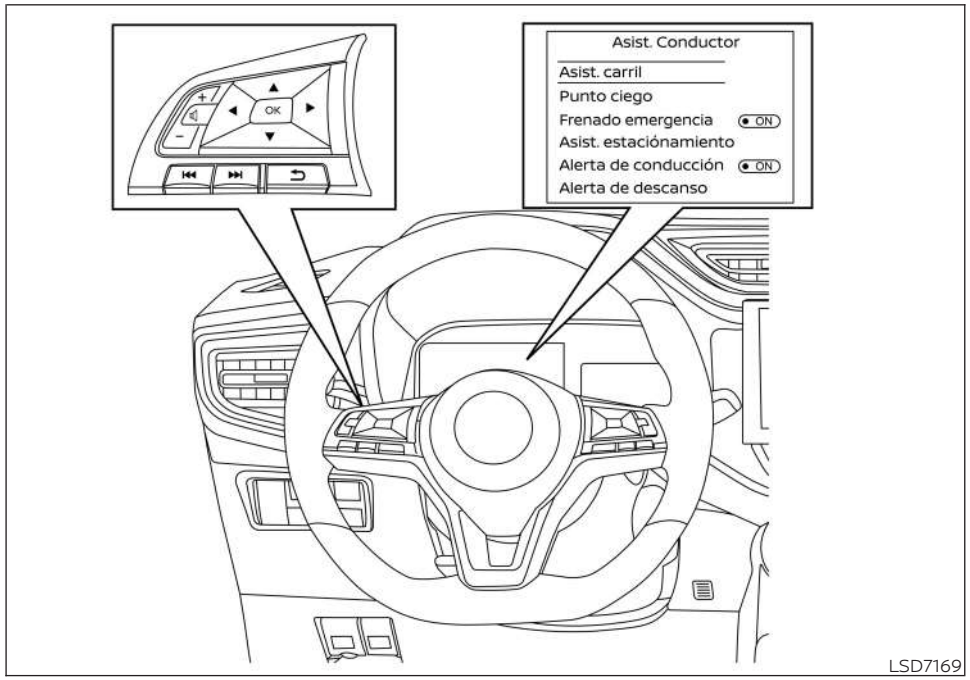

Pantalla de información del vehículo

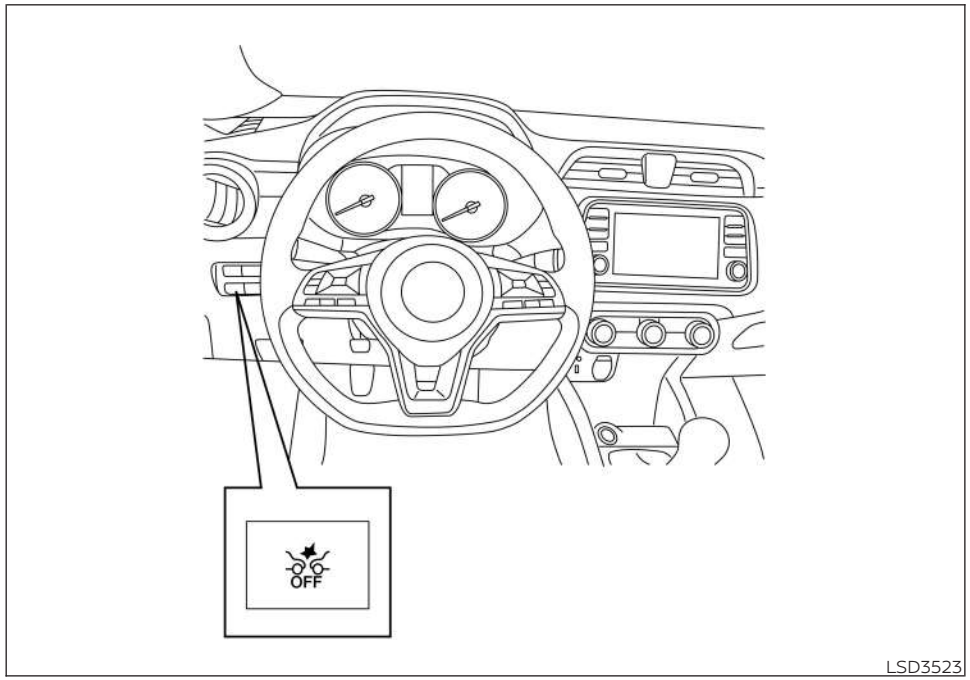

Computadora de viaje

Para los vehículos con el interruptor OFF (Apagado) de Frenado Inteligente de Emergencia (sólo si está equipado):

1. El sistema de Frenado Inteligente de Emergencia con detección de peatones se activa automáticamente.
2. Presione el interruptor de OFF (Apagado) del Frenado Inteligente de Emergencia con detección de peatones durante aproximadamente 3 segundos para DESACTIVAR o ACTIVAR el sistema de frenado Inteligente de Emergencia con detección de peatones.

Cuando se desactiva el sistema de Frenado Inteligente de Emergencia con detección de peatones, la luz de advertencia del sistema de Frenado Inteligente de Emergencia con detección de peatones se iluminará.

NOTAS:

- **El sistema de Frenado Inteligente de Emergencia con detección de peatones se encenderá automáticamente cuando se vuelva a arrancar el motor.**
- **El sistema de alerta inteligente de colisión frontal viene integrado en el sistema de Frenado Inteligente de Emergencia con detección de peatones. No hay una selección independiente en la**

pantalla de información del vehículo para el sistema de alerta inteligente de colisión frontal. Cuando el sistema de frenado inteligente de emergencia se desactiva, el sistema de alerta inteligente de colisión frontal también lo hace.

- **El sistema de Frenado Inteligente de Emergencia con detección de peatones no se puede desactivar durante la conducción.**

LIMITACIONES DEL SISTEMA DE FRENADO INTELIGENTE DE EMERGENCIA CON DETECCIÓN DE PEATONES

⚠ADVERTENCIA

A continuación se detallan las limitaciones del sistema de Frenado Inteligente de Emergencia con detección de peatones. Si no se opera el vehículo de acuerdo con estas limitaciones del sistema se podrían producir lesiones graves o fatales.

- **El sistema de Frenado Inteligente de Emergencia con detección de peatones no puede detectar todos los vehículos o peatones en todas las condiciones.**
- **El sistema de Frenado Inteligente de Emergencia con detección de peatones no detecta los siguientes objetos:**
  - **Peatones pequeños (por ejemplo, niños), sentados, jugando con juguetes o patinetas, en scooter o silla de ruedas o en posición que no sea de pie o caminando.**
  - **Animales de cualquier tamaño.**
  - **Obstáculos (por ejemplo, carga o suciedad) en la carretera o en el camino.**
  - **Vehículos que vienen de frente o que se cruzan.**
  - **Los vehículos cuyos neumáticos son difíciles de ver o la forma de la parte trasera del vehículo está clara obstruida o no es clara.**
  - **Vehículos estacionados.**
- **El sistema de Frenado Inteligente de Emergencia con detección de peatones tiene algunas limitaciones de desempeño.**
  - **Si un vehículo detenido está en la ruta del vehículo, el sistema no funcionará cuando el vehículo se acerque al vehículo detenido a una velocidad superior a los 80 km/h (50 mph) aproximadamente.**
  - **La detección de peatones no funcionará cuando el vehículo se conduzca a velocidades superiores a aproximadamente 80 km/h (50 mph) o por debajo de aproximadamente 10 km/h (6 mph).**
- **El sistema de Frenado Inteligente de Emergencia con detección de peatones podría no funcionar correctamente ni detectar un vehículo o peatón que circula adelante en las siguientes condiciones:**
  - **En condiciones de mala visibilidad (tales como lluvia, nieve, niebla, tormentas de polvo, tormentas de arena, humo y salpicaduras del camino de otros vehículos).**
  - **Si el barro, el hielo, la nieve, la neblina u otro material cubren el área del sensor del radar o el área de la cámara del parabrisas.**

- **Si la luz fuerte (por ejemplo, la luz solar o las luces altas) entra en la cámara frontal o se produce un cambio repentino en el brillo (por ejemplo, al entrar en un túnel o al conducir durante una tormenta eléctrica).**
- **En condiciones de luz oscura o tenue, por ejemplo, durante la noche o en túneles, incluidos los casos en que las luces delanteras del vehículo están apagadas o tenues, o las luces traseras del vehículo delantero están apagadas.**
- **Cuando la dirección de la cámara está desalineada.**
- **Cuando se conduce en una pendiente pronunciada cuesta abajo, en caminos con curvas cerradas, o caminos con baches o suciedad.**
- **Si hay interferencia por otras fuentes de radar.**
- **Cuando la posición o el movimiento del vehículo cambian rápida o significativamente (por ejemplo, cambio de carril, giro del vehículo, movimiento abrupto de la dirección, aceleración o desaceleración repentina).**
- **Cuando su vehículo, el vehículo o el peatón que se encuentra delante se mueven rápidamente o de manera significativa, de manera que el sistema no pueda detectar y reaccionar a tiempo (por ejemplo, el peatón que se desplaza rápidamente hacia el vehículo en un rango cercano, el movimiento de carriles, el cambio de carril, el giro, el movimiento abrupto de la dirección, la aceleración o desaceleración repentina).**
- **Cuando el vehículo o peatón se desvía de la ruta de avance del vehículo.**
- **Si la diferencia de velocidad entre los dos vehículos es pequeña.**
- **El perfil del peatón está parcialmente oscurecido o es no identificable; por ejemplo, debido al transporte de equipaje, el empuje de coches, el uso de ropa o accesorios voluminosos o muy sueltos, o bien está en una postura única (por ejemplo, levantando las manos).**
- **Hay bajo contraste entre una persona y el fondo, por ejemplo, tener ropa de color o de un patrón que es similar al fondo.**
- **Durante aproximadamente 15 segundos después de arrancar el motor.**
- **Si el vehículo de adelante tiene una forma única o inusual, alturas de espacio libre extremadamente bajas o altas, o lleva carga inusual o estrecha (por ejemplo, una motocicleta).**
- **Cuando el vehículo o peatón se encuentra cerca de una señal de tránsito, un área reflectante (por ejemplo, agua en la carretera) o se encuentra en la sombra.**
- **Cuando hay varios peatones agrupados.**
- **Cuando la vista del peatón se obstruye debido a un vehículo u otro objeto.**

· **El desempeño del sistema puede disminuir en las siguientes condiciones:**
- **El vehículo es conducido en un camino resbaloso.**
- **El vehículo es conducido en una pendiente.**

- **Si carga equipaje excesivamente pesado en el asiento trasero o en el área de carga de su vehículo.**

- **El sistema está diseñado para verificar automáticamente la funcionalidad del sensor (radar y cámara), dentro de ciertas limitaciones. Es posible que el sistema no detecte algunas formas de obstrucción del área del sensor como hielo, nieve o calcomanías, por ejemplo. En estos casos, es posible que el sistema no pueda advertir al conductor de manera adecuada. Asegúrese de revisar, limpiar y despejar regularmente las áreas del sensor.**
- **En algunas condiciones de la carretera y del tráfico, puede que el sistema de Frenado Inteligente de Emergencia con detección de peatones aplique parcialmente los frenos de manera inesperada. Cuando se necesita aceleración, pise el pedal del acelerador para anular el sistema.**
- **El sistema de frenado inteligente de emergencia con detección de peatones puede funcionar cuando se detectan patrones, objetos, sombras o luces que sean similares a los del contorno de vehículos o peatones, o si tienen el mismo tamaño y posición que las luces traseras de un vehículo o una motocicleta.**
- **Es posible que el sistema siga funcionando cuando el vehículo de adelante gire a la derecha o a la izquierda.**
- **El sistema puede funcionar cuando su vehículo se esté acercando y pase un vehículo adelante.**
- **Dependiendo de la forma del camino (camino curvo, entrada y salida de la curva, camino sinuoso, regulación de carril, en construcción, etc.), el sistema puede funcionar temporalmente para el vehículo que viene frente a su vehículo.**

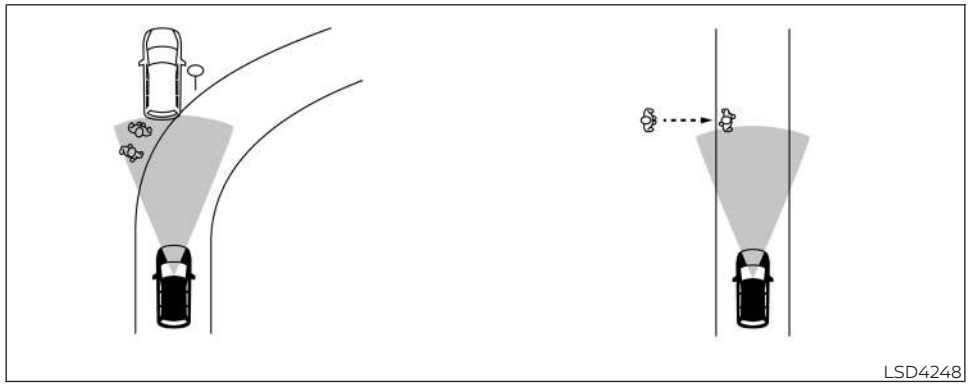

ADVERTENCIA

A continuación se detallan las limitaciones del sistema de Frenado Inteligente de Emergencia con detección de peatones. Si no se opera el vehículo de acuerdo con estas limitaciones del sistema se podrían producir lesiones graves o fatales.

- **El sistema de Frenado Inteligente de Emergencia con detección de peatones puede reaccionar con los siguientes elementos:**
  - **Los objetos que se ven en el camino (señal de tráfico, barra de contención, peatón, motocicleta, vehículo, etc.).**
  - **peatones al conducir en callejones estrechos, etc.**
  - **peatones que temporalmente sobresalgan al carril o se acercan a él para evitar los obstáculos en la berma del camino**
  - **objetos ubicados encima del camino (puente bajo, señal de tráfico, etc.)**
  - **objetos en la superficie de la carretera (vía de ferrocarril, rejilla, placa de acero, etc.)**
  - **objetos en el estacionamiento (viga, pilar, etc.)**
  - **peatones o motocicletas que se acercan a la vía de tráfico**
  - **vehículos, peatones, motocicletas u objetos en los carriles adyacentes o cerca del vehículo**
  - **Peatones que se acercan**
  - **objetos en la carretera (como árboles)**
- **Las distancias de frenado aumentan en superficies resbaladizas.**
- **El ruido excesivo interferirá el sonido de la señal acústica de advertencia y es posible que no la escuche.**

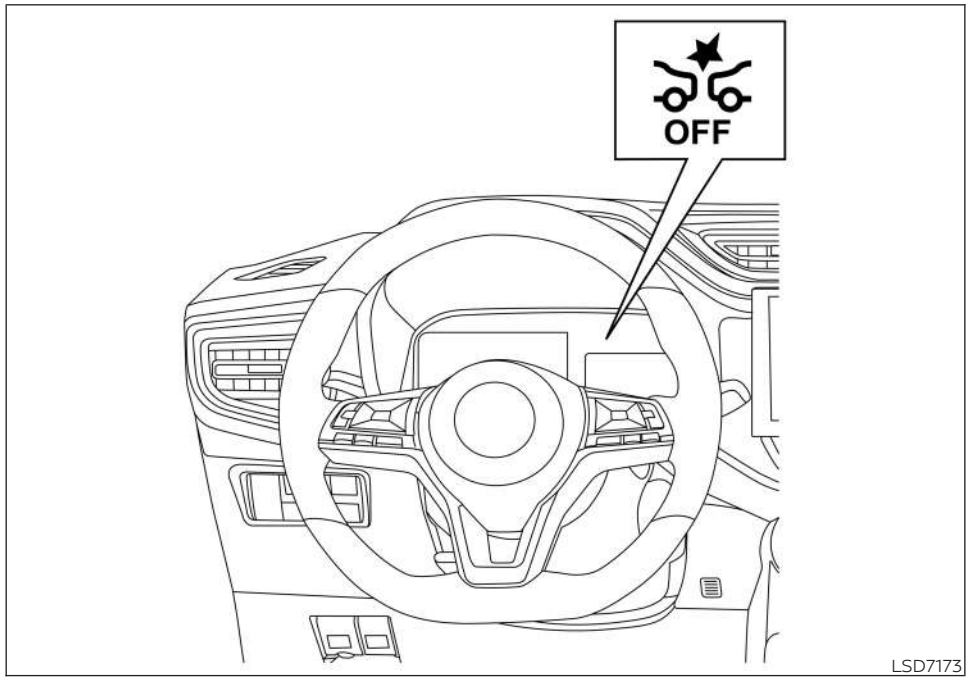

Pantalla de información del vehículo

SISTEMA TEMPORALMENTE NO DISPONIBLE

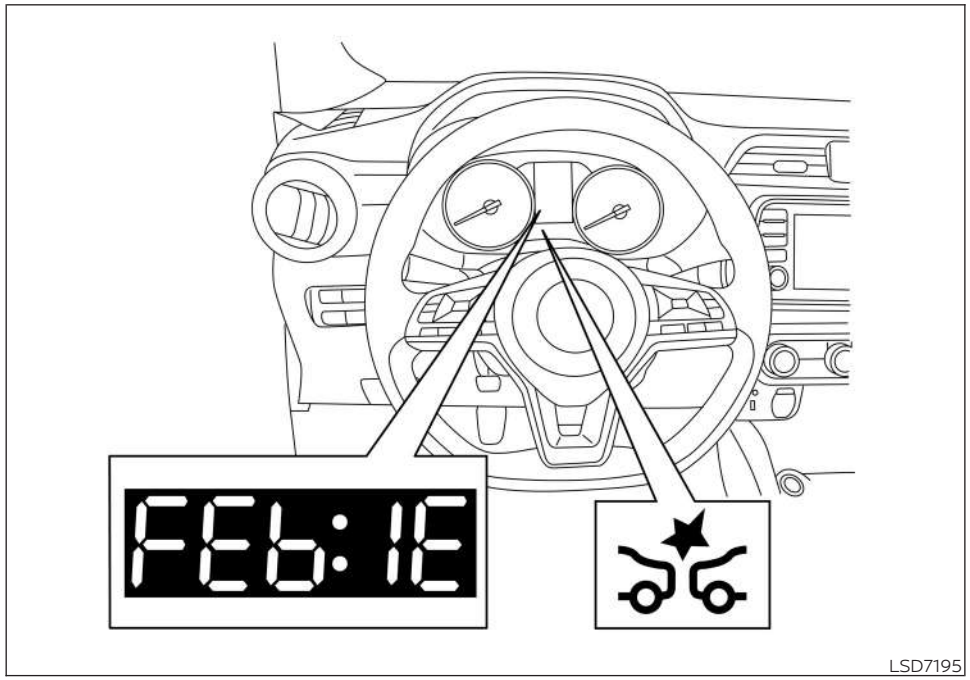

Computadora de viaje

En las siguientes condiciones, la luz de advertencia del sistema de Frenado Inteligente de Emergencia con detección de peatones se enciende y el sistema se desactiva automáticamente:

Pantalla de advertencia		Message (Mensaje)	Condiciones para el mensaje de advertencia	Soluciones
	FEb-1E	Advertencia de suciedad en el radar	• Este mensaje aparece cuando la nieve, el hielo, el barro, etc. se han acumulado alrededor del sensor del radar montado en la parte delantera del vehículo y los siguientes sistemas dejan de funcionar. – Para obtener información adicional, consulte "Frenado Inteligente de Emergencia con detección de peatones" (P. 346	• Estacione el vehículo en un lugar seguro, apague el motor, elimine la suciedad del sensor del radar y del área circundante y, a continuación, rearranque el motor. • El sistema reanudará el funcionamiento si las condiciones que causaron que se detuviera se mejoran o cambian.
	FEb-2E	Advertencia de suciedad en la cámara	• Este mensaje aparece cuando la visibilidad de la cámara se ve afectada debido a lluvia, nieve, niebla o hielo, o suciedad en el parabrisas frente a la cámara. • Este mensaje también aparece cuando los faros no se encienden durante la noche o en un túnel, y cuando está completamente oscuro durante un período prolongado.	• Estacione el vehículo en un lugar seguro, apague el motor, retire la suciedad u otros residuos del parabrisas frente a la cámara y, a continuación, rearranque el motor. • El sistema reanudará el funcionamiento una vez que se mejoren las condiciones que causaron la detención.
	FEb-3E	Advertencia de interferencia del radar	• Este mensaje aparece cuando la unidad del radar se ve afectada por fuentes cercanas de ondas de radio, como estaciones radiodifusoras.	• El frenado inteligente de emergencia no funcionará cuando se vea afectado por fuentes cercanas de ondas de radio. • Cuando mejoren las condiciones, el sistema restablecerá el funcionamiento.
	FEb-4E	Advertencia de visibilidad en la cámara	• Este mensaje aparece cuando la visibilidad es deficiente debido al mal tiempo (lluvia, nieve, niebla, polvo, tormentas de arena, tormentas de nieve, etc.). • Este mensaje también aparece cuando la cámara se expone a una luz fuerte desde el frente (como la luz solar o luces altas de un vehículo que se aproxima, etc.).	• El sistema de frenado inteligente de emergencia no funciona en mal tiempo. • Cuando mejoren las condiciones, el sistema restablecerá el funcionamiento automáticamente.
	FEb-5E	Advertencia de temperatura en la cámara	• Este mensaje aparece cuando es alta la temperatura de la cámara o alrededor de la cámara.	• El sistema restablecerá automáticamente el funcionamiento cuando disminuya la temperatura dentro del vehículo.

	FEbSE	Advertencia de restricción de funcionamiento	• Este mensaje aparece cuando la comprobación del sistema de frenos inteligente de emergencia no se completa correctamente. – Cuando se detiene la función de freno inteligente de emergencia • Este mensaje también aparece cuando el vehículo está remolcando.	• El sistema de frenos inteligente de emergencia no funciona cuando el vehículo se está remolcado. • Cuando mejoren las condiciones, el sistema restablecerá el funcionamiento automáticamente.
	FEbEE	Advertencia de falla	• Este mensaje aparece cuando falla el sistema de frenos inteligente de emergencia	• Estacione el vehículo en un lugar seguro, apague el motor y luego rearránquelo. • Si el mensaje permanece en pantalla después de rearrancar el vehículo, es posible que haya un funcionamiento incorrecto del sistema. Esto no afectará el manejo normal, pero solicite que se inspeccione el vehículo en un distribuidor Nissan. – Para obtener información adicional, consulte "Frenado Inteligente de Emergencia con detección de peatones" (P. 346

Condición A:

Cuando hay mal tiempo (lluvia, neblina, nieve, etc.) que obstruye el sensor del radar delantero, el sistema de Frenado Inteligente de Emergencia con detección de peatones se cancelará automáticamente y aparecerá el mensaje de advertencia "Temporarily disabled Clean sensor area See Owner's Manual" (Deshabilitado temporalmente, limpie el área del sensor y consulte el Manual del propietario) en la pantalla de información del vehículo.

Acción por tomar:

Cuando las condiciones antes mencionadas ya no estén presentes, el mensaje de advertencia ya no estará disponible en la pantalla de información del vehículo. Si el mensaje de advertencia "Temporarily disabled Clean sensor area See Owner's Manual" (Deshabilitado temporalmente, limpie el área del sensor y consulte el Manual del propietario) sigue apareciendo en la pantalla, se debe revisar el sistema. Se recomienda que visite un distribuidor NISSAN para este servicio.

Condición B:

Cuando el sensor del radar de la defensa delantera esté cubierto con lodo, suciedad, nieve, hielo, etc., o esté obstruido, el sistema de frenado inteligente de emergencia con detección de peatones se cancelará automáticamente. El mensaje de advertencia "Temporarily disabled Clean sensor area See Owner's Manual" (Deshabilitado temporalmente, limpie el área del sensor y consulte el Manual del propietario) aparecerá en la pantalla de información del vehículo.

Acción por tomar:

Si aparece el mensaje de advertencia, detenga el vehículo en un lugar seguro, coloque la palanca de cambios en la posición P (Estacionamiento) y apague el motor. Si la señal del radar se interrumpe temporalmente, limpie el área del sensor de la defensa delantera y vuelva a arrancar el motor. Si el mensaje de advertencia "Temporarily disabled Clean sensor area See Owner's Manual" (Deshabilitado temporalmente, limpie el área del sensor y consulte el Manual del propietario) sigue apareciendo en la pantalla, se debe revisar el sistema. Se recomienda que visite un distribuidor NISSAN para este servicio.

Condición C:

En la siguiente condición, se encenderá la luz de advertencia del sistema de Frenado Inteligente de Emergencia con detección de peatones DESACTIVADO y aparecerá el mensaje de advertencia "Driving Aids Temporarily limited Radar interference" (Ayudas para la conducción limitadas temporalmente, interferencia en el radar) en la pantalla de información del vehículo.

- Cuando el sensor de radar recibe interferencia de otra fuente de radar.

Medida a tomar

Cuando ya no exista la condición anterior, el sistema de Frenado Inteligente de Emergencia con detección de peatones se restablece automáticamente.

Condición D:

En la siguiente condición, se encenderá la luz de advertencia del sistema de Frenado Inteligente de Emergencia con detección de peatones DESACTIVADO y aparecerá el mensaje de advertencia "Driving Aids Temporarily limited Poor Visibility" (Ayudas para la conducción limitadas temporalmente, mala visibilidad) en la pantalla de información del vehículo.

- Luz intensa brilla en la parte delantera del vehículo.
- El área de la cámara del parabrisas está empañada o cubierta con suciedad, gotas de agua, hielo, nieve, etc. temporalmente.

Medida a tomar

Cuando ya no existan las condiciones anteriores, el sistema de Frenado Inteligente de Emergencia con detección de peatones se restablece automáticamente.

Condición E:

En la siguiente condición, se encenderá la luz de advertencia del sistema de frenado inteligente de emergencia con detección de peatones DESACTIVADO y aparecerá el mensaje de advertencia "Driving Aids temporarily limited Front Camera Too Hot" (Ayudas para la conducción limitadas temporalmente, cámara frontal muy caliente) en la pantalla de información del vehículo.

- La temperatura de la cámara frontal aumenta.

Medida a tomar

Cuando ya no existan las condiciones anteriores, el sistema de Frenado Inteligente de Emergencia con detección de peatones se restablece automáticamente.

Condición F:

En la siguiente condición, se encenderá la luz de advertencia del sistema de Frenado Inteligente de Emergencia con detección de peatones DESACTIVADO y aparecerá el mensaje de advertencia "Driving Aids temporarily limited" (Ayudas para la conducción limitadas temporalmente) en la pantalla de información del vehículo.

- Cuando la comprobación del sistema de la función de advertencia no termina normalmente.
- Cuando remolca el vehículo.

Medida a tomar

Cuando ya no existan las condiciones anteriores, el sistema de Frenado Inteligente de Emergencia con detección de peatones se restablece automáticamente.

Condición G:

Cuando el sistema de control dinámico del vehículo (VDC) está apagado, el sistema de Frenado Inteligente de Emergencia con sistema de detección de peatones no funcionará. En este caso, sólo funciona la señal visible y sonora. La luz de advertencia del sistema de Frenado Inteligente de Emergencia con detección de peatones DESACTIVADO (naranja) se encenderá,y aparecerá el mensaje de advertencia "Limited driver's aid VDC setting OFF" (Ayudas para el conductor limitadas, configuración de VDC en apagado) en la pantalla de información del vehículo.

Medida a tomar

Cuando el sistema VDC está encendido, el sistema de Frenado Inteligente de Emergencia con sistema de detección de peatones se restablecerá automáticamente.

FALLA DEL SISTEMA

Si el sistema de Frenado inteligente de emergencia con detección de peatones falla, se desactivará automáticamente, sonará una campanilla, la luz de advertencia del Sistema del frenado inteligente de emergencia con detección de peatones (naranja) se enciende y aparece el mensaje de advertencia "Malfunction See Owner's Manual" (Falla, consulte el Manual del propietario) en la pantalla de información del vehículo.

Medida a tomar

Si se enciende la luz de advertencia (anaranjada), estacione el vehículo en un lugar seguro, apague el motor y vuelva a arrancarlo. Si la luz de advertencia sigue encendida, haga que revisen el sistema de Frenado Inteligente de Emergencia con detección de peatones. Se recomienda que visite un distribuidor NISSAN para este servicio.

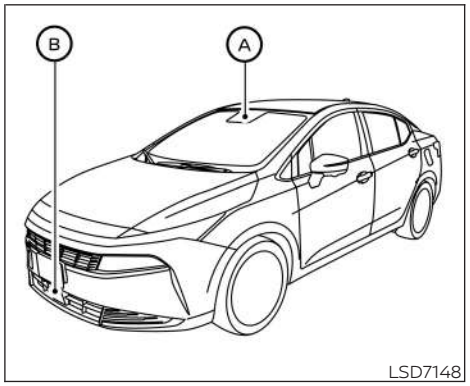

MANTENIMIENTO DEL SISTEMA

El sensor del radar está ubicado en la parte delantera del vehículo Ⓑ. La cámara se encuentra en la parte superior del parabrisas Ⓐ.

Para mantener el sistema de Frenado Inteligente de Emergencia con detección de peatones funcionando correctamente, asegúrese de cumplir con lo siguiente:

- Siempre mantenga limpias las áreas de los sensores de la defensa delantera/del emblema y el parabrisas.

- No golpee ni dañe las áreas alrededor de los sensores (por ejemplo, defensa, parabrisas).
- No cubra ni fije adhesivos, ni instale accesorios cerca de los sensores. Esto podría bloquear las señales del sensor o provocar fallas.
- No fije objetos metálicos (tumbaburros, etc.) cerca del sensor de radar. Esto podría causar fallas o desperfectos.
- No colocar materiales reflejantes, como papeles blancos o espejos, sobre el tablero de instrumentos. El reflejo de la luz solar podría afectar adversamente la capacidad de detección la unidad de cámara.
- No modifique, quite ni pinte el emblema o la defensa delantera. Antes de personalizar o restaurar la defensa delantera, se recomienda que visite a un distribuidor NISSAN.

Declaración de radiofrecuencia

Para México

IFT RVLCOAR15-0008
Continental ARS410 (ARS4-B)

ALERTA INTELIGENTE DE COLISIÓN FRONTAL (sólo si está equipada)

ADVERTENCIA

No seguir las advertencias e instrucciones relacionadas con el uso correcto del sistema de alerta inteligente de colisión frontal puede tener como consecuencias lesiones graves o fatales.

- **El sistema de alerta inteligente de colisión frontal puede ayudar a advertir al conductor antes de que ocurra un choque, pero no evitará un choque. Es responsabilidad del conductor permanecer alerta, manejar en forma segura y estar en control del vehículo en todo momento.**

El sistema de alerta inteligente de colisión frontal puede ayudar a avisarle al conductor cuando hay un frenado repentino de otro vehículo que viaja delante del vehículo que lo antecede en el mismo carril.

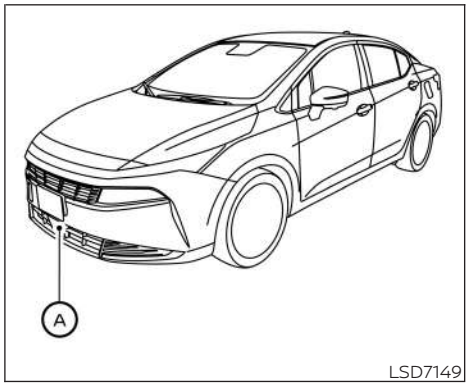

El sistema de Alerta Inteligente de Colisión Frontal utiliza un sensor del radar Ⓐ ubicado en la parte delantera del vehículo para medir la distancia con respecto al vehículo que va adelante en el mismo carril.

FUNCIONAMIENTO DEL SISTEMA DE ALERTA INTELIGENTE DE COLISIÓN FRONTAL

1. Indicador de detección de vehículo adelante
2. Luz de advertencia del sistema de Frenado Inteligente de Emergencia con detección de peatones

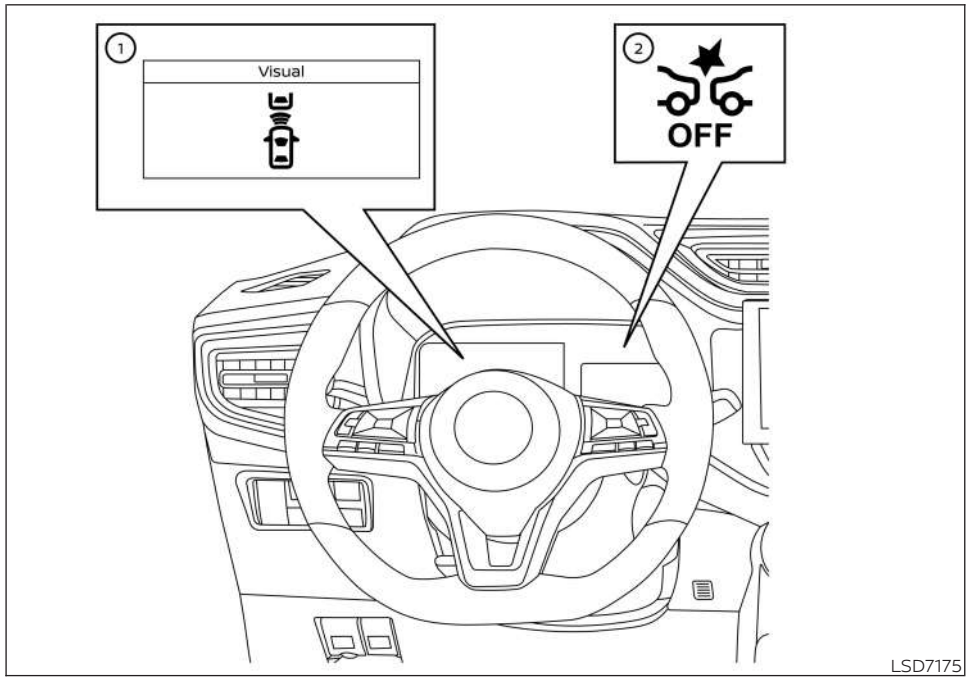

Pantalla de información del vehículo

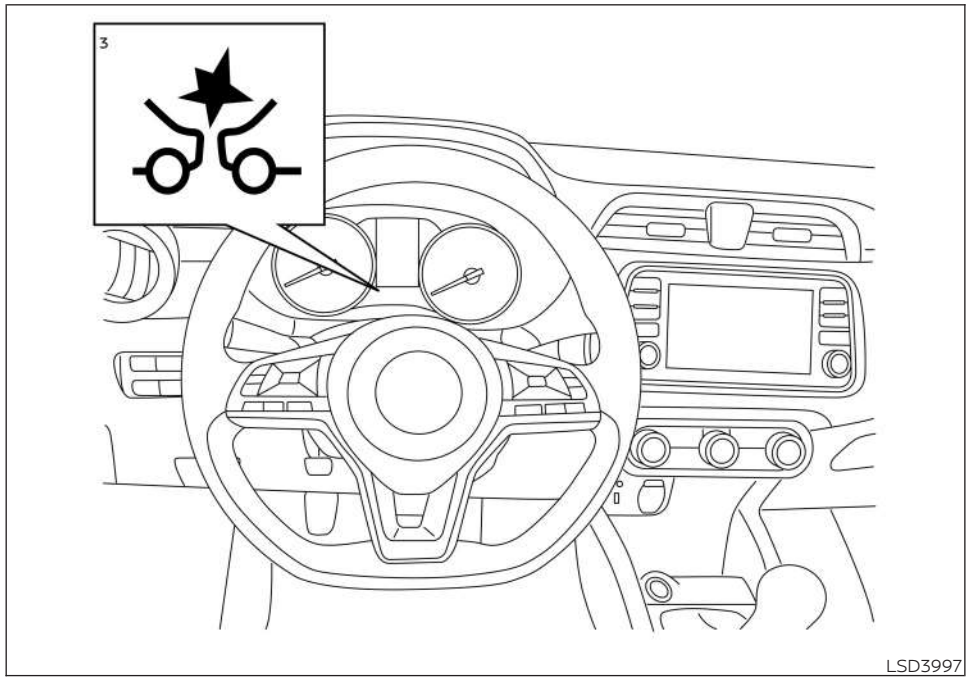

Computadora de viaje

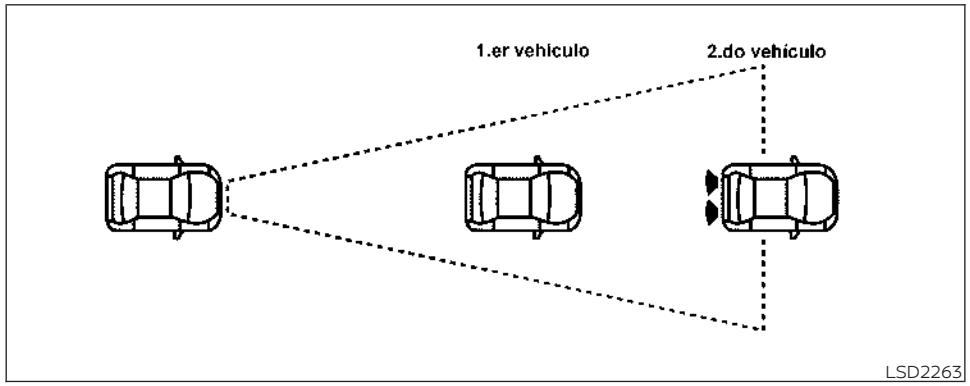

El sistema de alerta inteligente de colisión frontal funciona a velocidades superiores a aproximadamente 5 km/h (3 mph).

Si existe un riesgo posible de colisión frontal, el sistema de alerta inteligente de colisión frontal le advertirá al conductor haciendo parpadear el indicador de detección de vehículo adelante y emitiendo una alerta sonora.

ACTIVACIÓN/DESACTIVACIÓN DEL SISTEMA DE ALERTA INTELIGENTE DE COLISIÓN FRONTAL

Realice los pasos siguientes para ACTIVAR o DESACTIVAR el sistema de alerta inteligente de colisión frontal.

Para los vehículos equipados con la pantalla de información del vehículo:

1. Presione el botón ◀▶ hasta que se muestre "Settings" (Configuración) en la pantalla de información del vehículo. Utilice el botón ▲▼ para seleccionar "Driver Assistance" (Asistencia al conductor) y, luego, oprima el botón OK (Aceptar).
2. Seleccione "Emergency Braking" (Frenado de emergencia) y presione el botón OK (Aceptar) para encender o apagar el sistema.

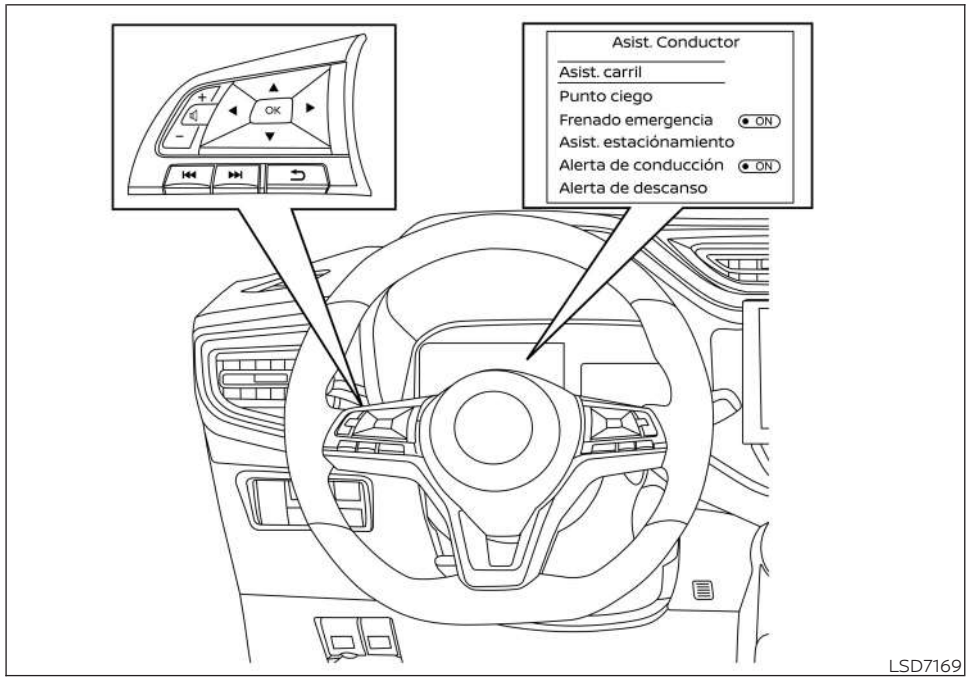

Pantalla de información del vehículo

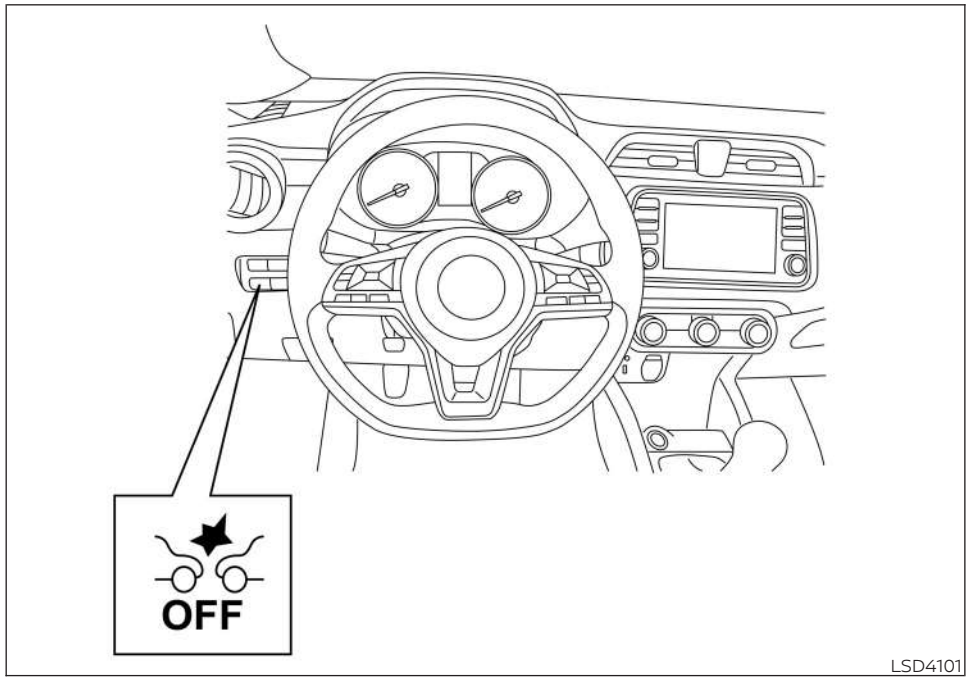

Computadora de viaje

Para los vehículos con el interruptor OFF (Apagado) de Frenado Inteligente de Emergencia (sólo si está equipado):

1. El sistema de advertencia Inteligente de Colisión Frontal se activa automáticamente.
2. Presione el interruptor de OFF (Apagado) del Frenado Inteligente de Emergencia con detección de peatones durante aproximadamente 3 segundos para DESACTIVAR o ACTIVAR el sistema de advertencia inteligente de colisión frontal.

Cuando se desactiva el sistema de alerta inteligente de colisión frontal, se ilumina la luz de advertencia del sistema de frenado inteligente de emergencia.

NOTAS:

- **El sistema de alerta inteligente de colisión frontal se encenderá de forma automática cuando se vuelva a arrancar el motor.**
- **El sistema de alerta inteligente de colisión frontal viene integrado en el sistema de Frenado Inteligente de Emergencia o de Frenado Inteligente de Emergencia con detección de peatones. No hay una selección independiente en la pantalla de información**

del vehículo para el sistema de alerta inteligente de colisión frontal. Cuando el sistema de Frenado Inteligente de Emergencia o de Frenado Inteligente de Emergencia con detección de peatones se desactiva, el Sistema de Alerta Inteligente de Colisión Frontal también lo hace.

- **El sistema de Frenado Inteligente de Emergencia con detección de peatones no se puede desactivar durante la conducción.**

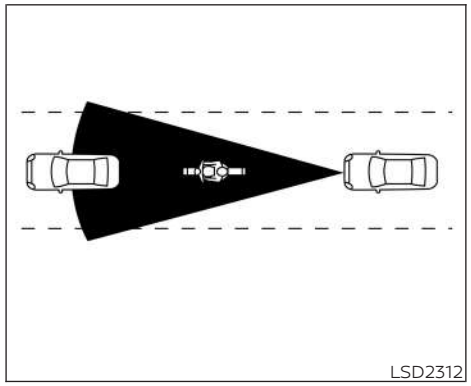

Ilustración A

LIMITACIONES DEL SISTEMA DE ALERTA INTELIGENTE DE COLISIÓN FRONTAL

ADVERTENCIA

A continuación se enumeran las limitaciones del sistema de alerta inteligente de colisión frontal. Si no se opera el vehículo de acuerdo con estas limitaciones del sistema se podrían producir lesiones graves o fatales.

- **El sistema de alerta inteligente de colisión frontal no puede detectar todos los vehículos en todas las condiciones.**
- **El sensor del radar no detecta los objetos siguientes:**
  - **Peatones, animales u obstáculos en el camino.**
  - **Vehículos que se aproximan de frente**
  - **Vehículos que cruzan**
- **(Ilustración A) El sistema de alerta inteligente de colisión frontal no funciona cuando el vehículo de adelante es un vehículo angosto, como una motocicleta.**
- **Puede que el sensor del radar no detecte un vehículo adelante en las condiciones siguientes:**
  - **Nieve o lluvia intensa**
  - **Si la suciedad, el hielo, la nieve u otro material cubren el sensor del radar.**
  - **Interferencia por otras fuentes de radar.**
  - **Nieve o salpicaduras del camino de vehículos que pasan.**
  - **Conducir en un túnel**

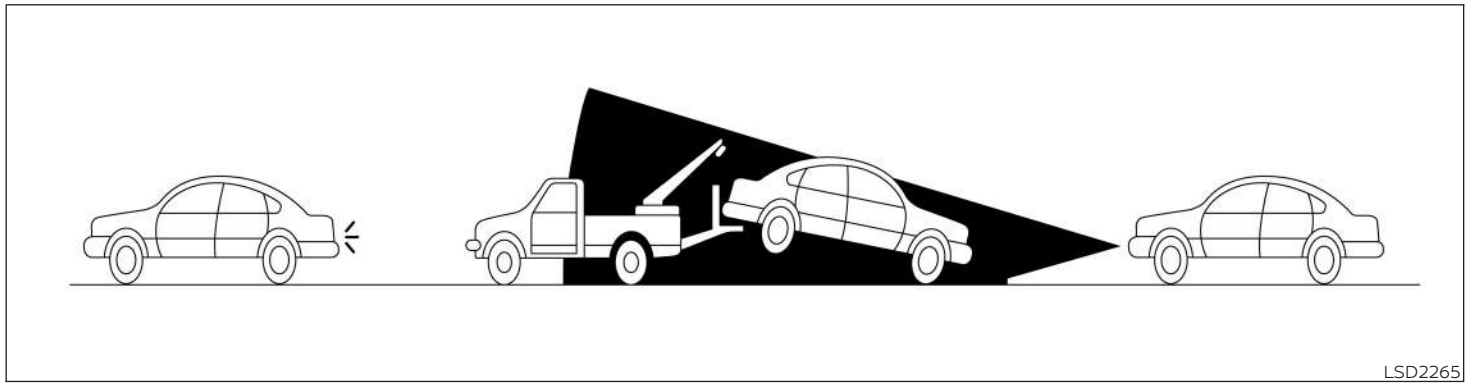

Ilustración B

- **(Ilustración B) Cuando el vehículo de adelante está siendo remolcado.**
- **(Ilustración C) Cuando la distancia al vehículo de adelante es muy poca, se obstruye la señal del sensor de radar.**
- **(Ilustración D) Al conducir en pendientes descendentes pronunciadas o en caminos con curvas cerradas.**

- **El sistema está diseñado para verificar automáticamente la funcionalidad del sensor, dentro de ciertas limitaciones. Es probable que el sistema no detecte algunas formas de obstrucciones del área del sensor como hielo, nieve, calcomanías, etc. En estos casos, el sistema podría no ser capaz de advertir al conductor de manera adecuada. Asegúrese de revisar y limpiar el área del sensor con regularidad.**

- **El ruido excesivo interferirá el sonido de la señal acústica de advertencia y es posible que no la escuche.**

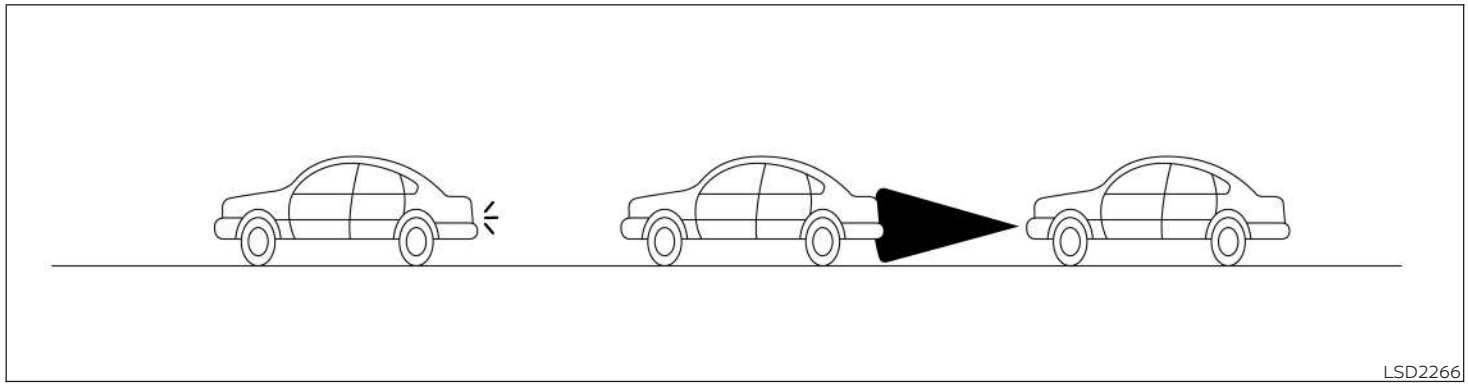

Ilustración C

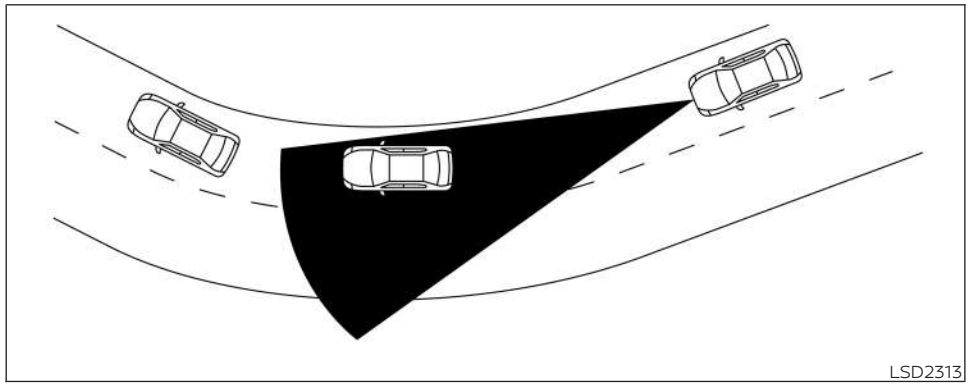

Ilustración D

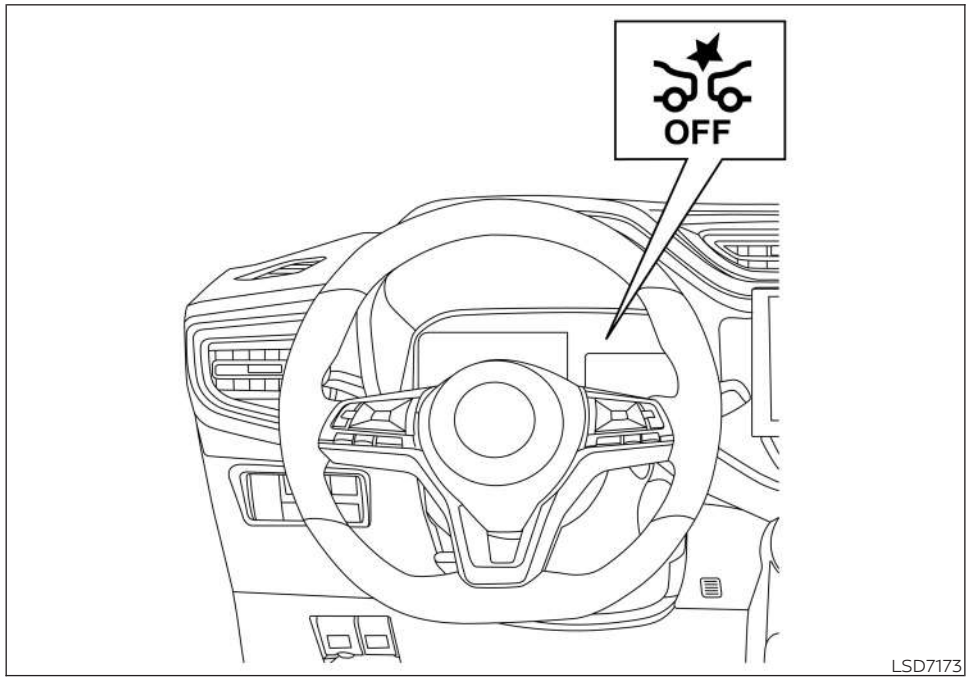

Pantalla de información del vehículo

SISTEMA TEMPORALMENTE NO DISPONIBLE

Condición A:

Cuando el sensor del radar recibe interferencia de otra fuente de radar, haciendo imposible detectar un vehículo adelante, el sistema de alerta inteligente de colisión frontal se desactiva automáticamente. La luz de advertencia del sistema de Frenado Inteligente de Emergencia con detección de peatones DESACTIVADO (naranja) se encenderá, y aparecerá el mensaje "Driving Aids Temporarily limited Radar interference" (Ayudas para la conducción limitadas temporalmente, interferencia en el radar) en la pantalla de información del vehículo.

Medida a tomar

Cuando desaparezcan las condiciones anteriores, el sistema de alerta inteligente de colisión frontal se restablecerá automáticamente.

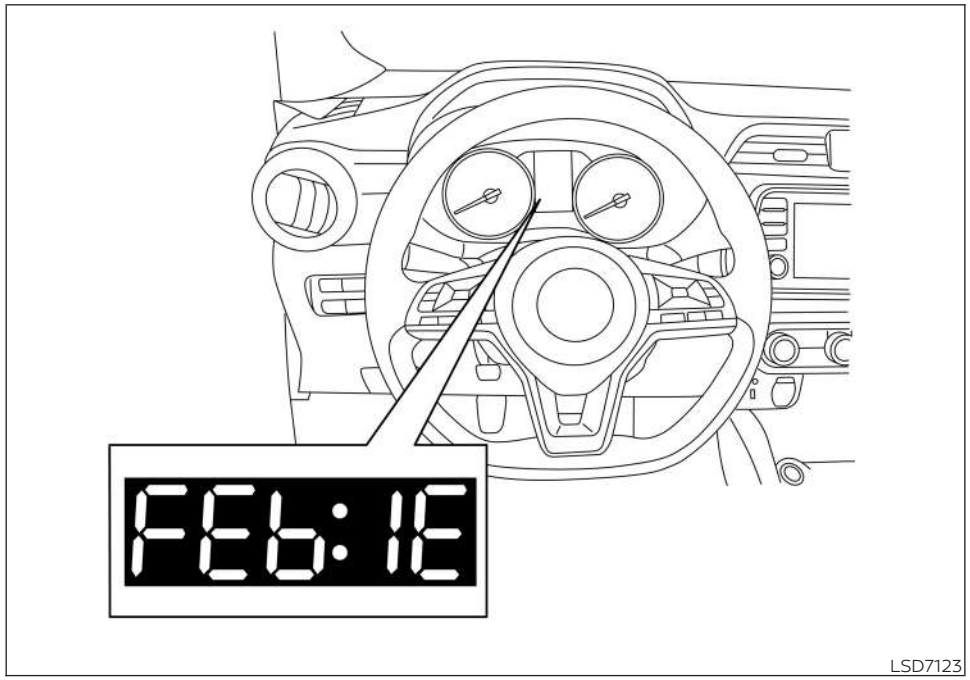

Computadora de viaje

Condición B:

El sistema de alerta inteligente de colisión frontal se desactiva de forma automática en las siguientes condiciones, las cuales hacen imposible detectar un vehículo adelante.

La luz de advertencia del sistema AEB con detección de peatones DESACTIVADO (naranja) se encenderá y aparecerá el mensaje de advertencia "Driving Aids Temporarily disabled Clean sensor area See Owner's Manual" (Ayudas para la conducción temporalmente inhabilitadas, limpie el área del sensor y consulte el Manual del propietario) en la pantalla de información del vehículo.

- Cuando el área del sensor de la parte delantera del vehículo se encuentra cubierta con suciedad o está obstruida

Acción por tomar:

Si la luz de advertencia (naranja) se enciende, detenga el vehículo en un lugar seguro, presione el botón Park (Estacionamiento) para activar la posición P (Estacionamiento) y apague el sistema. Limpie la cubierta del radar en la parte delantera del vehículo con un paño suave y vuelva a activar el sistema. Si la luz de advertencia continúa encendida, solicite la

revisión del sistema de alerta inteligente de colisión frontal. Se recomienda que visite un distribuidor NISSAN para este servicio.

- Cuando conduzca en carreteras con pocas estructuras o construcciones viales (por ejemplo, puentes extensos, el desierto, campos de nieve, conducción cerca de paredes extensas)

Acción por tomar:

Cuando desaparezcan las condiciones anteriores, el sistema de alerta inteligente de colisión frontal se restablecerá automáticamente.

Para obtener información adicional, consulte "Guía de diagnóstico (sólo transmisión continuamente variable)" (P. 156) o "Guía de diagnóstico (Sólo transmisión manual)" (P. 158).

FALLA DEL SISTEMA

Si el sistema de alerta inteligente de colisión frontal falla, se desactivará de forma automática, sonará una campanilla, se iluminará la luz de advertencia (naranja) del sistema de frenado inteligente de emergencia y aparecerá el mensaje de advertencia [Malfunction] (Falla) en la pantalla de información del vehículo.

Medida a tomar

Si se enciende la luz de advertencia (anaranjada), estacione el vehículo en un lugar seguro, apague el motor y vuelva a arrancarlo. Si la luz de advertencia continúa encendida, solicite la revisión del sistema de alerta inteligente de colisión frontal. Se recomienda que visite un distribuidor NISSAN para este servicio.

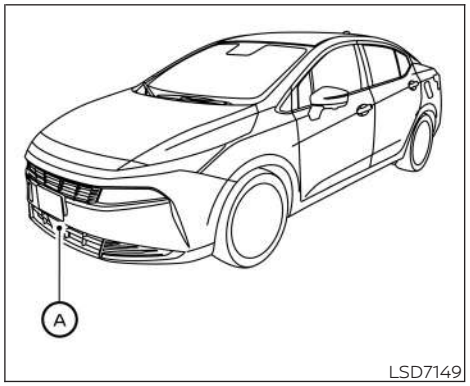

MANTENIMIENTO DEL SISTEMA

El sensor Ⓐ está ubicado en la parte delantera del vehículo.

Para mantener el sistema funcionando correctamente, tenga en cuenta lo siguiente:

- Siempre mantenga el área del sensor de la defensa delantera/del emblema limpia.
- No golpee, ni dañe las áreas alrededor del sensor.
- No cubra ni fije adhesivos u objetos similares en la defensa delantera cerca del área del sensor. Esto podría causar fallas o desperfectos.

- No fije objetos metálicos (tumbaburros, etc.) cerca del área del sensor. Esto podría causar fallas o desperfectos.
- No modifique, quite ni pinte el emblema o la defensa delantera. Antes de personalizar o restaurar la defensa delantera, se recomienda que visite a un distribuidor NISSAN.

Declaración de radiofrecuencia

Para México

IFT RVLCOAR15-0008
Continental ARS410 (ARS4-B)

MONITOR INTELIGENTE DE ALERTA AL CONDUCTOR (si está equipado)

ADVERTENCIA

No seguir las advertencias e instrucciones relacionadas con el uso correcto del sistema monitor inteligente de alerta al conductor puede dar como resultado lesiones graves o fatales.

- **El sistema monitor inteligente de alerta al conductor es únicamente una advertencia para informar al conductor sobre la falta de atención o el estado de somnolencia. No dirigirá el vehículo, ni prevendrá la pérdida de su control.**
- **El sistema monitor inteligente de alerta al conductor no detecta ni proporciona una alerta de falta de atención o fatiga del conductor en todas las situaciones.**
- **Es responsabilidad del conductor:**
  - **permanecer alerta,**
  - **conducir en forma segura,**
  - **mantener el vehículo en el carril en el que circula,**
  - **mantener el control del vehículo en todo momento,**
  - **evitar conducir cuando está cansado,**
  - **evitar distracciones (enviar mensajes de texto, etc).**

El sistema monitor inteligente de alerta al conductor ayuda a alertar al conductor si el sistema detecta falta de atención o fatiga durante la conducción.

El sistema monitorea el estilo de conducción y el comportamiento de la dirección durante un período de tiempo, y detecta cambios en el patrón normal. Si el sistema detecta que la atención del conductor disminuye durante un período de tiempo, el sistema utiliza una advertencia audible y visual para sugerir que el conductor tome un descanso.

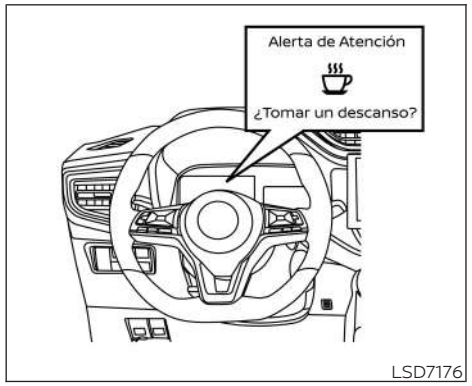

FUNCIONAMIENTO DEL SISTEMA MONITOR INTELIGENTE DE ALERTA AL CONDUCTOR

Si el sistema detecta fatiga del conductor o que la atención del conductor está disminuyendo, aparece el mensaje "Take a break?" (¿Tomar un descanso?) en la pantalla de información del vehículo y suena una campanilla cuando el vehículo se conduce a velocidades mayores de 60 km/h (37 mph).

El sistema monitorea continuamente la atención del conductor y puede proporcionar múltiples advertencias por viaje.

El sistema se restablece y comienza a evaluar el estilo de conducción y el comportamiento de la dirección cuando el interruptor de encendido se cicla de la posición ON (Encendido) a la posición OFF (Apagado) y nuevamente a la posición ON (Encendido).

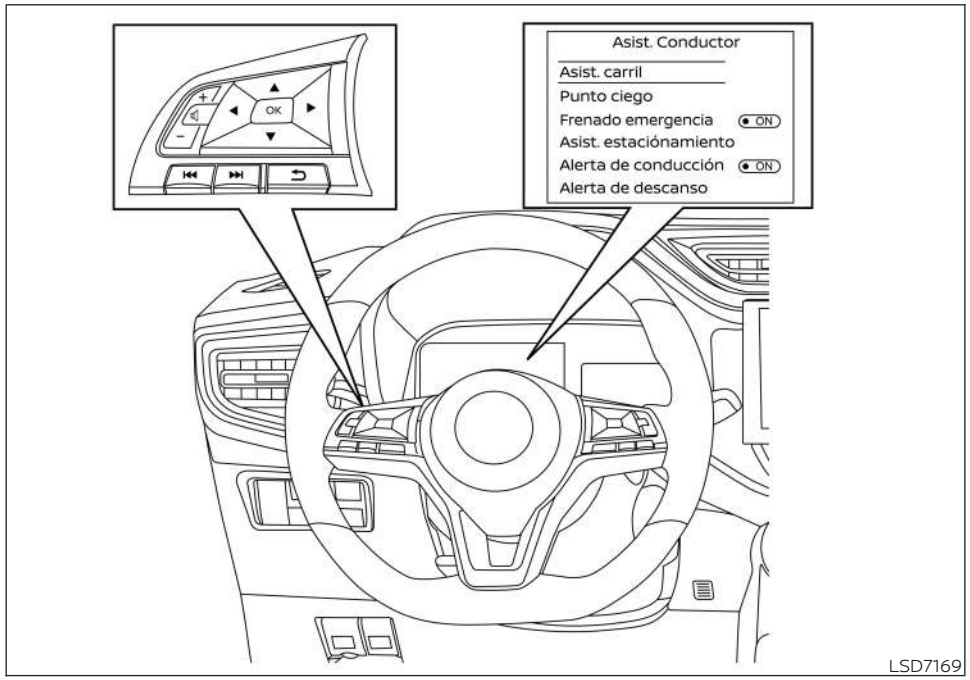

CÓMO ACTIVAR/DESACTIVAR EL SISTEMA MONITOR INTELIGENTE DE ALERTA AL CONDUCTOR

Realice los pasos a continuación para activar o desactivar el sistema monitor inteligente de alerta al conductor.

1. Presione el botón ◀▶ hasta que aparezca "Settings" (Configuración) en la pantalla de información del vehículo y luego presione el botón OK (Aceptar). Utilice el botón ▲▼ para seleccionar "Driver Assistance" (Asistencia al conductor) y luego oprima el botón OK (Aceptar).
2. Seleccione "Driver Alertness" (Alerta del conductor) y presione el botón "OK" (Aceptar).

NOTAS:
La configuración se mantiene incluso si el motor se vuelve a arrancar.

LIMITACIONES DEL SISTEMA MONITOR INTELIGENTE DE ALERTA AL CONDUCTOR

ADVERTENCIA

A continuación, se enumeran las limitaciones del sistema monitor inteligente de alerta al conductor. Si no se opera el vehículo de acuerdo con estas limitaciones del sistema se podrían producir lesiones graves o fatales.

- **Es posible que el sistema monitor inteligente de alerta al conductor no funcione correctamente y no proporcione una alerta en las condiciones mencionadas a continuación:**
  - **Malas condiciones de la carretera como una superficie dispareja de la carretera o baches.**
  - **Fuerte viento lateral.**
  - **Si tiene que adoptar un estilo de conducción deportiva con velocidades más altas en las curvas o mayores tasas de aceleración.**
  - **Cambios frecuentes de carril o de la velocidad del vehículo.**
- **El sistema monitor inteligente de alerta al conductor no proporcionará una alerta bajo las siguientes condiciones:**
  - **Velocidades del vehículo menores de 60 km/h (37 mph).**
  - **Lapsos cortos de atención.**
  - **Distracciones instantáneas, como dejar caer un objeto.**

Falla del sistema

Si el sistema de monitor inteligente de alerta al conductor falla, aparecerá el mensaje de advertencia del sistema en la pantalla de información del vehículo y la función se detendrá automáticamente.

Medida a tomar

Detenga el vehículo en una ubicación segura, ponga el vehículo en la posición P (Estacionamiento), apague el motor y vuelva a arrancarlo. Si el mensaje de advertencia del sistema continúa apareciendo, haga revisar el sistema. Se recomienda que visite un distribuidor NISSAN para este servicio.

PROGRAMA DE ASENTAMIENTO

⚠PRECAUCIÓN

Durante los primeros 2,000 km (1,200 millas), siga estas recomendaciones para obtener el máximo rendimiento del motor y asegurar la futura confiabilidad y economía de su vehículo nuevo. Si no sigue estas recomendaciones, el resultado puede ser una menor vida útil del motor y un menor desempeño del motor.

- Evite manejar por períodos prolongados a velocidad constante, ya sea rápida o lentamente, y no haga funcionar el motor a más de 4,000 rpm.
- No acelere a fondo en ninguna velocidad.
- Evite arranques rápidos.
- Evite frenados bruscos, en la medida de lo posible.

AUMENTO DEL RENDIMIENTO DE COMBUSTIBLE

NISSAN recomienda los siguientes métodos para aumentar el rendimiento de combustible en sus vehículos. Todas estas recomendaciones pueden ayudarlo a lograr un mayor nivel de ahorro de combustible en su vehículo.

- Acelere suave y lentamente. Mantenga las velocidades de crucero con una posición de aceleración constante.
- Maneje a velocidades moderadas en las autopistas. Manejar a altas velocidades reduce el rendimiento de combustible.
- Evite las paradas y el frenado innecesario. Mantenga una distancia segura cuando esté detrás de otros vehículos.
- Use un rango de velocidad adecuado que se ajuste a las condiciones de la carretera. En caminos nivelados, cambie a una velocidad más alta en cuanto sea posible.
- Evite que el motor funcione en marcha mínima en forma innecesaria.
- Mantenga el motor afinado.
- Siga los programas de mantenimiento recomendados.
- Mantenga las llantas infladas con la presión correcta. La baja presión en las llantas aumenta el desgaste y reduce el rendimiento de combustible.
- Mantenga las ruedas correctamente alineadas. La alineación incorrecta aumenta el desgaste de las llantas y reduce el rendimiento de combustible.
- El funcionamiento del aire acondicionado reduce el rendimiento de combustible. Use el aire acondicionado sólo cuando sea necesario.
- Cuando se conduce a velocidades de autopista, es más económico el uso del aire acondicionado; deje las ventanillas cerradas para reducir la resistencia.
- Use el aceite del motor con la viscosidad recomendada. Para obtener información adicional, consulte "Número de viscosidad SAE recomendado" (P. 462).

ESTACIONAMIENTO NORMAL Y EN PENDIENTES

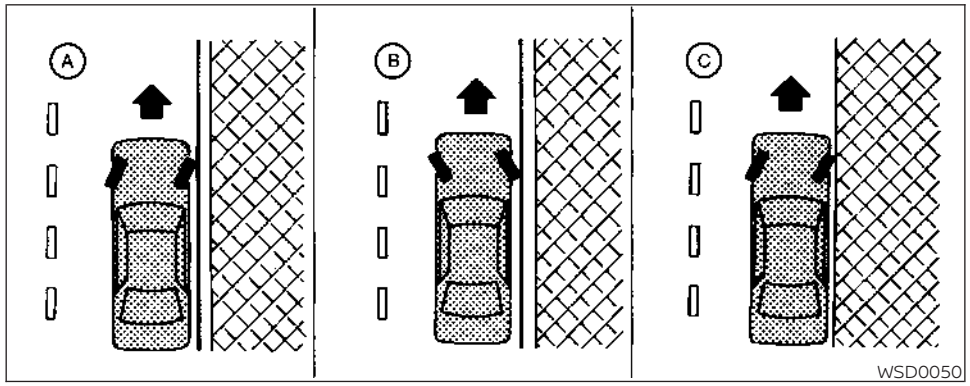

⚠ADVERTENCIA

- **No detenga ni estacione el vehículo sobre materiales inflamables, como pasto seco, papeles o trapos. Pueden encenderse y provocar un incendio.**
- **Los procedimientos de estacionamiento seguro requieren que el freno de estacionamiento esté puesto y que la transmisión esté en la posición P (Estacionamiento). Si esto no se hace, el vehículo puede moverse inesperadamente y provocar un accidente. Asegúrese de que la palanca de cambios se haya colocado lo más adelante posible y no se pueda mover sin pisar el pedal de los frenos.**
- **Nunca deje el motor funcionando cuando el vehículo no esté vigilado.**
- **No deje a niños solos en el interior del vehículo. Podrían activar interruptores o controles, o mover el vehículo sin saberlo. Los niños sin supervisión pueden verse involucrados en graves accidentes.**
- **Para ayudar a evitar el riesgo de lesiones graves o fatales mediante el funcionamiento no deseado del vehículo o de sus sistemas, no deje niños, personas que requieren asistencia o mascotas solos en el vehículo. Además, la temperatura dentro de un vehículo cerrado en un día caluroso puede elevarse rápidamente como para causar un riesgo importante de lesiones o muerte para las personas y las mascotas.**

1. Aplique firmemente el freno de estacionamiento.
2. Mueva la palanca de cambios a la posición P (Estacionamiento).
3. Cuando esté estacionado en una pendiente, es recomendable girar las ruedas según se ilustra para evitar que el vehículo ruede en la calle.
   - **CUESTA ABAJO CON BANQUETA Ⓐ:**
     Gire las ruedas hacia la banqueta y mueva el vehículo hacia adelante, hasta que la rueda del lado de la banqueta la toque levemente.
   - **CUESTA ARRIBA CON BANQUETA Ⓑ:**
     Gire las ruedas hacia el camino y mueva el vehículo hacia atrás hasta que la rueda del lado de la banqueta la toque levemente.

- **CUESTA ARRIBA O ABAJO, SIN BANQUETA Ⓒ:**
  Gire las ruedas hacia un lado del camino, de modo que si el vehículo se mueve, se aleje del centro del camino.

4. Coloque el interruptor de encendido en la posición LOCK (Bloqueo).

ARRASTRE DE UN REMOLQUE

No utilice su vehículo para arrastrar un remolque.

REMOLQUE DE CAMA PLANA DEL VEHÍCULO

ARRASTRE SOBRE EL PISO

El remolque de su vehículo con las cuatro ruedas en el suelo a veces se denomina remolque de cama plana, remolque caído o remolque de 4 ruedas hacia abajo. En ocasiones, este método se usa cuando se arrastra un vehículo detrás de una caravana, como por ejemplo, una casa rodante.

⚠ PRECAUCIÓN

- **Si no sigue estas recomendaciones, puede haber graves daños en la transmisión.**
- **Cuando arrastre el vehículo sobre el piso, siempre hágalo hacia adelante, nunca hacia atrás.**
- **Nunca remolque el vehículo con tracción delantera con las ruedas delanteras en el suelo. Hacerlo así puede causar daños graves y costosos al tren motriz.**
- **NO remolque ningún vehículo con transmisión continuamente variable con las cuatro ruedas en el suelo (remolque de cama plana). Si lo hace, se DAÑARÁN las partes internas de la transmisión debido a la falta de lubricación.**

- **Para obtener información adicional, consulte "Arrastre del vehículo" (P. 409).**

TRANSMISIÓN CONTINUAMENTE VARIABLE (CVT) (solo si está equipado)

Para arrastrar un vehículo equipado con CVT, **DEBE** colocar plataformas rodantes debajo de las ruedas de tracción del vehículo arrastrado. **Siempre** siga las recomendaciones del fabricante de la plataforma rodante cuando utilice el producto.

TRANSMISIÓN MANUAL (T/M) (si está equipada)

- Siempre remolque el vehículo con la T/M en la posición N (Neutro).
- Una vez recorridos 805 km (500 millas) con el remolque, arranque y haga funcionar en marcha mínima el motor con la transmisión en N (Neutral) durante dos minutos. Si no puede dejar en marcha mínima el motor cada 805 km (500 millas) de remolque puede causar un daño a las piezas internas de la transmisión.

⚠ADVERTENCIA

- **Si el motor no está en marcha o se apaga mientras maneja, el servomecanismo eléctrico de la dirección dejará de funcionar. La dirección se hará más dura.**
- **Cuando se ilumina la luz de advertencia de la dirección asistida con el motor en funcionamiento, no habrá asistencia eléctrica para la dirección. Aun así podrá controlar el vehículo, pero la dirección se pondrá mucho más dura. Haga que revisen el sistema de dirección asistida. Se recomienda que visite un distribuidor NISSAN para este servicio.**

El sistema de dirección asistida está diseñado para proporcionar asistencia eléctrica mientras maneja, para maniobrar el volante de la dirección con muy poca fuerza.

Cuando el volante de la dirección se maniobra repetidamente o continuamente mientras está estacionado o manejando a velocidad muy baja, se reducirá la asistencia eléctrica para el volante de la dirección. Esto evitará el sobrecalentamiento del sistema de dirección asistida y lo protegerá para que no se dañe. Cuando la asistencia eléctrica se reduce, el funcionamiento del volante de la dirección se hará más pesado. Cuando baje la temperatura del sistema de dirección asistida, el nivel de asistencia eléctrica volverá a la normalidad. Evite repetir maniobras con el volante de la dirección que pueden generar un sobrecalentamiento del sistema de dirección asistida.

Es posible que escuche un sonido cuando el volante de la dirección se maniobre con rapidez. Sin embargo, esto no es una falla.

Si esta luz se enciende cuando el motor está en marcha, puede significar que el sistema de dirección asistida no funciona correctamente y puede requerir servicio. Haga que revisen el sistema de dirección asistida. Se recomienda que visite un distribuidor NISSAN para este servicio.

Cuando la luz de advertencia de la dirección asistida se enciende con el motor en funcionamiento, no habrá asistencia para la dirección, pero todavía tendrá el control del vehículo. En este momento, para usar el volante de la dirección se requiere un mayor esfuerzo, en especial, en giros forzados y a baja velocidad.

Para obtener información adicional, consulte "Luz de advertencia de la dirección asistida" (P. 88).

SISTEMA DE FRENOS

El sistema de frenos cuenta con dos circuitos hidráulicos separados. Si uno funciona incorrectamente, igualmente podrá frenar con dos ruedas.

PRECAUCIONES PARA EL FRENO

Servofrenos por vacío

El servofreno ayuda a frenar utilizando el vacío del motor. Si el motor se apaga, puede detener el vehículo pisando el pedal de los frenos. Sin embargo, se requerirá mayor presión del pie en el pedal de los frenos para detener el vehículo y la distancia de frenado será mayor.

Uso de los frenos

Para reducir el desgaste de los frenos y evitar que éstos se sobrecalienten, disminuya la velocidad y realice un cambio descendente antes de bajar una pendiente o cuesta pronunciada. Los frenos sobrecalentados pueden reducir el desempeño de los mismos, y como consecuencia se puede perder el control del vehículo.

⚠ADVERTENCIA

- **Cuando maneje en una superficie resbalosa, tenga cuidado al frenar, acelerar o realizar cambios descendentes. El frenado o acelerado abrupto puede hacer que las ruedas derrapen y resultar en un accidente.**
- **Si el motor no está en marcha o se apaga mientras maneja, el servomecanismo eléctrico de los frenos dejará de funcionar. El frenado será más duro.**

Frenos mojados

Para secar los frenos, maneje el vehículo a una velocidad segura mientras presiona levemente el pedal de los frenos para que éstos se calienten. Realice esto hasta que los frenos vuelvan a la normalidad. Evite manejar el vehículo a altas velocidades mientras los frenos no funcionen correctamente.

Asentamiento del freno de estacionamiento

Asiente las zapatas del freno de estacionamiento cada vez que el efecto de frenado del freno de estacionamiento se vea debilitado o cuando se reemplacen las zapatas o los tambores/rotores del freno, con el fin de garantizar el mejor desempeño de los frenos.

SISTEMA DE FRENOS ANTIBLOQUEO (ABS)

⚠ADVERTENCIA

- **El sistema de frenos antibloqueo (ABS) es un dispositivo de gran tecnología, pero no puede evitar accidentes como resultado de la falta de atención o técnicas de manejo peligrosas. Puede ayudar a mantener el control del vehículo cuando se frena en superficies resbalosas. Recuerde que las distancias de frenado en estas condiciones serán mayores que en las superficies normales incluso con ABS. Las distancias de frenado pueden ser mayores en caminos irregulares, de grava o cubiertos con nieve, o si está utilizando cadenas para llantas. Siempre mantenga una distancia segura con el vehículo que esté delante de usted. Finalmente, el conductor es el responsable de la seguridad.**

- **El tipo y estado de las llantas también puede afectar la eficiencia del frenado.**
  - **Cuando reemplace las llantas, instale sólo el tamaño especificado en las cuatro ruedas.**
  - **Cuando instale una llanta de refacción, asegúrese de que el tamaño y tipo sean los correctos, según lo especificado en la etiqueta de las llantas. Para obtener información adicional, consulte "Placa de llantas" (P. 467).**
  - **Para obtener más información, consulte "Ruedas y llantas" (P. 445).**

Uso del sistema

Mantenga pisado el pedal de los frenos. Pise el pedal de los frenos ejerciendo presión uniforme firme, pero no bombee los frenos. El sistema de frenos antibloqueo funcionará para evitar que las ruedas se bloqueen. Maniobre la dirección del vehículo para evitar los obstáculos.

⚠ADVERTENCIA

No bombee el pedal de los frenos. Si lo hace, puede incrementar la distancia de frenado.

Autodiagnóstico

El sistema de frenos antibloqueo (ABS) incluye sensores electrónicos, bombas electrónicas, solenoides hidráulicos y una computadora. La computadora posee una función de diagnóstico incorporada que prueba el sistema cada vez que se pone en marcha el motor y se mueve el vehículo lentamente hacia delante o en reversa. Cuando ocurre el autodiagnóstico, se puede escuchar un sonido metálico sordo y sentir una pulsación en el pedal de los frenos. Esto es normal y no indica una falla. Si la computadora detecta una falla, desactiva el sistema ABS y enciende la luz de advertencia en el tablero de instrumentos. El sistema de frenos entonces funciona normalmente, pero sin asistencia antibloqueo.

Si la luz de advertencia del ABS se enciende durante la autoprueba o mientras conduce, haga que revisen el vehículo. Se recomienda que visite un distribuidor NISSAN para este servicio.

Funcionamiento normal

El sistema de frenos antibloqueo (ABS) funciona a velocidades superiores a 5 a 10 km/h (3 a 6 mph). La velocidad varía según las condiciones de la carretera.

Cuando el sistema ABS detecta que una o más ruedas están a punto de bloquearse, el actuador rápidamente aplica y libera la presión hidráulica. Esta acción es similar a bombear muy rápidamente los frenos. Puede percibir una pulsación en el pedal de los frenos y escuchar un ruido desde abajo del cofre o sentir una vibración del actuador cuando el mismo está en funcionamiento. Esto es normal e indica que el ABS está funcionando correctamente. Sin embargo, la pulsación puede indicar que las condiciones de la carretera son peligrosas y se debe tener cuidado extremo al manejar.

SISTEMA DE CONTROL DINÁMICO DEL VEHÍCULO (VDC)

SERVOMECANISMO DE FRENO

⚠ADVERTENCIA

El servomecanismo de freno es sólo una ayuda que facilita el frenado y no es un dispositivo de advertencia o prevención de choques. Es responsabilidad del conductor permanecer alerta, manejar en forma segura y estar en control del vehículo en todo momento.

⚠ADVERTENCIA

- **El sistema VDC está diseñado para ayudar al conductor a mantener la estabilidad, pero no previene los accidentes causados por maniobras bruscas de dirección a altas velocidades, ni por usar técnicas de manejo irresponsables o peligrosas. Reduzca la velocidad del vehículo y sea especialmente cuidadoso al conducir y dar vueltas en superficies resbaladizas y siempre conduzca con cuidado.**
- **No modifique la suspensión del vehículo. Si algunas piezas de la suspensión, como amortiguadores, columnas, muelles, barras estabilizadoras, bujes y ruedas, no son las que NISSAN recomienda para su vehículo, o están en muy malas condiciones, es probable que el sistema VDC no funcione correctamente. Esto podría afectar negativamente la maniobrabilidad del vehículo y es probable que destelle la luz indicadora .**
- **Si algunas piezas relacionadas con los frenos, como pastillas de freno, rotores y cálipers no son las que NISSAN recomienda o están en muy malas condiciones, es posible que el sistema VDC no funcione correctamente y que la luz indicadora se ilumine.**
- **Si las piezas relacionadas con el control del motor no son las que NISSAN recomienda o están en muy malas condiciones, es posible que la luz indicadora se encienda.**
- **Al conducir en superficies extremadamente inclinadas, como curvas con mucho peralte, es probable que el sistema VDC no funcione correctamente y que destelle la luz indicadora . No conduzca en este tipo de caminos.**
- **Al conducir en una superficie inestable, como un plato giratorio, un transbordador, un elevador o una rampa, es posible que se destelle la luz indicadora . Esto no es una falla. Vuelva a arrancar el motor después de conducir en una superficie estable.**
- **Si usa ruedas o llantas distintas de las que NISSAN recomienda, es probable que el sistema VDC no funcione correctamente y que se la luz indicadora destelle.**

- **El sistema VDC no es sustituto de llantas especiales para el invierno ni de cadenas para llantas en carreteras cubiertas de nieve.**

DISTRIBUCIÓN DE LA FUERZA DE FRENADO

Al frenar en una curva, el sistema optimiza la distribución de la fuerza en cada una de las cuatro ruedas, dependiendo del radio de viraje.

SISTEMA DE ASISTENCIA DE ARRANQUE EN PENDIENTES

ADVERTENCIA

- **Nunca confíe únicamente en el sistema de asistencia de arranque en pendientes para prevenir que el vehículo ruede hacia atrás en una pendiente. Maneje siempre con cuidado y poniendo atención. Pise el pedal de los frenos cuando el vehículo esté detenido en una pendiente pronunciada. Sea particularmente cuidadoso cuando se detenga en una pendiente cubierta de hielo o fango. Si no toma estas medidas para impedir que el vehículo ruede hacia atrás, puede perder el control de este y sufrir heridas graves e incluso la muerte.**
- **El sistema de asistencia de arranque en pendientes no está diseñado para sostener el vehículo cuando está detenido en una pendiente. Pise el pedal de los frenos cuando el vehículo esté detenido en una pendiente pronunciada. De no hacerlo así, el vehículo puede rodar hacia atrás y causar un choque o lesiones graves.**
- **Posiblemente la asistencia de arranque en pendientes no pueda impedir que el vehículo ruede hacia atrás en una pendiente, sin importar las condiciones de carga o del camino. Esté siempre alerta para pisar el pedal de los frenos e impedir que el vehículo ruede hacia atrás. Si no lo hace podría sufrir un choque o graves lesiones personales.**

Cuando el vehículo se detiene en una pendiente, el sistema de asistencia de arranque en pendientes mantiene aplicados los frenos automáticamente. Esto evita que el vehículo ruede hacia atrás durante el tiempo que el conductor tarda en soltar el pedal de freno y aplicar el acelerador.

La asistencia de arranque en pendientes operará automáticamente en estas condiciones:

- Mueve la palanca de cambios a una marcha de avance o reversa.
- El vehículo está detenido por completo en una pendiente mediante la aplicación de los frenos.

El tiempo máximo de espera es de 2 segundos. Después de 2 segundos, el vehículo comenzará a rodar hacia atrás y la asistencia de arranque en pendientes dejará de funcionar por completo.

SISTEMA SONAR TRASERO (RSS)

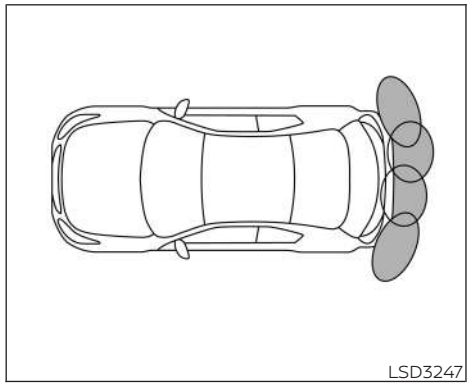

El RSS emite un tono para informar al conductor que hay obstáculos cerca de la defensa.

Cuando la tecla "DISPLAY" (Pantalla) está activada, la vista de sonar aparecerá automáticamente en la pantalla táctil. Aparecerá una vista adicional del estado del sistema sonar en la pantalla de información del vehículo (sólo si está equipada) como referencia.

ADVERTENCIA

- **El RSS es una comodidad, pero no debe confiar sólo en él para estacionarse correctamente.**
- **El conductor es siempre el responsable de la seguridad durante el estacionamiento y otras maniobras. Siempre mire alrededor y revise que puede moverse con seguridad, antes de estacionarse.**
- **Lea y comprenda las limitaciones del RSS que se incluyen en esta sección. Los colores del indicador del sonar de esquina y las líneas guía de distancia en la vista trasera indican diferentes distancias hasta el objeto.**
- **El clima inclemente o fuentes ultrasónicas como un lavacoches automático, los frenos de aire comprimido de un camión o un taladro neumático, pueden afectar el funcionamiento del sistema; esto puede incluir pérdida de desempeño o falsas activaciones.**
- **Esta función está diseñada para ayudar al conductor a detectar objetos inmóviles grandes y evitar dañar el vehículo.**
- **Este sistema no está diseñado para prevenir el contacto con objetos pequeños o en movimiento. Siempre muévase lentamente. El sistema no detecta objetos pequeños por debajo de la defensa, y puede no detectar objetos cercanos a la defensa o que estén en el suelo.**
- **Es posible que el sistema no detecte los siguientes objetos: objetos suaves como nieve, trapos, algodón, vidrio, lana, etc.; objetos delgados como cuerdas, cables y cadenas, etc.; u objetos en forma de cuña.**

Si su vehículo sufre daños en la cubierta de la defensa, dejándola mal alineada o doblada, la zona de detección puede alterarse causando medición inexacta de obstáculos o falsas alarmas.

PRECAUCIÓN

- **El ruido excesivo (como el volumen de sistema de audio o una ventanilla abierta de vehículo) puede impedirle escuchar el tono.**

- **Mantenga los sensores del sonar (situados en la cubierta de la defensa) libres de nieve, hielo y acumulaciones de suciedad. No limpie los sensores con objetos filosos. Si los sensores están cubiertos, la exactitud de la función de sonar disminuirá.**

OPERACIÓN DEL SISTEMA

El sistema informa mediante una alerta visual y audible que hay obstáculos en la parte trasera cuando la palanca de cambios está en la posición R (Reversa).

El sistema se desactiva a velocidades de más de 10 km/h (6 mph). Se reactiva a velocidades más bajas.

El tono intermitente se detendrá después de 3 segundos cuando solamente el sensor de esquina detecte un obstáculo y la distancia no cambie. El tono se detendrá cuando el obstáculo se aleje del vehículo.

Cuando se detecta el objeto, el indicador (verde) aparece y destella y el tono suena de manera intermitente. Cuando el vehículo se acerca al objeto, el color del indicador cambia a amarillo y la velocidad del destello aumenta. Cuando el vehículo está muy cerca del objeto, el indicador deja de destellar y cambia a rojo, y el tono suena de manera continua.

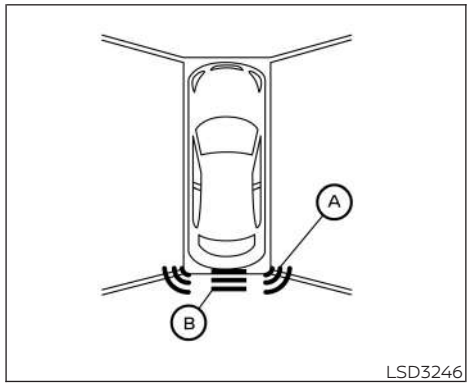

Cuando la esquina del vehículo se acerca a un objeto, aparece el indicador de sonar de esquina Ⓐ. Cuando el centro del vehículo se aproxima a un objeto, aparece el indicador de sonar central Ⓑ.

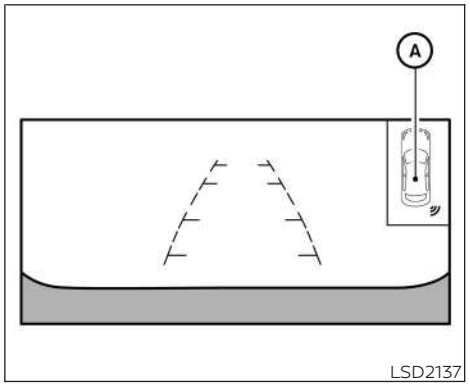

Los indicadores del sistema Ⓐ aparecerán cuando el vehículo se acerque a un objeto.

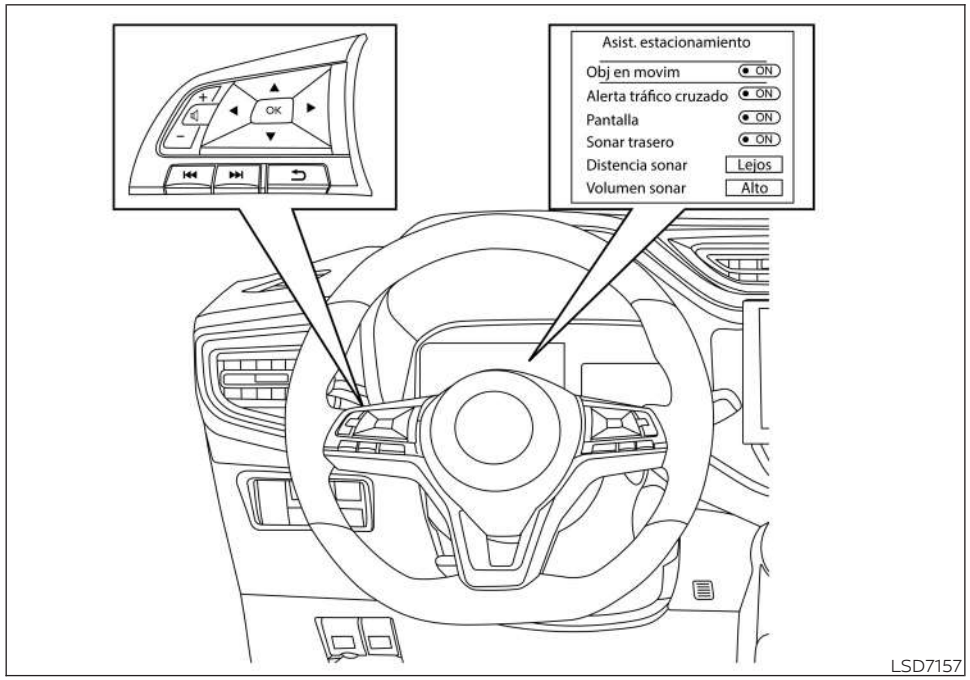

Pantalla de información del vehículo

CÓMO HABILITAR/DESHABILITAR EL SISTEMA DE SONAR

El sistema se activa automáticamente cuando el encendido está en la posición ON (Encendido) y la palanca de cambios está en la posición R (Reversa).

Realice los siguientes pasos para habilitar o deshabilitar el sistema de sonar:

Para los vehículos equipados con la pantalla de información del vehículo:

1. Presione el botón ◀▶ hasta que se muestre "Settings" (Configuración) en la pantalla de información del vehículo. Utilice el botón ▲▼ para seleccionar "Driver Assistance" (Asistencia al conductor) y luego oprima el botón OK (Aceptar).
2. Seleccione "Parking Aids" (Asistencia de estacionamiento) y presione el botón OK (Aceptar).
   - Seleccione “Auto Show Sonar” (Visualización automática del sonar) y presione el botón OK para activar o desactivar la opción de visualización automática del sonar cuando esté activada.
   - Seleccione “Rear Sensor” (Sensor trasero) y presione el botón OK (Aceptar) para activar o desactivar el sistema del sonar trasero.

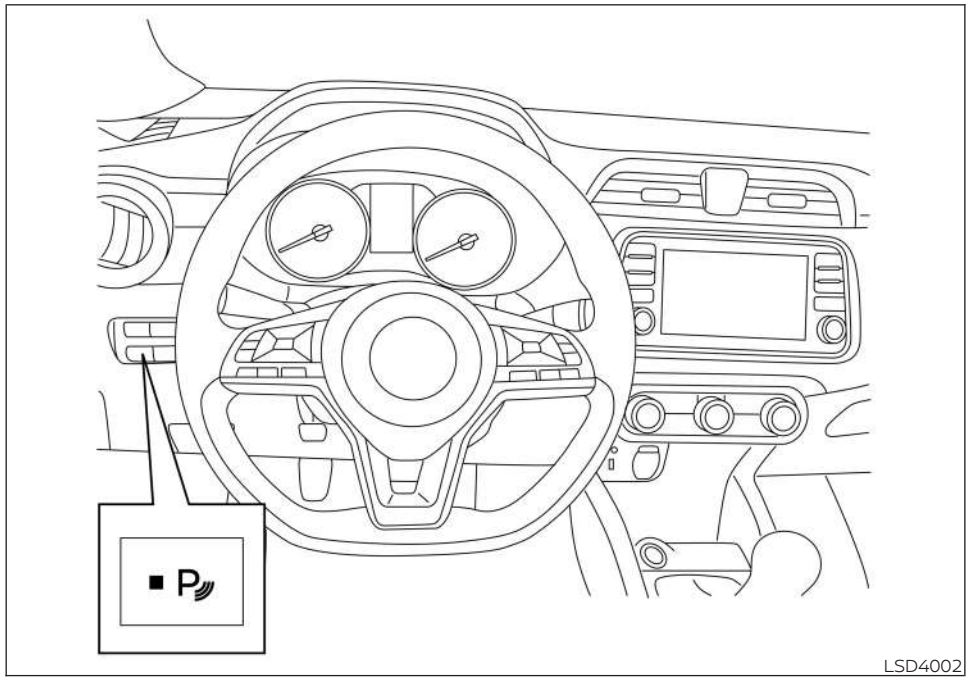

Computadora de viaje

- Seleccione "Sonar Distance" (Distancia del sonar) para cambiar la distancia del sonar a "Long" (Larga), "Medium" (Mediana) o "Short" (Corta).
- Seleccione "Sonar Volume" (Volumen del sonar) para cambiar la distancia del sonar a "Alta", "Media" o "Baja".

Para los vehículos equipados con la computadora de viaje y el interruptor de apagado del Sistema sonar trasero (RSS):

1. Presione el interruptor de apagado del Sistema sonar trasero (RSS) una vez para activar el sistema. Se encenderá la luz indicadora en el interruptor de sonar correspondiente.
2. Presione el interruptor de apagado del Sistema sonar trasero (RSS) nuevamente para desactivar el sistema. La luz indicadora se apagará.

LIMITACIONES DEL SONAR

⚠ADVERTENCIA

A continuación se indican las limitaciones del sistema sonar. Si no se opera el vehículo de acuerdo con estas limitaciones del sistema se podrían producir lesiones graves o fatales.

- **El sistema se desactiva a velocidades de más de 10 km/h (6 mph). Se reactiva a velocidades más bajas.**
- **Las condiciones climáticas inclementes o las fuentes emisoras de ultrasonidos, como lavacoches automáticos, los frenos de aire de un camión o un taladro neumático pueden afectar el funcionamiento del sistema; esto puede incluir pérdidas de desempeño o falsas activaciones.**
- **Este sistema no está diseñado para prevenir el contacto con objetos pequeños o en movimiento. Siempre muévase lentamente. El sistema no detectará objetos pequeños debajo de la defensa ni en el suelo.**
- **Es posible que el sistema no detecte los siguientes objetos: objetos suaves como nieve, trapos, algodón, fibra de vidrio, etc.; objetos delgados como cuerdas, cables y cadenas, etc.; u objetos en forma de cuña.**
- **El sistema no puede detectar objetos a velocidades mayores de 5 km/h (3 mph) y no puede detectar ciertos objetos angulares ni en movimiento.**
- **No coloque autoadhesivos (incluso de material transparente), no instale accesorios ni aplique ningún elemento que bloquee los sensores. Estas condiciones pueden reducir la capacidad del sistema.**

SISTEMA TEMPORALMENTE NO DISPONIBLE

Si se detecta una obstrucción en el sonar, el sistema se desactivará automáticamente.

El sistema no está disponible hasta que desaparecen dichas condiciones.

Los sensores de sonar pueden ser bloqueados por condiciones ambientales temporales, como salpicaduras de agua, llovizna o niebla. La condición de bloqueo también puede deberse a la obstrucción de los sensores de sonar por hielo, escarcha o suciedad.

Acción por tomar:

El sistema se restablecerá automáticamente cuando ya no existan las condiciones anteriores.

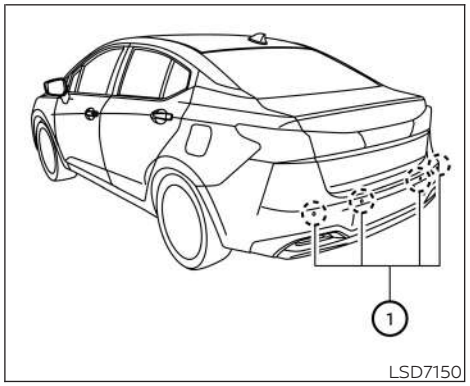

MANTENIMIENTO DEL SISTEMA

Los sensores de sonar ① están ubicados en la defensa trasera. Mantenga siempre limpia el área cercana a los sensores de sonar.

Los sensores de sonar pueden ser bloqueados por condiciones ambientales temporales, como salpicaduras de agua, llovizna o niebla.

La condición de bloqueo también puede deberse a la obstrucción de los sensores de sonar por hielo, escarcha o suciedad.

Verifique si hay objetos obstruyendo el área alrededor de los sensores de sonar y retírelos.

No pegue calcomanías (ni siquiera transparentes), no instale accesorios ni aplique pintura adicional cerca de los sensores de sonar.

No golpee ni dañe el área alrededor de los sensores de sonar. Se recomienda que consulte a un distribuidor NISSAN si el área alrededor de los sensores de sonar se encuentra dañada debido a un choque.

LIBERACIÓN DE UN SEGURO DE LA PUERTA CONGELADO

Para evitar que se congele el seguro de una puerta, aplique anticongelante a través del orificio de la llave. Si un seguro se congela, caliente la llave antes de insertarla en el orificio de la llave o utilice la NISSAN Intelligent Key®.

ANTICONGELANTE

En el invierno, cuando se pronostique que la temperatura va a descender por debajo de los 0 °C (32 °F), compruebe el anticongelante para asegurar una adecuada protección durante el invierno. Para obtener información adicional, consulte "Sistema de enfriamiento del motor" (P. 425).

BATERÍA

Si la batería no está completamente cargada en condiciones de clima frío extremo, el líquido de la batería puede congelarse y dañar la batería. Para mantener una máxima eficiencia, la batería se debe revisar periódicamente. Este vehículo está equipado con una batería sellada que no necesita mantenimiento. Se recomienda que visite un distribuidor NISSAN para hacer este servicio.

DRENADO DEL AGUA DE ENFRIAMIENTO

Si piensa dejar el vehículo a la intemperie sin anticongelante, drene el sistema de enfriamiento, incluso el bloque del motor. Llene antes de hacer funcionar el vehículo. Para obtener información adicional, consulte "Cambio de agua de enfriamiento del motor" (P. 426).

EQUIPOS PARA LLANTAS

1. Las llantas de VERANO poseen una banda de rodamiento diseñada para proporcionar un desempeño de nivel superior sobre pavimento seco. Sin embargo, el desempeño de estas se verá sustancialmente reducido en condiciones de nieve y hielo. Si maneja el vehículo en caminos con nieve o hielo, NISSAN recomienda que use LLANTAS PARA LODO Y NIEVE o LLANTAS PARA TODAS LAS ESTACIONES en las cuatro ruedas. Se recomienda que visite a un distribuidor NISSAN para obtener información sobre el tipo, tamaño, régimen de velocidad y disponibilidad de la llanta.

2. Para obtener tracción adicional en caminos con hielo, se pueden usar llantas con tacos metálicos para nieve. Sin embargo, algunos estados y provincias prohíben su uso. Revise las leyes locales, estatales y provinciales antes de instalar llantas con tacos metálicos para nieve.

Las capacidades de derrape y tracción de las llantas para nieve con tacos metálicos sobre superficies húmedas o secas pueden ser menos eficientes que las llantas para nieve sin tacos metálicos.

3. Se pueden usar cadenas para llantas. Para obtener información adicional, consulte "cadenas para llantas" (P. 449).

EQUIPOS ESPECIALES PARA EL INVIERNO

Se recomienda que se tengan los siguientes artículos en el vehículo durante el invierno:

- Un raspador y un cepillo de cerdas duras para quitar el hielo y nieve de las ventanillas y plumillas del limpiaparabrisas.
- Una tabla plana y rígida para colocar debajo del gato para proporcionarle apoyo firme.
- Una pala para sacar el vehículo de la nieve acumulada.
- Líquido lavaparabrisas extra para rellenar el depósito de líquido lavaparabrisas.

MANEJO SOBRE NIEVE O HIELO

⚠ADVERTENCIA

- **Es muy difícil manejar sobre hielo húmedo (0 °C, 32 °F y lluvia congelante), nieve o hielo muy frío. El vehículo tendrá mucho menos tracción o "agarre" en estas condiciones. Evite conducir sobre hielo húmedo si no se ha esparcido sal o arena en la carretera.**
- **No importa cuál sea la condición, maneje siempre con precaución. Acelere y disminuya la velocidad con cuidado. Si se acelera o realizan cambios descendentes demasiado rápido, las ruedas de tracción patinarán y perderán incluso más tracción.**
- **En estas condiciones, deje más distancia de frenado. Debe empezar a frenar antes que cuando se conduce en el pavimento seco.**
- **Mantenga distancias seguras en caminos resbaladizos.**
- **Tenga cuidado con los puntos resbaladizos (hielo brillante). Estos pueden aparecer en un camino que de otro modo estaría despejado en las áreas sombreadas. Si más adelante vislumbra un manchón de hielo, frene antes de llegar a este. Nunca trate de frenar mientras esté sobre el hielo y evite las maniobras repentinas con la dirección.**
- **La nieve puede atrapar los peligrosos gases de escape bajo el vehículo. Mantenga la nieve alejada del tubo de escape y de alrededor del vehículo.**

NOTAS

6 En caso de emergencia

Interruptor de luces intermitentes de emergencia 398
Apagado de emergencia del motor (sólo modelos con encendido con botón a presión) 398
Llanta desinflada 399
Sistema de monitoreo de la presión de las llantas (TPMS) (sólo si está equipado) 399
Cómo cambiar una llanta desinflada 400
Arranque con cables pasacorriente 406
Arranque por empujón 408
Si el vehículo se sobrecalienta 408
Arrastre del vehículo 409
Remolque recomendado por NISSAN 410
Recuperación del vehículo (liberación de un vehículo atascado) 412

INTERRUPTOR DE LUCES INTERMITENTES DE EMERGENCIA

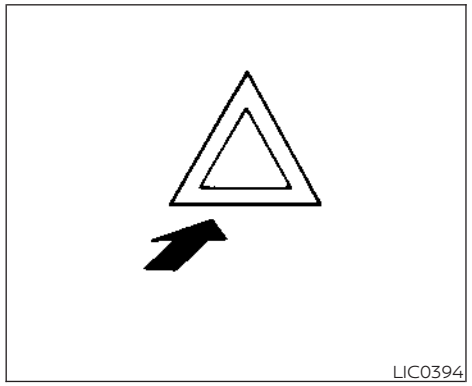

Presione el interruptor para encenderlo y así advertir a otros conductores cuando debe detenerse o estacionarse en condiciones de emergencia. Todas las luces direccionales destellan.

⚠ADVERTENCIA

- **Al detenerse en caso de emergencia, asegúrese de mover al vehículo a un costado del camino.**
- **No use las luces intermitentes de emergencia cuando conduzca por la autopista, a menos que ciertas situaciones inusuales lo obliguen a manejar tan lentamente que el vehículo represente un peligro para los demás automovilistas.**
- **Las direccionales no funcionan cuando las luces intermitentes de emergencia están encendidas.**

Las luces intermitentes funcionarán con el interruptor de encendido en cualquier posición.

Algunas jurisdicciones prohíben el uso del interruptor de las luces de advertencia de peligro durante la conducción.

APAGADO DE EMERGENCIA DEL MOTOR (sólo modelos con encendido con botón a presión)

Para apagar el motor en una situación de emergencia mientras conduce, realice el siguiente procedimiento:

- Presione rápidamente el interruptor de encendido con botón de presión 3 veces consecutivas en un lapso no mayor a 1.5 segundos, u
- Mantenga presionado más de 2 segundos el interruptor de encendido de botón de presión.

SISTEMA DE MONITOREO DE LA PRESIÓN DE LAS LLANTAS (TPMS) (sólo si está equipado)

Este vehículo cuenta con el Sistema de monitoreo de presión de las llantas (TPMS). Este sistema monitorea la presión de todas las llantas, excepto la de refacción. Cuando la luz de advertencia de baja presión de las llantas se enciende y aparece la advertencia "Tire Pressure Low - Add Air" (Baja presión de las llantas - Agregue aire) en la pantalla de información del vehículo, una o más de las llantas están considerablemente desinfladas. Sólo si está equipado, el sistema también despliega en la pantalla la presión de todas las llantas (excepto la de la llanta de refacción) enviando una señal desde un sensor que está instalado en cada rueda. Si el vehículo se está manejando con presión baja en las llantas, el TPMS se activará y le avisará mediante la luz de advertencia de presión baja de llanta. Este sistema se activará únicamente cuando la velocidad del vehículo supere los 25 km/h (16 mph). Para obtener información adicional, consulte "Luces de advertencia, luces indicadoras y recordatorio acústico" (P. 77) y "Sistema de monitoreo de presión de las llantas (TPMS)" (P. 399).

⚠ADVERTENCIA

- **Las ondas de radio pueden afectar adversamente a los equipos médicos eléctricos. Las personas que usan un marcapasos deben comunicarse con el fabricante de estos equipos para conocer las posibles influencias antes del uso.**
- **Si la luz de advertencia de presión baja de llanta se enciende mientras maneja, evite maniobras de viraje repentino o frenados abruptos, reduzca la velocidad del vehículo, salga del camino y colóquese en un área segura y detenga el vehículo lo antes posible. Conducir con las llantas desinfladas puede dañarlas en forma permanente y aumentar la probabilidad de que estallen. Eso puede provocar un accidente que dañe seriamente el vehículo y cause lesiones graves. Revise la presión de las cuatro llantas. Ajuste la presión de las llantas a la presión de inflado EN FRÍO que se recomienda en la placa de información de llantas para APAGAR la luz de advertencia de presión baja de llanta. Si la luz sigue encendida mientras conduce después de ajustar la presión de las llantas. una llanta puede estar desinflada o el TPMS puede presentar una falla. Si tiene una llanta desinflada, reemplácela lo antes posible por una de refacción. Si no hay ninguna llanta desinflada y todas las llantas están correctamente infladas, haga que revisen el vehículo. Se recomienda que visite un distribuidor NISSAN para este servicio.**
- **Cuando se utiliza una rueda sin el TPMS, como la llanta de refacción, el TPMS no funcionará y la luz de advertencia de presión baja de las llantas destellará durante 1 minuto aproximadamente. Después de un minuto, la luz permanece encendida. Comuníquese con un distribuidor NISSAN lo antes posible para que reemplacen las llantas o restablezcan el sistema.**
- **El reemplazo de llantas por unas no especificadas originalmente por NISSAN puede afectar al funcionamiento correcto del TPMS.**
- **No inyecte ningún sellador líquido o en aerosol a las llantas, ya que esto puede generar una falla de los sensores de presión de las llantas.**

- **Para ayudar a evitar lesiones graves o la muerte, cuando revise la presión de las llantas, ya sea como parte del mantenimiento de rutina o debido a una alerta de TPMS, revise la presión en todas las llantas. Conducir con llantas desinfladas puede causar fallas en las llantas e interferir en el correcto funcionamiento de otros sistemas del vehículo.**

CÓMO CAMBIAR UNA LLANTA DESINFLADA

Si se pincha o desinfla una de las llantas, siga estas instrucciones:

Detención del vehículo

1. Mueva cuidadosamente el vehículo a una zona segura fuera del camino, lejos del tráfico.
2. Encienda las intermitentes de advertencia de peligro.
3. Estaciónese en una superficie nivelada y aplique el freno de estacionamiento. Cambie la transmisión manual a R (Reversa) o la transmisión continuamente variable (CVT) a la posición P (Estacionamiento).
4. Apague el motor.
5. Levante el cofre para advertir a los demás automovilistas que está estacionado y para señalar al personal de vigilancia de la carretera que usted requiere ayuda.
6. Asegúrese de que todos los pasajeros salgan del vehículo y esperen en un lugar seguro, lejos del tráfico y a una cierta distancia del vehículo.

⚠ADVERTENCIA

- **Asegúrese de que el freno de estacionamiento esté firmemente aplicado y que la transmisión manual esté en R (Reversa) o la transmisión continuamente variable (CVT) esté en P (Estacionamiento).**
- **Nunca cambie las llantas cuando el vehículo se encuentre en una pendiente, hielo o áreas resbalosas. Esto resulta peligroso.**
- **Nunca cambie las llantas si el tráfico en la dirección contraria está muy cerca del vehículo. Espere la llegada del servicio de asistencia profesional de camino.**

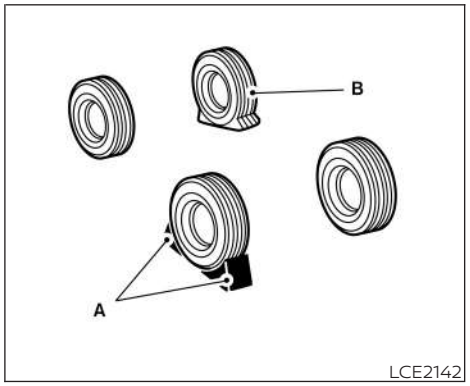

A. Calzas

B. Llanta desinflada

Bloqueo de las ruedas

Coloque calzas adecuadas tanto en la parte delantera como trasera de la rueda en posición diagonalmente opuesta a la llanta desinflada, para evitar que el vehículo se mueva cuando se levante con el gato.

⚠ADVERTENCIA

Asegúrese de bloquear la rueda para evitar que el vehículo se mueva y pueda causar lesiones personales.

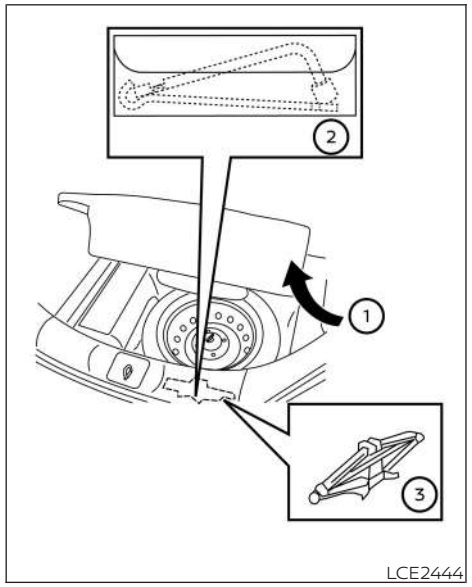

Extracción de la llanta de refacción y las herramientas

Abra la cajuela. Levante la alfombra del piso ①.

Retire la bolsa que contiene la barra de gato y la llave para tuerca de ruedas. ②

Para desmontar el gato ③, pliegue el gato desde su lugar de almacenamiento. Si fuera necesario, quite primero la llanta de refacción para facilitar el acceso al gato.

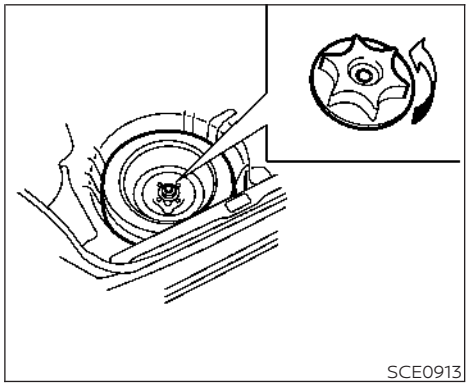

Para sacar la llanta de refacción, afloje el perno girando hacia la izquierda. Una vez libre, quite el perno. Quite la llanta de refacción.

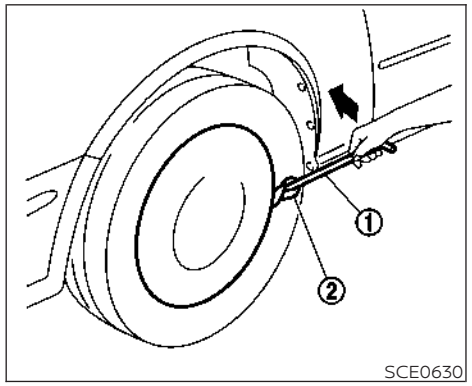

Retiro de la cubierta de la rueda (sólo si está equipada)

⚠PRECAUCIÓN

No use las manos para hacer palanca y quitar las tapas o cubiertas de las ruedas. Si lo hace, puede sufrir lesiones personales.

Para quitar la cubierta de la rueda, use la barra del gato ① como se muestra.

Coloque un trapo ② entre la rueda y la barra del gato para evitar que se dañe la rueda y la cubierta de rueda.

Tenga cuidado de no rayar la cubierta de la rueda o la superficie de ésta.

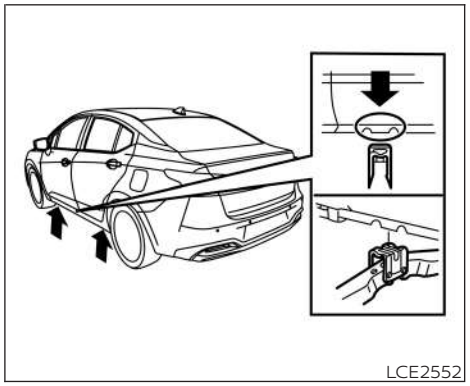

Levantamiento de vehículo con el gato y desmontaje de la llanta dañada

⚠ADVERTENCIA

- **Nunca se coloque debajo del vehículo cuando esté sujetado sólo por el gato. Si es necesario trabajar debajo del vehículo, colóquelo sobre soportes de seguridad.**

- **Use sólo el gato que viene con el vehículo para levantarlo. No use el gato de su vehículo en otros. El gato está diseñado para levantar sólo su vehículo durante el cambio de llantas.**
- **Use los puntos de levantamiento correctos. Nunca use ninguna otra parte del vehículo para apoyar el gato.**
- **Nunca levante el vehículo más de lo necesario.**
- **Nunca use bloques sobre o bajo el gato.**
- **No arranque ni haga funcionar el motor cuando el vehículo esté sobre el gato. El vehículo puede moverse. Esto es particularmente cierto en vehículos con diferenciales de patinaje limitado.**
- **No permita que los pasajeros permanezcan en el vehículo mientras el gato está colocado.**
- **Nunca haga funcionar el motor con una o más ruedas levantadas. El vehículo puede moverse.**

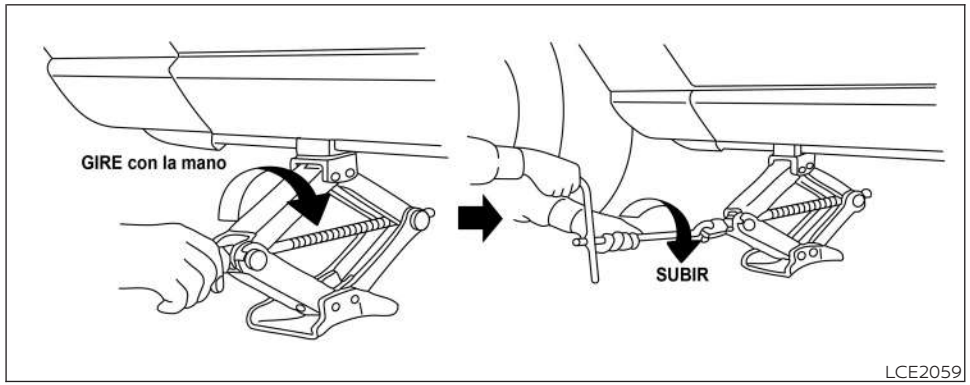

Siempre consulte las ilustraciones correspondientes para conocer los puntos de levantamiento correctos para su modelo de vehículo y tipo de gato especificados.

Lea detenidamente la etiqueta de precauciones adherida al cuerpo del gato y siga las instrucciones.

1. Afloje cada tuerca de rueda una o dos vueltas hacia la izquierda con la llave para tuercas de rueda. **No quite las tuercas de la rueda antes de levantar la llanta del suelo.**
2. Coloque el gato directamente bajo el punto de levantamiento, según se ilustra, de modo que la parte superior del gato entre en contacto con el vehículo en el punto de ubicación del gato. Alinee la cabeza del gato entre las dos muescas en la parte delantera o trasera, tal como se indica. También ajuste la ranura de la cabeza del gato entre las muescas, tal como se indica.

El gato se debe usar en terrenos nivelados y firmes.

3. Para levantar el vehículo, sostenga firmemente la palanca del gato y la barra con ambas manos. Levante cuidadosamente el vehículo hasta que la llanta deje de hacer contacto con el piso. Quite las tuercas de las ruedas y, luego desmonte la llanta.

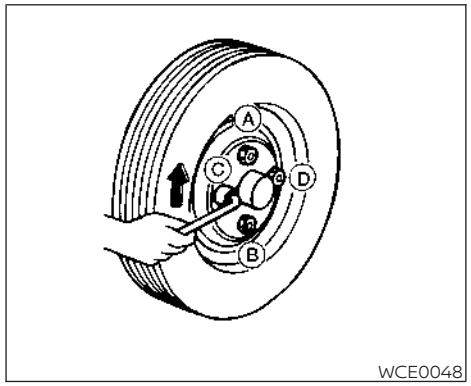

Instalación de la llanta de refacción

La llanta de refacción está solamente diseñada para uso de emergencia. Para obtener más información, consulte "Ruedas y llantas" (P. 445).

1. Limpie el lodo o suciedad de la superficie entre la rueda y el cubo.
2. Con cuidado coloque la llanta de refacción y apriete con la mano las tuercas lo más que pueda.
3. Con la llave para tuercas de rueda, apriete las tuercas de rueda de forma alternada y uniforme, en la secuencia ilustrada (Ⓐ, Ⓑ, Ⓒ, Ⓓ) hasta que queden apretadas.
4. Baje lentamente el vehículo hasta que la llanta toque el suelo. Luego, con la llave para tuercas de rueda, apriete las tuercas de las ruedas firmemente en la secuencia ilustrada (Ⓐ, Ⓑ, Ⓒ, Ⓓ). Baje completamente el vehículo.

⚠ADVERTENCIA

- **Usar tuercas de ruedas incorrectas o apretarlas incorrectamente puede hacer que la rueda se afloje o se salga. Esto puede causar un accidente.**
- **No use aceite o grasa en los birlos o tuercas de las ruedas. Esto puede hacer que estas se aflojen.**
- **Vuelva a apretar las tuercas de rueda cuando el vehículo haya recorrido 1,000 km (600 millas) (también en caso de una llanta desinflada, etc.).**

Apriete las tuercas de las ruedas al par especificado con un torquímetro tan pronto como sea posible.

Par de apriete de las tuercas de rueda: 113 N·m (83 lb-pie)

Las tuercas de las ruedas se deben mantener apretadas en todo momento de acuerdo con las especificaciones. Se recomienda apretar las tuercas de las ruedas de acuerdo con las especificaciones en cada intervalo de lubricación.

Ajuste la presión de las llantas según la presión en FRÍO.

Presión en FRÍO: si el vehículo ha estado estacionado durante 3 horas o más, o si se ha conducido menos de 1.6 km (1 milla).

Las presiones de llantas en FRÍO aparecen en la etiqueta de las llantas.

5. Guarde en forma segura la llanta desinflada en el vehículo.

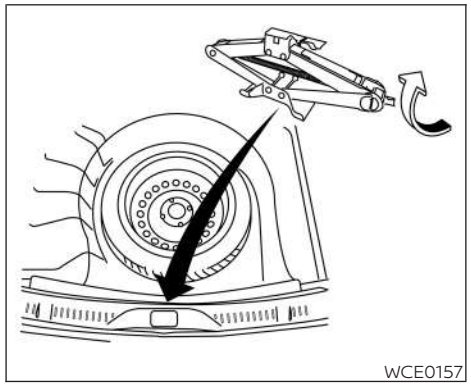

6. Instale el gato en su área de almacenamiento y apriete el tornillo extractor hacia la derecha.
7. Coloque la cubierta de la llanta de refacción y la alfombra del piso de la cajuela sobre la llanta dañada.
8. Cierre la cajuela.

⚠ADVERTENCIA

- **Asegúrese de que la llanta de refacción y el gato queden siempre bien asegurados después de utilizarlos. En caso de un accidente o frenada repentina, dichos artículos pueden convertirse en peligrosos proyectiles.**
- **La llanta de refacción está solamente diseñada para uso de emergencia. Para obtener más información, consulte "Ruedas y llantas" (P. 445).**

ARRANQUE CON CABLES PASACORRIENTE

Para arrancar el motor con una batería auxiliar, se deben considerar las siguientes instrucciones y precauciones.

⚠ADVERTENCIA

- **Si las conexiones se hacen incorrectamente, el arranque con cables pasacorriente puede provocar una explosión de la batería, teniendo como consecuencia lesiones graves o incluso fatales. También su vehículo puede resultar dañado.**
- **En las cercanías de la batería siempre hay gas hidrógeno que es explosivo. Mantenga todas las chispas y llamas lejos de la batería.**
- **No permita que el líquido de la batería entre en contacto con sus ojos, piel, ropa o superficies pintadas. El líquido de la batería es una solución de ácido sulfúrico corrosiva que puede provocar quemaduras severas. Si el líquido entra en contacto con algo, lave inmediatamente el área afectada con suficiente agua.**
- **Mantenga la batería fuera del alcance de los niños.**
- **La batería auxiliar debe suministrar 12 voltios. Usar una batería con un voltaje incorrecto puede dañar el vehículo.**
- **Cada vez que trabaje en o cerca de una batería, utilice siempre protectores adecuados para los ojos (por ejemplo, gafas o anteojos de seguridad industrial) y quítese los anillos, pulseras metálicas y otras joyas. No se apoye sobre la batería cuando efectúe un arranque con cables pasacorriente.**
- **No intente un arranque con cables pasacorriente con una batería congelada. Puede explotar y provocar lesiones graves.**
- **El vehículo posee un ventilador de enfriamiento automático. Este puede activarse en cualquier momento. Mantenga las manos y otros objetos alejados.**

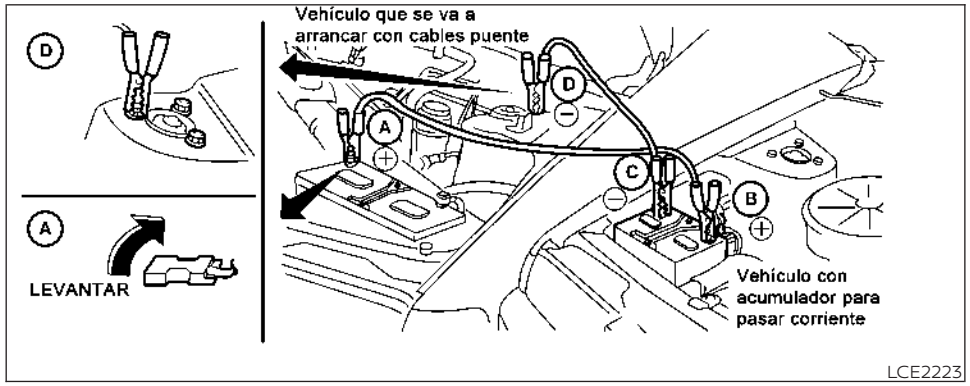

ADVERTENCIA

Siempre siga las instrucciones a continuación. Si no lo hace, se puede dañar el sistema de carga y sufrir lesiones personales.

1. Si la batería auxiliar se encuentra en otro vehículo, coloque los dos vehículos uno junto al otro para que las baterías queden cerca.

   No deje que ambos vehículos se toquen.

2. Aplique el freno de estacionamiento. Mueva la palanca de cambio de velocidades a "N" (Neutro) (transmisión manual) o a "P" (Estacionamiento) (transmisión continuamente variable [CVT]). Desactive todos los sistemas eléctricos innecesarios (luces, calefacción, aire acondicionado, etc.).
3. Ponga el interruptor de encendido en la posición LOCK (Bloqueo) o en la posición OFF (Apagado).
4. Conecte los cables pasacorriente en la secuencia ilustrada (Ⓐ, Ⓑ, Ⓒ, Ⓓ).

PRECAUCIÓN

- **Siempre conecte el positivo (+) con el positivo (+) y el negativo (–) con la tierra de la carrocería (por ejemplo, perno de montaje de la columna, soporte de levantamiento del motor, etc.), no al acumulador.**
- **Asegúrese de que los cables pasacorriente no toquen partes en movimiento en el compartimiento del motor y que las abrazaderas de cables no entren en contacto con otros metales.**

5. Ponga en marcha el motor del vehículo que tiene la batería auxiliar y déjelo funcionar unos pocos minutos.
6. Mantenga la velocidad del motor del vehículo que tiene el acumulador auxiliar en 2,000 rpm aproximadamente y arranque el motor del vehículo que está siendo arrancado con cables pasacorriente.

PRECAUCIÓN

No mantenga el motor de arranque trabajando por más de 10 segundos. Si el motor no arranca en seguida, ponga el interruptor de encendido en la posición OFF (Apagado) y espere de 3 a 4 segundos antes de intentar otra vez.

7. Una vez arrancado el motor, cuidadosamente desconecte el cable negativo y luego el positivo.

ARRANQUE POR EMPUJÓN

PRECAUCIÓN

- **No empuje este vehículo para arrancarlo. El catalizador de tres vías puede dañarse.**
- **Los modelos con transmisión continuamente variable (CVT) y con transmisión manual (T/M) no se pueden empujar ni remolcar para que arranquen. Si intenta hacerlo, se puede dañar la transmisión.**
- **En el caso de modelos con transmisión manual (T/M), nunca intente arrancar el vehículo remolcándolo. Cuando el motor arranca, el tironeo del motor puede hacer que el vehículo choque con el vehículo que lo remolca.**

SI EL VEHÍCULO SE SOBRECALIENTA

Si el vehículo se sobrecalienta (indicado por una lectura del indicador de temperatura extremadamente alta o por una luz roja de advertencia de temperatura alta [si está equipada]) o si percibe una falta de potencia del motor, detecta un ruido anormal, etc., realice los siguientes pasos.

ADVERTENCIA

- **No continúe manejando si el vehículo se sobrecalienta. Si lo hace, se puede dañar el motor o incendiar el vehículo.**
- **Para evitar el riesgo de sufrir quemaduras, nunca quite el tapón del depósito de agua de enfriamiento cuando el motor aún está caliente. Al quitar el tapón del depósito de agua de enfriamiento, sale un chorro de agua caliente presurizada, lo que le podría provocar lesiones graves.**
- **No abra el cofre si está saliendo vapor**

1. Mueva el vehículo a una zona segura fuera del camino, aplique el freno de estacionamiento y mueva la palanca de cambios a la posición N (Neutro) (transmisión manual) o P (Estacionamiento) (transmisión continuamente variable).

   No apague el motor.

2. Apague el aire acondicionado. Abra todas las ventanillas, mueva el control de temperatura de la calefacción o aire acondicionado al máximo calor y coloque el control del ventilador en la velocidad alta.
3. Salga del vehículo. Vea y escuche el vapor o agua de enfriamiento escapando del radiador antes de abrir el cofre. (Si escapa vapor o refrigerante, apague el motor). No abra más el cofre, hasta que ya no perciba ni vapor ni refrigerante.
4. Abra el cofre del motor.

⚠ADVERTENCIA

Si emana vapor o agua del frente del motor, manténgase alejado para evitar quemarse.

5. Revise visualmente si la banda impulsora está dañada o floja. También revise si el ventilador de enfriamiento está funcionando. Las mangueras del radiador y el radiador no deben tener fugas de agua. Apague el motor si hay fugas de agua de enfriamiento, falta la banda impulsora de la bomba de agua o ésta se ha aflojado, o si el ventilador de enfriamiento no funciona.

⚠ADVERTENCIA

Tenga cuidado de que sus manos, cabello, joyas o ropa no toquen la banda impulsora del motor o el ventilador de enfriamiento del motor u otras partes en movimiento. El ventilador de enfriamiento del motor puede comenzar a funcionar en cualquier momento.

6. Una vez que el motor se enfríe, revise el nivel del agua de enfriamiento en el depósito de reserva correspondiente con el motor funcionando. Si fuera necesario, agregue agua de enfriamiento del motor al depósito de reserva correspondiente. Haga reparar el vehículo. Se recomienda que visite un distribuidor NISSAN para este servicio.

ARRASTRE DEL VEHÍCULO

Cuando arrastre el vehículo, hágalo de conformidad con lo señalado en el reglamento de tránsito local. Utilizar un equipo de arrastre incorrecto puede dañar el vehículo. Las instrucciones para el remolque puede conseguirlas con un distribuidor NISSAN. Los operadores de servicio local generalmente están familiarizados con las leyes y procedimientos aplicables relacionados con remolque. Para asegurar un remolque correcto y evitar daños accidentales al vehículo, NISSAN recomienda que solicite a un operador de servicio que remolque su vehículo. Se recomienda que el operador de servicio lea atentamente las siguientes precauciones:

⚠ADVERTENCIA

- **Nunca viaje en el interior de un vehículo que está siendo remolcado.**
- **Nunca se coloque debajo del vehículo cuando este haya sido levantado por una grúa.**

⚠PRECAUCIÓN

- **Cuando realice el arrastre, asegúrese que la transmisión, los ejes, el sistema de dirección y el tren motriz estén en buenas condiciones. Si alguna unidad está dañada, se deben utilizar plataformas rodantes o un camión de remolque con plataforma.**
- **Siempre coloque cadenas de seguridad antes del arrastre.**

Para obtener información sobre cómo remolcar el vehículo detrás de una caravana (RV), consulte "Remolque de cama plana" (P. 383).

REMOLQUE RECOMENDADO POR NISSAN

NISSAN recomienda remolcar su vehículo con base en el tipo de tren de fuerza. Para obtener información adicional, consulte los diagramas en esta sección para asegurarse de que su vehículo sea remolcado correctamente.

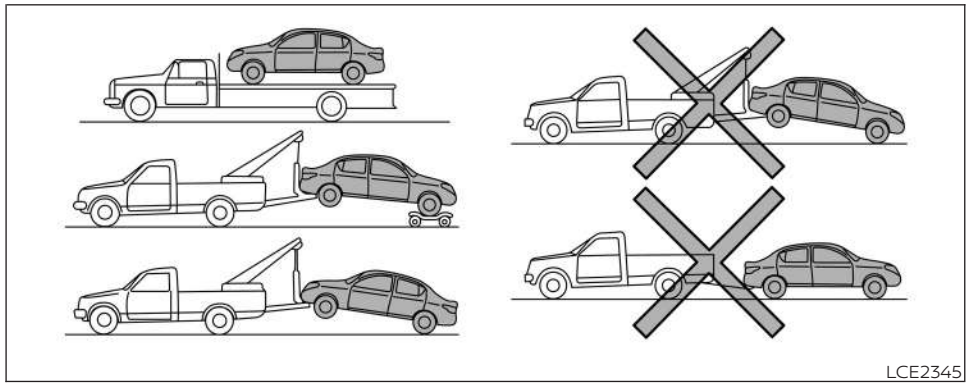

Modelos con tracción en dos ruedas con transmisión continuamente variable (CVT)

NISSAN recomienda que remolcar el vehículo con las ruedas de tracción (delanteras) elevadas o bien, que se coloque el vehículo en un camión de plataforma plana, tal como muestra la ilustración.

⚠PRECAUCIÓN

- **Nunca remolque modelos con transmisión variable continua (CVT) con las ruedas delanteras en el suelo o las 4 ruedas en el suelo (hacia delante o hacia atrás), ya que esto puede causar serios y costosos daños a la transmisión. Si fuera necesario remolcar el vehículo con las ruedas traseras levantadas, use siempre una plataforma rodante debajo de las ruedas delanteras.**

- **Cuando remolcan modelos con transmisión continuamente variable (CVT) con las ruedas traseras en el piso o sobre plataformas rodantes:**
  - **Ponga el interruptor de encendido en la posición OFF (Apagado) y asegure el volante de la dirección en posición recta hacia adelante, mediante una cuerda o un dispositivo similar. Nunca asegure el volante de la dirección poniendo el interruptor de encendido en la posición LOCK (Bloqueo). Esto puede dañar el mecanismo de bloqueo de la dirección (en modelos con mecanismo de bloqueo de la dirección).**

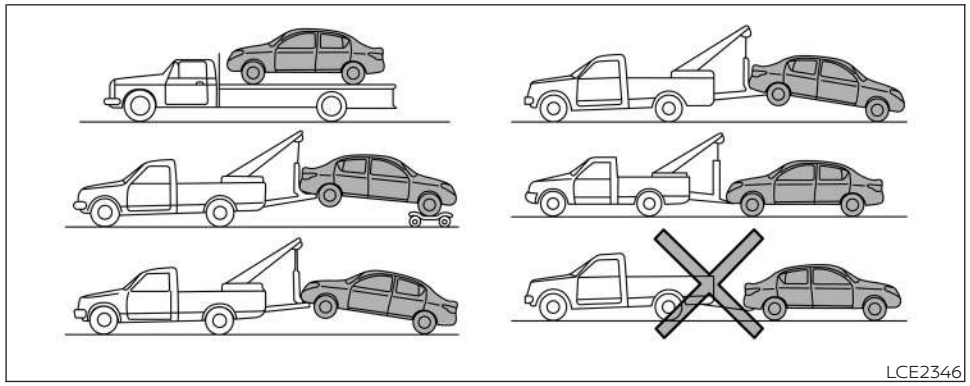

Modelos con tracción en dos ruedas con transmisión manual

NISSAN recomienda que se utilicen plataformas rodantes para remolcar el vehículo o que se coloque el vehículo en un camión con plataforma como se ilustra.

Si tiene que utilizar un camión de remolque detrás ponga la transmisión manual en la posición N (Neutral).

La velocidad del vehículo nunca debe exceder los 97 km/h (60 mph) cuando remolque su vehículo. Una vez recorridos 805 km (500 millas) con el remolque, arranque y haga funcionar en marcha mínima el motor con la transmisión en N (Neutro) durante dos minutos. Si no hace funcionar el motor en marcha mínima cada 805 km (500 millas) de remolque, se pueden dañar las piezas internas de la transmisión.

⚠ PRECAUCIÓN

Si no sigue estas recomendaciones, puede haber graves daños en la transmisión.

- **Si tiene que arrastrar modelos con transmisión manual con las ruedas traseras en el piso (si no utiliza plataformas rodantes de arrastre) o con las cuatro ruedas en el piso:**
  - **Libere siempre el freno de estacionamiento.**
  - **Ponga la palanca de cambios de la transmisión en la posición N (Neutral)**
  - **Observe las siguientes restricciones de velocidad y distancia de arrastre exclusivas para los modelos con transmisión manual:**
    Velocidad: menos de 97 km/h (60 mph)
    Distancia: menos de 805 km (500 millas)

Cuando remolque largas distancias o a velocidades mayores de 97 km/h (60 mph), quite la flecha propulsora antes de remolcar para evitar que se dañe la transmisión. Se recomienda que visite a un distribuidor NISSAN para obtener información adicional.

RECUPERACIÓN DEL VEHÍCULO (liberación de un vehículo atascado)

⚠ADVERTENCIA

Para evitar daños al vehículo, lesiones personales graves o fatales al recuperar un vehículo atascado:

- **Si tiene alguna duda relacionada con el procedimiento de recuperación, contrate un servicio de remolque profesional para que recuperen el vehículo.**
- **Las cadenas o cables de arrastre se deben sujetar únicamente de los miembros estructurales principales del vehículo.**
- **No utilice los ganchos de amarre del vehículo para remolcar o liberar un vehículo atascado.**
- **Únicamente utilice dispositivos diseñados específicamente para recuperación de vehículos y siga las instrucciones del fabricante.**
- **Siempre jale el dispositivo de recuperación en línea recta de la parte delantera del vehículo. Nunca jale en ángulo.**
- **Dirija los dispositivos de recuperación, de manera que no toquen ninguna pieza del vehículo excepto el punto de sujeción.**

Si su vehículo se atasca en arena, nieve, barro, etc., use una correa de remolque u otro dispositivo diseñado específicamente para recuperación de vehículos. Siempre siga las instrucciones del fabricante del dispositivo de recuperación.

Cómo mecer un vehículo atascado

⚠ADVERTENCIA

- **Permanezca alejado de un vehículo atascado.**
- **No haga girar las llantas a alta velocidad. Esto puede hacer que estas exploten y le provoquen lesiones graves. Algunas partes del vehículo también se puede sobrecalentar y dañar.**

Si el vehículo se atasca en la arena, nieve, lodo, etc., efectúe los siguientes procedimientos:

1. Apague el Sistema de control dinámico del vehículo (VDC) (si está equipado).

2. Asegúrese de que no existan obstáculos en el área detrás y adelante del vehículo.
3. Gire el volante de la dirección hacia la derecha e izquierda para despejar un área alrededor de las llantas delanteras.
4. Meza lentamente el vehículo hacia adelante y atrás.
   - Alterne entre R (Reversa) y D (Marcha) (modelos con transmisión continuamente variable) o entre 1.ª (Primera) y R (Reversa) (modelos con transmisión manual).
   - Aplique el acelerador lo menos posible para mantener el movimiento de balanceo.
   - Suelte el pedal del acelerador antes de cambiar entre R (Reversa) y D (Marcha) (modelos con transmisión continuamente variable) o entre 1.ª (Primera) y R (Reversa) (modelos con transmisión manual).
   - No haga girar las llantas a más de 55 km/h (34 mph).
5. Si el vehículo no se puede liberar luego de unos cuantos intentos, comuníquese con un servicio de remolque profesional para obtener ayuda.

NOTAS

7 Apariencia y cuidado

Limpieza del exterior 416
Lavado 416
Cristales 416
Ruedas (rines) de aleación de aluminio (sólo si están equipadas) 416
Piezas cromadas 417
Limpieza del interior 417
Tapetes (sólo si están equipados) 418
Cinturones de seguridad 418
Protección contra corrosión 418
Cómo proteger el vehículo contra la corrosión 418

LIMPIEZA DEL EXTERIOR

LAVADO

⚠PRECAUCIÓN

- **No concentre el chorro de agua directamente a los sensores del sonar (solo si está equipado) en la defensa, ya que se podrían dañar los sensores. No use lavadores a presión capaces de rociar agua a más de 8,274 kPa (1,200 psi) para lavar el vehículo. El uso de lavadores de alta presión a más de 8,274 kPa (1,200 psi) puede dañar o eliminar la pintura o gráficas. Evite utilizar un lavador de alta presión a menos de 30 cm (12 pulgadas) del vehículo. Siempre utilice sólo una boquilla de ángulo amplio, manténgala en movimiento constante y no concentre el chorro de agua en ninguna zona.**
- **No use sistemas de lavado de automóviles que contengan ácidos en el detergente. Algunos sistemas de lavado de automóviles, especialmente aquellos sin escobillas, utilizan ciertos ácidos para limpiar. El ácido puede reaccionar con algunos componentes plásticos del vehículo, haciendo que se quiebren. Esto puede afectar su apariencia y también provocar un funcionamiento incorrecto de estos. Siempre compruebe con el lavador de automóviles que no se utilicen ácidos.**
- **No lave el vehículo con jabón doméstico fuerte, detergentes químicos fuertes, gasolina o solventes.**
- **No lave el vehículo bajo la luz directa del sol o cuando la carrocería esté caliente, ya que la superficie puede quedar con manchas de agua.**
- **Evite usar trapos fibrosos comprimidos o ásperos, como guantes para lavar. Se debe tener cuidado al quitar la suciedad impregnada u otras sustancias externas, de modo que la superficie pintada no se raye o dañe.**
- **No lave el compartimiento del motor con agua o rociando directamente cera, pulidor de automóviles, desengrasante del motor, etc. Si lo hace, puede causar una falla en el arranque del motor o una falla o un cortocircuito en las piezas eléctricas. Cuando utilice agua, estos productos o productos que contengan silicona, aplíquelos a un paño y, luego, limpie el compartimiento del motor con él.**

CRISTALES

⚠PRECAUCIÓN

Cuando limpie el interior de las ventanillas, no use herramientas con filo, limpiadores abrasivos o limpiadores con desinfectante en base a cloro. Estos pueden dañar los conductores eléctricos, los elementos de la antena del radio o los elementos del desempañador del cristal trasero.

RUEDAS (rines) DE ALEACIÓN DE ALUMINIO (sólo si están equipadas)

⚠PRECAUCIÓN

Siga las instrucciones a continuación para evitar manchar o decolorar las ruedas:

- **No aplique limpiadores que utilicen contenidos ácidos o alcalinos fuertes para la limpieza de las ruedas.**
- **No use limpiadores de ruedas cuando estas estén calientes. La temperatura de las ruedas debe ser la misma que la temperatura exterior.**

- **Una vez aplicado el limpiador, dentro de 15 minutos, enjuague las ruedas para eliminar completamente la solución de limpieza.**

PIEZAS CROMADAS

⚠PRECAUCIÓN

Siga las instrucciones a continuación para evitar manchar o decolorar las piezas cromadas:

- **No aplique limpiadores que utilicen contenidos ácidos o alcalinos fuertes para la limpieza de las piezas cromadas.**

⚠ADVERTENCIA

No utilice productos a base de cera o silicona en el interior del vehículo. Si lo hace, pueden producirse daños en las piezas interiores, los dispositivos eléctricos o los componentes electrónicos.

⚠PRECAUCIÓN

- **Nunca use bencina, diluyente ni otros materiales similares.**
- **Las pequeñas partículas de polvo pueden ser abrasivas y dañinas para las superficies de la piel y se deben quitar tan pronto sea posible. No use jabón para asientos, ceras para automóviles, pulidores, aceites, líquidos de limpieza, solventes, detergentes o limpiadores en base a amoníaco, ya que pueden dañar el acabado natural de la piel.**
- **Nunca use protectores de tela, a menos que lo recomiende el fabricante.**
- **No use limpiacristales o limpiadores de plásticos sobre las cubiertas de las micas de los medidores o indicadores. Se puede dañar la cubierta de la mica.**
- **No derrame aromatizantes, cosméticos, protector solar, etc. sobre las superficies ni haga contacto con estas mientras manipula dichos elementos, ya que pueden provocar decoloración permanente, manchas, grietas, descarapelamiento de pintura, etc. según los ingredientes. Si entran en contacto con la superficie interior, límpielos inmediatamente con un paño suave.**
- **No utilice líquidos de limpieza a base de cloro, como dióxido de cloro y ácido hipocloroso, ya que pueden provocar descarapelamiento de pintura, corrosión, etc. Si es inevitable limpiar o esterilizar superficies interiores, utilice menos del 75 % de etanol. Limpie completamente el etanol. Si lo deja sin limpiar, puede causar descarapelamiento de pintura, decoloración, etc. Dado que el etanol es inflamable, tenga cuidado de provocar un incendio.**
- **Nunca utilice soluciones con cloruro para la limpieza de decoradores de aluminio (sólo si está equipado); se pueden producir daños.**

PROTECCIÓN CONTRA CORROSIÓN

TAPETES (sólo si están equipados)

ADVERTENCIA

Para evitar la posible interferencia con el pedal, que pueda derivar en un choque, lesiones graves o fatales:

- **NUNCA coloque un tapete encima de otro tapete del lado del conductor.**
- **Utilice únicamente tapetes originales NISSAN diseñados específicamente para utilizarse en el modelo de su vehículo. Se recomienda que visite a un distribuidor NISSAN para obtener información adicional.**

CINTURONES DE SEGURIDAD

ADVERTENCIA

No permita que los cinturones de seguridad se enrollen húmedos en el retractor. NUNCA use blanqueadores, tinturas ni solventes químicos para limpiar los cinturones de seguridad, ya que estos materiales pueden debilitar gravemente la correa del cinturón de seguridad.

CÓMO PROTEGER EL VEHÍCULO CONTRA LA CORROSIÓN

PRECAUCIÓN

- **NUNCA quite la suciedad, la arena u otros residuos del compartimiento de pasajeros lavándolo con una manguera. Hágalo con una aspiradora o con una escobilla.**
- **Nunca permita que el agua u otros líquidos entren en contacto con componentes electrónicos del interior del vehículo, ya que esto puede dañarlos.**

8 Mantenimiento y recomendaciones preventivas

Requisitos de mantenimiento 421
Mantenimiento general 421
Explicación de puntos de mantenimiento general 421
Precauciones de mantenimiento 423
Puntos de inspección en el compartimiento del motor 424
Sistema de enfriamiento del motor 425
Revisión del nivel de agua de enfriamiento del motor 425
Cómo cambiar el agua de enfriamiento del motor 426
Aceite del motor 426
Revisión del nivel de aceite del motor 426
Cambiar el aceite del motor y filtro de aceite 427
Líquido de la transmisión continuamente variable (CVT) (solo si está equipado) 429
Líquido de frenos y del embrague (sólo si está equipado) 429
Líquido de frenos 430
Líquido del embrague (sólo si está equipado) 430
Líquido lavaparabrisas 430
Depósito de líquido lavaparabrisas 430
Batería 431
Arranque con cables pasacorriente 433
Sistema de control de voltaje variable 433
Banda impulsora 434
Bujías 434
Reemplazo de las bujías 434
Purificador de aire 435
Microfiltro en la cabina (solo si está equipado) 436
Plumillas de los limpiaparabrisas 436
Limpieza 436
Reemplazo 437
Frenos 438
Fusibles 438
Compartimiento del motor 439
Compartimiento de pasajeros 440
Reemplazo de la batería de la Intelligent Key 441
NISSAN Intelligent Key® 441
Luces 443
Información básica 443
Faros 443
Luces exteriores e interiores 444

Ruedas y llantas 445
Presión de las llantas 445
Tipos de llantas 448
Cadenas para llantas 449
Cómo cambiar las ruedas y las llantas 450

REQUISITOS DE MANTENIMIENTO

Es responsabilidad del propietario asegurarse de que se realice el mantenimiento programado y también el mantenimiento general.

Mantenimiento programado

Para su conveniencia, los puntos de mantenimiento programado requeridos y opcionales se describen y enumeran en el folleto de mantenimiento que viene por separado.

Mantenimiento general

El mantenimiento general incluye los puntos que se deben verificar durante el uso diario normal. Son esenciales para un correcto funcionamiento del vehículo.

Dónde acudir para obtener servicio

Si el vehículo requiere servicio de mantenimiento o presenta alguna falla, haga que revisen y corrijan los sistemas. Se recomienda que visite un distribuidor NISSAN para este servicio.

MANTENIMIENTO GENERAL

Si detecta sonidos, vibraciones u olores inusuales, asegúrese de buscar la causa o haga que un distribuidor NISSAN efectúe la revisión a la brevedad.

Al realizar cualquier verificación o trabajo de mantenimiento, consulte la sección "Precauciones de mantenimiento" (P. 423).

EXPLICACIÓN DE PUNTOS DE MANTENIMIENTO GENERAL

⚠ADVERTENCIA

Si no se siguen los procedimientos que se indican en esta sección, se pueden producir lesiones personales.

En esta sección, encontrará información adicional acerca de los puntos marcados con " * ".

Parte exterior del vehículo

Puertas y cofre Compruebe que todas las puertas y el cofre funcionen sin problemas, al igual que la compuerta trasera, la tapa de la cajuela y la compuerta. Asegúrese también de que todos los pestillos cierren firmemente. Lubrique en caso necesario. Asegúrese de que la cerradura secundaria impida que el cofre se abra cuando se desenganche la principal.

Cuando maneje en áreas con sal para deshielo de caminos u otros materiales corrosivos, revise con frecuencia la lubricación.

Compruebe que los soportes de gas permanezcan adecuadamente y sujeten firmemente el cofre, la cajuela o la escotilla trasera en una posición completamente abierta. Si el cofre, la cajuela o la escotilla trasera no se mantienen abiertas, pida que se reemplacen los soportes de gas o los puntales.

Sensor de presión de la llanta del sistema de monitoreo de presión de las llantas (TPMS) (sólo si está equipado) Se recomienda reemplazar el conjunto de sensor de presión de la llanta cuando se reemplacen las llantas debido al desgaste y a la antigüedad.

Alineación y balanceo de las ruedas Si el vehículo jala hacia un lado cuando conduce por un camino recto y nivelado o detecta un desgaste disparejo o anormal de las llantas, tal vez sea necesaria la alineación de las ruedas. Si el volante de la dirección o el asiento vibran a velocidades de autopista normales, puede ser necesario balancear las ruedas.

Parabrisas Limpie el parabrisas en forma periódica. Revise el parabrisas al menos cada seis meses para ver si hay fracturas u otros daños. Repare lo necesario.

Interior del vehículo

Los puntos de mantenimiento que aquí se enumeran se deben revisar en forma regular, tal como cuando se realiza el mantenimiento periódico, se limpia el vehículo, etc.

Pedal del acelerador Verifique el funcionamiento uniforme del pedal y asegúrese de que el pedal no se enganche ni requiera un esfuerzo desigual. Mantenga el tapete lejos del pedal.

Cinturones de seguridad Verifique que todas las partes del sistema de cinturones de seguridad (por ejemplo, hebillas, anclajes, ajustadores y retractores) funcionen correctamente y que estén firmemente instaladas. Revise las correas de los cinturones para ver si hay cortes, deshilachamiento, desgaste o daños.

Volante de la dirección Compruebe si hay cambios en la condición de la dirección, como juego excesivo, dirección dura o ruidos extraños.

Luces de advertencia y campanillas Asegúrese de que todas las luces de advertencia y las campanillas funcionen correctamente.

Desempañador del parabrisas Compruebe que salga aire correctamente y en cantidad suficiente por las salidas del desempañador cuando la calefacción o el aire acondicionado están funcionando.

Limpiaparabrisas y lavaparabrisas Verifique que los limpiadores y los lavadores funcionen correctamente, y que los limpiadores no rayen. Reemplace según sea necesario.

Bajo el cofre y debajo del vehículo

Los puntos de mantenimiento que aquí se enumeran se deben revisar en forma periódica (por ejemplo, cada vez que verifica el nivel del aceite del motor o que se abastece de combustible).

Fugas de líquidos Verifique debajo del vehículo en busca de fugas de combustible, aceite, agua u otras fugas de líquidos después de que el vehículo haya estado estacionado un tiempo. El agua que gotea desde el sistema de aire acondicionado después del uso, es normal. Si observa fugas o si hay presencia evidente de gases de gasolina, busque la causa y haga que corrijan de inmediato el problema.

PRECAUCIONES DE MANTENIMIENTO

⚠ ADVERTENCIA

- **Estacione el vehículo en una superficie nivelada, aplique con firmeza el freno de estacionamiento y bloquee las ruedas para impedir que el vehículo se mueva. En modelos con transmisión manual, mueva la palanca de cambios a la posición N (Neutro). En modelos con transmisión continuamente variable (CVT), mueva la palanca de cambios a la posición P (Estacionamiento).**
- **Asegúrese de que el interruptor de encendido esté en la posición OFF (Apagado) o LOCK (Bloqueo) cuando reemplace o repare cualquier pieza.**
- **El vehículo cuenta con un ventilador de enfriamiento del motor automático. Puede encenderse en cualquier momento sin advertencia, incluso si el interruptor de encendido está en la posición OFF (Apagado) y el motor no está funcionando. Para evitar lesiones, desconecte siempre el cable negativo del acumulador antes de trabajar cerca del ventilador.**
- **Si debe trabajar con el motor en funcionamiento, mantenga sus manos, su ropa, su cabello y las herramientas lejos de ventiladores y bandas en movimiento, así como de otras partes en movimiento.**
- **Se recomienda asegurar la ropa floja o quitársela, y quitarse las joyas, tales como anillos, relojes, etc., antes de trabajar en el vehículo.**
- **Use siempre protección en los ojos cuando trabaje en el vehículo.**
- **Si debe hacer funcionar el motor en un espacio cerrado, tal como un garaje, asegúrese de que haya ventilación adecuada para que los gases de escape puedan salir.**
- **No se meta nunca debajo del vehículo cuando esté apoyado sólo en un gato. Si es necesario trabajar debajo del vehículo, colóquelo sobre soportes de seguridad.**
- **Mantenga todos los artículos de tabaquería, llamas y chispas lejos del tanque de combustible y de la batería.**
- **En los modelos de motores de combustible, se debe realizar mantenimiento del filtro de combustible o los conductos de combustible. Se recomienda que visite a un distribuidor NISSAN para este servicio, ya que los conductos de combustible están sometidos a alta presión, incluso cuando el motor está apagado.**

⚠ PRECAUCIÓN

- **No trabaje bajo el cofre mientras el motor esté caliente. Apague el motor y espere hasta que se enfríe.**
- **Evite el contacto con aceite y agua de enfriamiento del motor usado. El aceite del motor, el agua de enfriamiento del motor y/u otros líquidos del vehículo desechados incorrectamente pueden dañar el medio ambiente. Respete siempre las normas locales al desechar los líquidos del vehículo.**
- **No deje nunca desconectado el conector del mazo de cables de los componentes relacionados con el motor o con la transmisión mientras el interruptor de encendido esté en la posición ON (Encendido).**
- **No conecte ni desconecte nunca la batería ni los componentes electrónicos mientras el interruptor de encendido esté en la posición ON (Encendido).**

PUNTOS DE INSPECCIÓN EN EL COMPARTIMIENTO DEL MOTOR

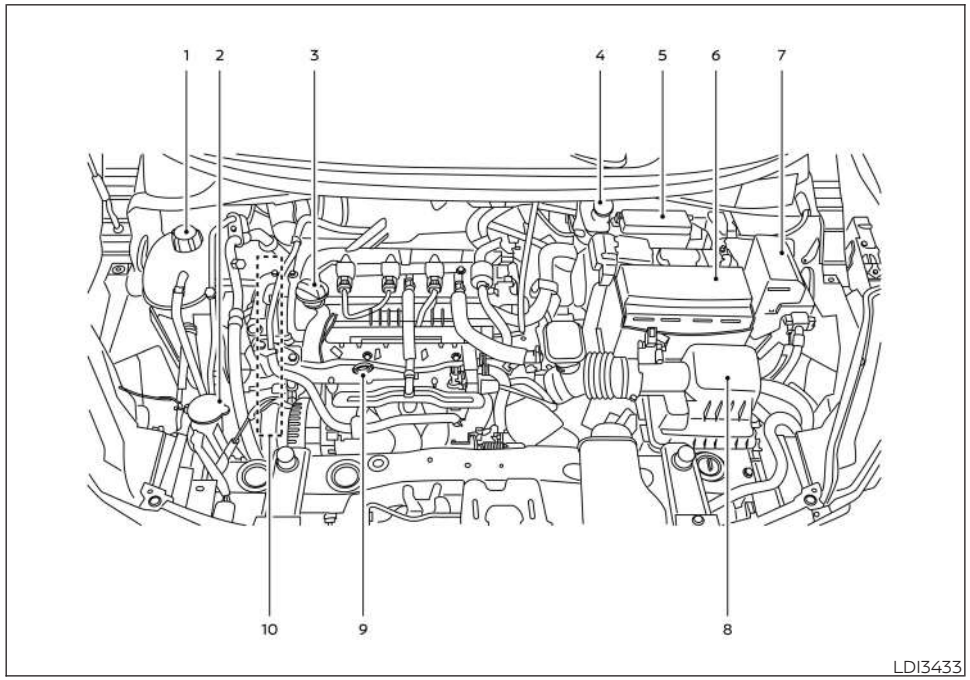

1,6L 4 cilindros (modelo de motor HR16DE)

1. Depósito del agua de enfriamiento del motor
2. Depósito de líquido lavaparabrisas
3. Tapón de llenado del aceite del motor
4. Depósito de líquido de freno y embrague (sólo si está equipado)
5. Caja de fusibles/eslabones fusibles
6. Batería
7. Caja de fusibles
8. Purificador de aire
9. Bayoneta indicadora de aceite del motor
10. Localización de la banda impulsora

NOTAS:

Es posible que su vehículo no esté equipado con una tapa del motor.

SISTEMA DE ENFRIAMIENTO DEL MOTOR

⚠ADVERTENCIA

- **Nunca quite el tapón del depósito de agua de enfriamiento mientras el motor esté caliente. Espere hasta que el motor y el radiador se enfríen. El líquido a alta presión que escapa del radiador puede causar graves quemaduras. Para obtener información adicional sobre las precauciones, consulte "Si su vehículo se sobrecalienta" (P. 408).**
- **El depósito del agua de enfriamiento está equipado con un tapón del depósito del agua de enfriamiento. Para evitar daños en el motor, utilice sólo un tapón del depósito del agua de enfriamiento original NISSAN.**

⚠PRECAUCIÓN

- **Nunca utilice aditivos para sistemas de enfriamiento como los selladores de radiador. Estos aditivos pueden obstruir el sistema de enfriamiento y causar daños en el motor, la transmisión o el sistema de enfriamiento.**
- **Cuando agregue o reemplace el agua de enfriamiento, asegúrese de usar sólo Agua de enfriamiento del motor original NISSAN o equivalente en calidad con la proporción de mezcla adecuada. A continuación aparecen ejemplos de proporciones de mezcla:**

⚠PRECAUCIÓN

El uso de otros tipos de soluciones o colores de anticongelante, puede dañar el sistema de enfriamiento del motor.

Temperatura exterior de hasta		Composición	
°C	°F	Agua de enfriamiento del motor original NISSAN (concentrada) o su equivalente en calidad	Agua destilada o desmineralizada
-15	5	30%	70%
-35	-30	50%	50%

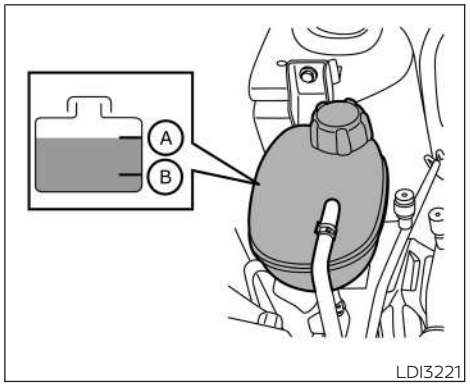

REVISIÓN DEL NIVEL DE AGUA DE ENFRIAMIENTO DEL MOTOR

Verifique el nivel del agua de enfriamiento **en el depósito cuando el motor esté frío.** Si el nivel del agua de enfriamiento está por debajo del nivel MIN (Mín.) Ⓑ, agregue agua de enfriamiento hasta el nivel MAX (Máx.) Ⓐ.

Este vehículo contiene anticongelante/agua de enfriamiento Long Life Antifreeze/Coolant original NISSAN (azul). La vida útil nominal del agua de enfriamiento que se utiliza en la fábrica es de 168,000 km (105,000 millas) o 7 años. Mezclar cualquier

otro tipo de agua de enfriamiento, o el uso de agua sin destilar, reducirá la vida útil del agua de enfriamiento que se utiliza en la fábrica. Para obtener información adicional, consulte el folleto de mantenimiento que viene por separado.

Si el sistema de enfriamiento requiere agua de enfriamiento con frecuencia, se recomienda que visite a un distribuidor NISSAN para este servicio.

Para obtener información adicional sobre la ubicación de la reserva de agua de enfriamiento del motor, consulte "puntos de inspección en el compartimiento del motor" (P. 424).

CÓMO CAMBIAR EL AGUA DE ENFRIAMIENTO DEL MOTOR

⚠ ADVERTENCIA

- **Para evitar el peligro de sufrir quemaduras, nunca cambie el agua de enfriamiento cuando el motor esté caliente.**
- **Nunca quite el tapón del depósito de agua de enfriamiento mientras el motor esté caliente. El líquido a alta presión que escapa del radiador puede causar graves quemaduras.**
- **Evite el contacto directo de la piel con agua de enfriamiento usada. Si hay contacto, lávese minuciosamente con jabón o con un producto de limpieza para manos lo antes posible.**
- **Mantenga el agua de enfriamiento fuera del alcance de los niños y de las mascotas.**

ACEITE DEL MOTOR

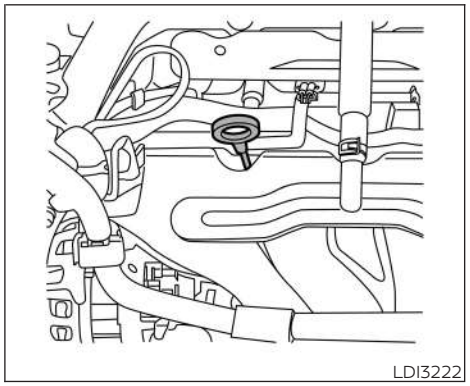

REVISIÓN DEL NIVEL DE ACEITE DEL MOTOR

1. Estacione el vehículo en una superficie nivelada y aplique el freno de estacionamiento.
2. Arranque el motor y déjelo funcionar en marcha mínima hasta que alcance la temperatura de funcionamiento.
3. Apague el motor. **Espere más de 10 minutos para que el aceite regrese al cárter del aceite.**
4. Quite la bayoneta indicadora y límpiela. Vuelva a insertarla por completo.

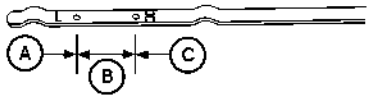

LDI0371

5. Quite nuevamente la bayoneta indicadora y revise el nivel de aceite. Debe estar entre las marcas "H" (Alto) y "L" (Bajo) Ⓑ. Éste es el rango de operación normal del nivel de aceite. Si el nivel de aceite está debajo de la marca L (Bajo) Ⓐ, quite el tapón de llenado de aceite y agregue aceite del tipo recomendado a través de la abertura. **No llene en exceso Ⓒ.**
6. Vuelva a revisar el nivel de aceite con la bayoneta indicadora.

Es normal agregar un poco de aceite del motor entre intervalos de mantenimiento de aceite dependiendo de la severidad de las condiciones de funcionamiento o dependiendo de las propiedades del aceite del motor utilizado. Se consume más aceite del motor cuando se maneja acelerando/desacelerando frecuentemente especialmente cuando las rpm del motor son altas. Es probable que el consumo sea mayor cuando el motor es nuevo. Si el régimen de consumo de aceite, después de conducir por 5,000 km (3,000 millas), es mayor que 0.5 litros por 1,000 km (600 millas), consulte a un distribuidor NISSAN.

⚠PRECAUCIÓN

El nivel de aceite se debe revisar regularmente. El uso del motor con una cantidad de aceite insuficiente puede provocar daños, los que no están cubiertos por la garantía.

CAMBIAR EL ACEITE DEL MOTOR Y FILTRO DE ACEITE

Para obtener información adicional sobre el aceite del motor y el cambio de filtro de aceite, consulte las instrucciones descritas en esta sección.

Preparación del vehículo

1. Estacione el vehículo en una superficie nivelada y aplique el freno de estacionamiento.
2. Deje el motor en marcha hasta que alcance su temperatura de funcionamiento.
3. Apague el motor y espere 15 minutos.
4. Levante y soporte el vehículo mediante un gato de piso adecuado y soportes de seguridad.

- Coloque los soportes de seguridad debajo de los puntos de apoyo para el gato en el vehículo.
- Fije un adaptador adecuado al asiento del soporte de seguridad.

⚠PRECAUCIÓN

Asegúrese de usar los puntos de elevación y apoyo correctos para evitar daños al vehículo.

Aceite del motor y filtro

1. Coloque una charola de gran tamaño debajo del tapón de drenado y el filtro de aceite.
2. Desmonte el tapón de llenado de aceite.
3. Quite el tapón de drenado girándolo hacia la izquierda con una llave y drene el aceite por completo.

⚠PRECAUCIÓN

Tenga cuidado de no quemarse, ya que el aceite del motor está caliente.

⚠ADVERTENCIA

- **El contacto prolongado y repetido con aceite del motor usado puede causar cáncer a la piel.**
- **Evite el contacto directo de la piel con aceite usado. Si hay contacto, lávese minuciosamente con jabón o con un producto de limpieza para manos lo antes posible.**
- **Mantenga el aceite del motor usado fuera del alcance de los niños.**

4. Afloje el filtro de aceite con una llave para filtros de aceite, haciéndolo girar hacia la izquierda. Desmonte el filtro de aceite girándolo con la mano.
5. Limpie la superficie de montaje del filtro de aceite del motor con un trapo limpio.

⚠PRECAUCIÓN

Asegúrese de quitar el material del empaque viejo que quede en la superficie de sellado del motor. De no hacerlo así, puede haber fugas de aceite y el motor podría dañarse.

- **La bayoneta indicadora del nivel de aceite debe estar en su lugar para prevenir derrames de aceite por el orificio de ésta al llenar el motor con el aceite.**

6. Cubra el empaque del nuevo filtro con aceite del motor limpio.
7. Atornille el filtro de aceite girándolo hacia la derecha hasta que sienta una leve resistencia; luego, apriételo 2/3 de vuelta más.

   Par de apriete del filtro de aceite: 14.7 a 20.6 N·m (11 a 15 lb-pie)

8. Limpie y reinstale el tapón de drenado con una roldana nueva. Apriete firmemente el tapón de drenado con una llave. No use fuerza excesiva.

   Par de apriete del tapón de drenado: 29.4 a 39.2 N·m (22 a 29 lb-pie)

9. Llene el motor con el aceite recomendado a través de la abertura del tapón de llenado de aceite, e instale firmemente el tapón de llenado de aceite.

Para obtener más información sobre la capacidad de drenaje y llenado, consulte “fluidos/lubricantes recomendados y capacidades” (P. 456). La capacidad de drenado y rellenado depende de la temperatura del aceite y el tiempo de drenado. Use estas especificaciones sólo como referencia. Use siempre la bayoneta indicadora para determinar si el motor tiene la cantidad adecuada de aceite.

10. Arranque el motor y compruebe que no haya fugas alrededor del tapón de drenado y el filtro de aceite. Corrija según sea necesario. Apague el motor y espere más de 15 minutos. Revise el nivel de aceite con la bayoneta indicadora. Agregue aceite de motor si fuera necesario.

Después de la operación

1. Baje el vehículo con cuidado al piso.
2. Reestablezca el recordatorio de mantenimiento de aceite y filtro de aceite. Para obtener información adicional, consulte "Pantalla de información del vehículo" (P. 92).

- Deseche correctamente el aceite y el filtro usados.
- Consulte las normas locales.

LÍQUIDO DE LA TRANSMISIÓN CONTINUAMENTE VARIABLE (CVT) (solo si está equipado)

⚠ PRECAUCIÓN

- **NISSAN recomienda el uso de aceite del CVT NISSAN genuino NS-3 (o equivalente), SÓLO en CVT de NISSAN. No lo mezcle con otros líquidos.**
- **No use Aceite del transeje automático (ATF) o aceite de la transmisión manual en una CVT NISSAN, ya que puede dañar la CVT. Los daños causados por el uso de un aceite distinto al recomendado no están cubiertos por la garantía limitada para vehículos nuevos de NISSAN que se detalla en la Información de la garantía.**
- **Usar fluidos que no son equivalentes al Fluido para CVT Genuino NISSAN NS-3 también puede dañar el CVT. Los daños causados por el uso de un aceite distinto al recomendado no están cubiertos por la garantía limitada para vehículos nuevos de NISSAN que se detalla en la Información de la garantía.**

LÍQUIDO DE FRENOS Y DEL EMBRAGUE (sólo si está equipado)

Para obtener más información sobre la especificación de líquido de frenos, consulte "fluidos/lubricantes recomendados y capacidades" (P. 456).

⚠ ADVERTENCIA

- **Use sólo líquido nuevo que provenga de un envase sellado. El líquido viejo, inferior o contaminado puede dañar los sistemas de frenos y de embrague (sólo si está equipado). El uso de líquidos incorrectos puede dañar el sistema de frenos y embrague y afectar la capacidad de frenado del vehículo.**
- **Limpie el tapón de llenado antes de quitarlo.**
- **El líquido de frenos y embrague es venenoso y se debe guardar cuidadosamente en recipientes marcados, fuera del alcance de los niños.**

⚠ PRECAUCIÓN

No derrame el líquido sobre las superficies pintadas. Esto dañará la pintura. Si se derrama líquido, lave de inmediato la superficie con agua.

LÍQUIDO LAVAPARABRISAS

LÍQUIDO DE FRENOS

Revise el nivel de líquido de frenos en el depósito. Si el nivel del líquido está debajo de la línea MÍN o si se enciende la luz de advertencia de frenos, agregue líquido de frenos original NISSAN o **DOT 3 o DOT 4** equivalente hasta la línea MÁX. Si con frecuencia es necesario agregar líquido, se debe revisar el sistema. Se recomienda que visite un distribuidor NISSAN para este servicio.

LÍQUIDO DEL EMBRAGUE (sólo si está equipado)

Revise el nivel del líquido en el depósito. El depósito de líquido de frenos es el mismo del sistema hidráulico del embrague en los vehículos con transmisión manual. Si el nivel está debajo de la línea MÍN o si se enciende la luz de advertencia de frenos, agregue líquido de frenos original NISSAN o **DOT 3 o DOT 4** equivalente hasta la línea MÁX. Si es necesario agregar líquido con frecuencia, se recomienda que visite a un distribuidor NISSAN para el servicio.

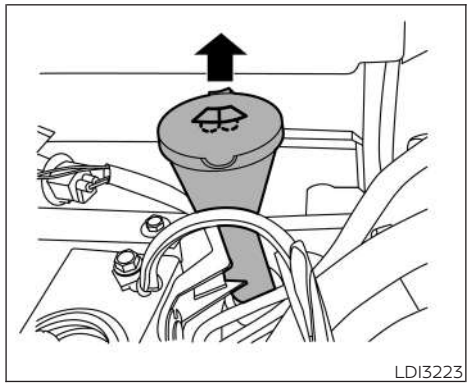

DEPÓSITO DE LÍQUIDO LAVAPARABRISAS

Para que la limpieza sea mejor, agregue un solvente al depósito de líquido lavaparabrisas. En invierno, agregue anticongelante lavaparabrisas. Siga las instrucciones del fabricante en cuanto a la proporción de la mezcla.

Llene el depósito con mayor frecuencia cuando las condiciones de manejo requieran más cantidad de líquido lavaparabrisas.

El líquido recomendado es limpiador y anticongelante líquido lavaparabrisas concentrado NISSAN genuino o equivalente.

⚠ PRECAUCIÓN

- **No sustituya el refrigerante y anticongelante del motor por una solución para el lavaparabrisas. Esto puede dañar la pintura.**
- **No llene el depósito de líquido lavaparabrisas con líquido lavaparabrisas totalmente concentrado. Algunos concentrados de líquido lavaparabrisas a base de alcohol metílico pueden manchar permanentemente la parrilla si se derraman mientras se llena el depósito de líquido lavaparabrisas.**
- **Mezcle previamente los concentrados de líquido lavaparabrisas con agua hasta los niveles recomendados por el fabricante antes de agregar el líquido en el depósito de líquido lavaparabrisas. No use el depósito de reserva de líquido lavaparabrisas para mezclar el concentrado de líquido lavaparabrisas y agua.**

BATERÍA

Símbolos de precaución para el acumulador			⚠ ADVERTENCIA
①		No fumar, no llamas expuestas, no chispas	No exponga el acumulador a chispas eléctricas, llamas ni humo. El gas de hidrógeno generado por la batería es explosivo. Los gases explosivos pueden causarle lesiones e incluso ceguera.
②		Proteja su vista	Manipule el acumulador cuidadosamente. Utilice siempre gafas protectoras para los ojos para protegerse de explosiones o ácido del acumulador.
③		Mantenga fuera del alcance de los niños	Nunca permita que los niños manipulen el acumulador. Mantenga el acumulador fuera del alcance de los niños.
④		Ácido de acumulador	No permita que el líquido del acumulador entre en contacto con piel, ojos, telas o superficies pintadas. El ácido sulfúrico puede causarle quemaduras graves e incluso ceguera. Luego de tocar una batería o un tapón de la batería, no toque ni frote sus ojos. Lave minuciosamente sus manos. Si el ácido entra en contacto con sus ojos, su piel o su ropa, lávese de inmediato con agua durante al menos 15 minutos y busque atención médica. El líquido del acumulador es ácido. Si le cae líquido del acumulador en los ojos o en la piel, podría causar ceguera o quemaduras.
⑤		Tenga en cuenta las instrucciones de operación	Antes de manipular el acumulador, lea cuidadosamente estas instrucciones a fin de asegurar un manejo correcto y seguro.
⑥		Gas explosivo	El hidrógeno generado por el líquido del acumulador es explosivo. Los gases explosivos pueden causarle lesiones e incluso ceguera.

- Si la batería está etiquetada con "no abrir" significa que no requiere mantenimiento y que no se debe revisar su líquido. Se recomienda que visite a su distribuidor NISSAN o un taller especializado cualificado para confirmar el rendimiento del acumulador.
- Mantenga limpia y seca la superficie de la batería. Limpie la batería con una solución de bicarbonato de sodio y agua.
- Asegúrese de que las conexiones de las terminales estén limpias y firmemente apretadas.
- Si no va a usar el vehículo durante 30 días o más, desconecte el cable de la terminal negativa de la batería (-) para impedir que se descargue.

NOTAS:

Se debe tener cuidado para evitar situaciones que pueden llevar a una potencial descarga de la batería y a condiciones de no poder arrancar como:

1. **La instalación o el uso prolongado de accesorios electrónicos que consumen la corriente de la batería cuando el motor no está funcionando (cargadores de teléfono, GPS, reproductores de DVD, etc.).**
2. **El vehículo no es conducido regularmente o sólo se usa en distancias cortas.**

En estos casos, es posible que la batería se deba cargar para mantener la salud de la batería.

⚠ADVERTENCIA

- **No exponga la batería a flamas, chispas eléctricas ni cigarrillos. El gas de hidrógeno generado por la batería es explosivo. Los gases explosivos pueden causarle lesiones e incluso ceguera. No permita que el líquido de la batería entre en contacto con su piel, sus ojos, telas o superficies pintadas. El ácido sulfúrico puede causarle lesiones e incluso ceguera. Luego de tocar una batería o un tapón de la batería, no toque ni frote sus ojos. Lave minuciosamente sus manos. Si el ácido entra en contacto con sus ojos, su piel o su ropa, lávese de inmediato con agua durante al menos 15 minutos y busque atención médica.**
- **Al trabajar en la batería o cerca de este, use siempre protección adecuada en los ojos y quítese todas las joyas.**
- **Los bornes, las terminales y los accesorios relacionados con la batería contienen plomo y compuestos de plomo. Lávese las manos después de la manipulación.**
- **Mantenga la batería fuera del alcance de los niños.**
- **No incline la batería.**

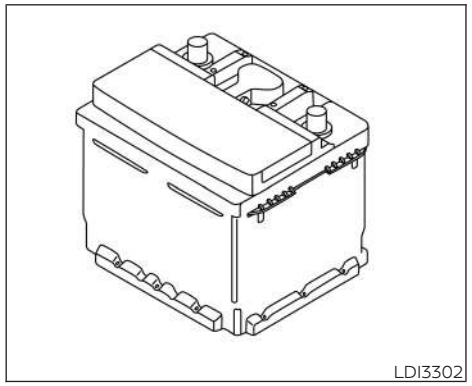

NOTAS:

No intente abrir la parte superior del acumulador.

Esta batería no está equipada con tapones de ventilación desmontables.

ARRANQUE CON CABLES PASACORRIENTE

Si es necesario arrancar con puente, consulte "Arranque con cables pasacorriente" (P. 406). Si el motor no arranca con cables pasacorriente, puede ser necesario reemplazar la batería. Se recomienda que visite un distribuidor NISSAN para este servicio.

SISTEMA DE CONTROL DE VOLTAJE VARIABLE

⚠ PRECAUCIÓN

- **No conecte a tierra accesorios directamente a la terminal del acumulador. Si lo hace derivará el sistema de control de voltaje variable y el acumulador del vehículo no se cargará completamente.**
- **Para evitar que se descargue el acumulador del vehículo, use los accesorios eléctricos con el motor funcionando.**

BANDA IMPULSORA

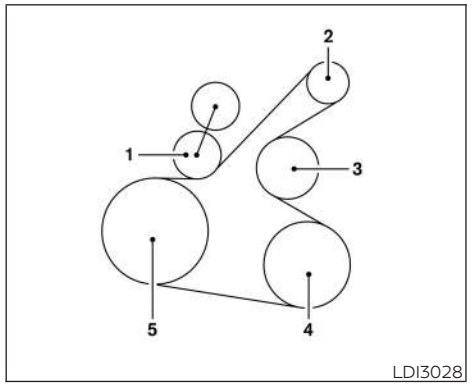

1. Polea del tensor automático
2. Polea del alternador
3. Polea de la bomba de agua
4. Polea del compresor del aire acondicionado
5. Polea del cigüeñal

⚠ADVERTENCIA

Asegúrese de que el interruptor de encendido esté en la posición OFF (Apagado) o LOCK (Bloqueo) antes de dar servicio a la banda impulsora. El motor puede girar inesperadamente.

1. Revise visualmente la banda para ver si hay señal de desgaste inusual, cortes o deshilachamiento. Si la banda está en malas condiciones, haga que la reemplacen o la ajusten. Se recomienda que visite un distribuidor NISSAN para este servicio.
2. Revise regularmente el estado de la banda.

BUJÍAS

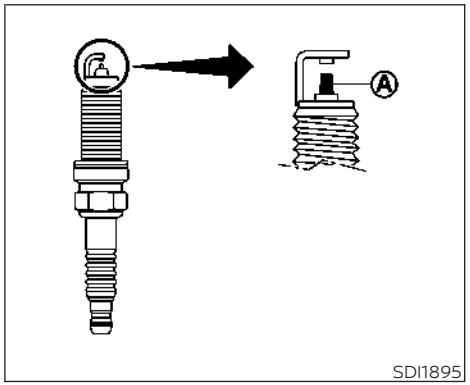

REEMPLAZO DE LAS BUJÍAS

Bujías con punta de platino (solo si está equipado)

Las bujías con punta de platino Ⓐ no necesitan reemplazarse tan a menudo como las bujías de tipo convencional ya que duran mucho más.

ADVERTENCIA

Asegúrese de que el motor esté apagado y el interruptor de encendido en posición Off (Apagado) y que el freno de estacionamiento esté firmemente aplicado.

PRECAUCIÓN

Asegúrese de usar el dado correcto para quitar las bujías. Un dado incorrecto puede dañar las bujías.

Bujías con punta de iridio (solo si está equipado)

Las bujías con punta de iridio Ⓐ no necesitan reemplazarse tan a menudo como las bujías de tipo convencional ya que duran mucho más.

ADVERTENCIA

Asegúrese de que el motor esté apagado y el interruptor de encendido en posición Off (Apagado) y que el freno de estacionamiento esté firmemente aplicado.

PRECAUCIÓN

Asegúrese de usar el dado correcto para quitar las bujías. Un dado incorrecto puede dañar las bujías.

PURIFICADOR DE AIRE

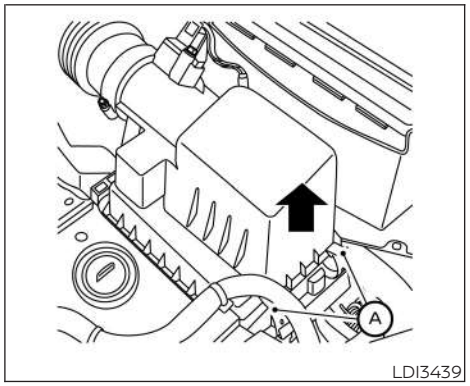

ADVERTENCIA

- **Usar el motor sin el filtro del depurador de aire instalado puede provocar quemaduras a usted y a otras personas. El filtro del depurador de aire no sólo limpia el aire de admisión, sino que también detiene las llamas en caso de detonaciones del motor. Si el depurador de aire no está instalado y se producen detonaciones del motor, usted puede sufrir quemaduras.**

Nunca conduzca sin el filtro del depurador de aire instalado. Sea cauteloso cuando trabaje en el motor sin el depurador de aire instalado.

- **No coloque nunca combustible en el cuerpo de aceleración ni intente poner en marcha el motor sin el depurador de aire instalado. Si lo hace, puede resultar gravemente lesionado.**

Para quitar el filtro del purificador de aire, libere los collarines de retención Ⓐ y jale la cubierta hacia arriba.

El elemento filtrante tipo papel viscoso (solo si está equipado) no se debe limpiar ni volver a usar. El elemento filtrante tipo papel seco (solo si está equipado) se puede limpiar y volver a usar. Reemplace el filtro de aire de acuerdo con el registro de mantenimiento que aparece en el folleto de mantenimiento que recibió por separado.

MICROFILTRO EN LA CABINA (solo si está equipado)

Su vehículo puede estar equipado con un microfiltro en la cabina que recoge la suciedad, el polen, el polvo, etc., y reduce algunos olores desagradables del exterior.

El microfiltro en la cabina está ubicado dentro del tablero de instrumentos. Reemplace el filtro de acuerdo con los intervalos de mantenimiento especificados que se indican en el folleto de información de la garantía del vehículo.

Si se requiere reemplazo, se recomienda que visite a un distribuidor NISSAN para este servicio.

El filtro se debe reemplazar si el flujo de aire disminuye significativamente o si las ventanas se empañan con facilidad al operar la calefacción o el aire acondicionado.

PLUMILLAS DE LOS LIMPIAPARABRISAS

LIMPIEZA

Si el parabrisas no queda limpio luego de usar el lavaparabrisas o si la plumilla del limpiaparabrisas hace ruido al funcionar, puede que la plumilla o el parabrisas tenga cera u otro material.

Limpie la parte exterior del parabrisas con líquido lavaparabrisas o con un detergente suave. El parabrisas queda limpio si no se forman gotas al enjuagarlo con agua limpia.

Limpie cada plumilla del limpiaparabrisas con un trapo empapado de líquido lavaparabrisas o detergente suave. Luego, enjuáguelas con agua limpia. Si el parabrisas continúa sucio luego de limpiar las plumillas del limpiaparabrisas y de usar el limpiador, instale plumillas nuevas.

⚠ PRECAUCIÓN

Las plumillas gastadas de los limpiaparabrisas pueden dañar el parabrisas y obstaculizar la visión del conductor.

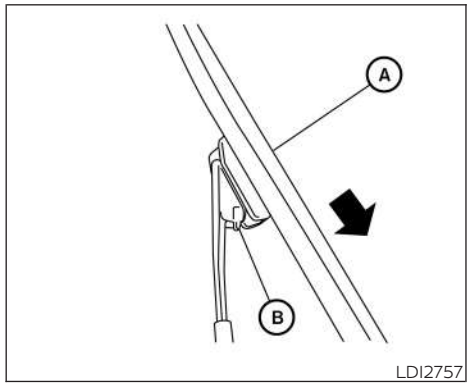

REEMPLAZO

Reemplace las plumillas del limpiaparabrisas si están gastadas.

Para reemplazar las plumillas del limpiaparabrisas, siga el siguiente procedimiento:

1. Levante el brazo del limpiaparabrisas en dirección opuesta al parabrisas.
2. Presione la lengüeta de liberación Ⓑ.
3. Mueva la plumilla del limpiaparabrisas Ⓐ hacia abajo y quítela.
4. Inserte la nueva plumilla del limpiaparabrisas en el brazo del limpiaparabrisas hasta que emita un chasquido al entrar en su posición.
5. Empuje el limpiador hacia el parabrisas.

⚠ PRECAUCIÓN

- **Luego del reemplazo de la plumilla del limpiaparabrisas, regrese el brazo del limpiaparabrisas a su posición original; de lo contrario, puede dañarse cuando se abra el cofre.**
- **Asegúrese de que las plumillas del limpiaparabrisas entren en contacto con el cristal; de lo contrario, los brazos se pueden dañar con la presión del viento.**

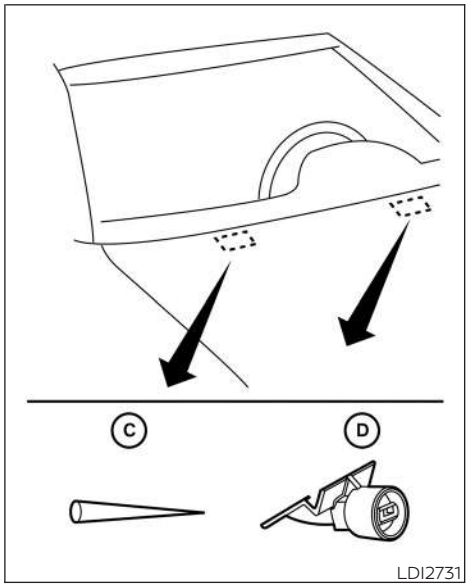

Si encera la superficie del cofre, tenga cuidado de que la cera no se introduzca en la boquilla del lavador Ⓓ. Esto puede causar obstrucciones o un funcionamiento incorrecto del lavaparabrisas. Si ingresa cera en la boquilla, quítela con una aguja o con un alfiler pequeño Ⓒ.

FRENOS

Si los frenos no funcionan correctamente, se debe realizar una revisión. Se recomienda que visite un distribuidor NISSAN para este servicio.

Frenos autoajustables

El vehículo cuenta con frenos autoajustables.

Los frenos delanteros tipo disco se ajustan automáticamente cada vez que se pisa el pedal de los frenos. Los frenos traseros de tipo tambor se auto-ajustan cada vez que se aplica el freno de estacionamiento.

⚠ADVERTENCIA

Si la altura del pedal del freno no regresa a la posición normal, haga que revisen el sistema de frenos. Se recomienda que visite un distribuidor NISSAN para este servicio.

Indicadores de desgaste de las balatas

En ciertas condiciones de manejo o de clima, los frenos pueden emitir chirridos, rechinidos u otros ruidos ocasionales. El ruido ocasional de los frenos durante el frenado leve a moderado es normal y no afecta la función ni el desempeño del sistema de frenos.

Los frenos de tambor traseros no tienen indicadores de desgaste. Si escucha un ruido inusualmente alto proveniente de los frenos de tambor traseros, haga que los revisen. Se recomienda que visite un distribuidor NISSAN para este servicio.

Se deben seguir intervalos de inspección adecuados de los frenos. Para obtener información adicional relacionada con las inspecciones de los frenos, consulte la información apropiada del programa de mantenimiento en el folleto de mantenimiento que viene por separado.

FUSIBLES

Si los equipos eléctricos no funcionan, revise si hay un fusible abierto.

En el compartimiento de pasajeros se utilizan fusibles. En la caja de fusibles del compartimiento de pasajeros hay fusibles de repuesto.

Cuando instale un fusible, asegúrese de que el fusible quede firmemente instalado en la caja de fusibles.

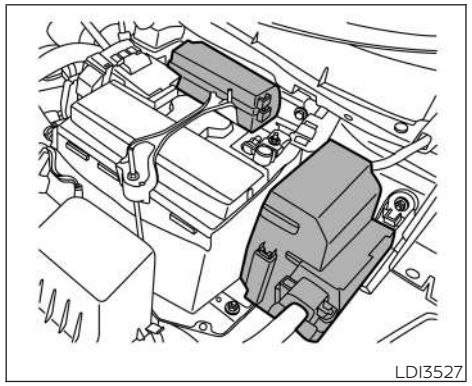

COMPARTIMIENTO DEL MOTOR

⚠PRECAUCIÓN

Nunca use un fusible de mayor o menor amperaje que el especificado en la cubierta de la caja de fusibles.

Si los equipos eléctricos no se encienden, revise si hay un fusible abierto.

1. Asegúrese de que el interruptor de encendido y el de los faros estén en OFF (Apagado).
2. Abra el cofre del motor.
3. Quite la cubierta de la caja de fusibles empujando la lengüeta y levantando la cubierta.
4. Quite el fusible con el extractor de fusibles. El extractor de fusibles está en el centro del bloque de fusibles en el compartimiento de pasajeros.

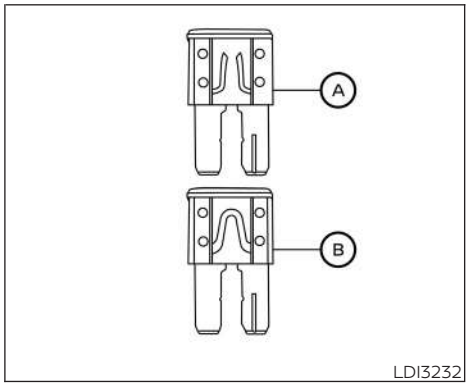

5. Si el fusible está abierto Ⓐ, reemplácelo con un fusible nuevo Ⓑ.
6. Si un fusible nuevo también se abre, haga que revisen y reparen el sistema eléctrico. Se recomienda que visite un distribuidor NISSAN para este servicio.

NOTAS:

Es posible que su vehículo no esté equipado con todos los fusibles que se indican en la etiqueta de fusibles.

Eslabones fusibles

Si los equipos eléctricos no funcionan y los fusibles están en buen estado, revise los eslabones fusibles del receptáculo . Si alguno de los eslabones fusibles se derrite, se recomienda que visite un distribuidor NISSAN para reemplazarlo.

Para revisar y reemplazar los eslabones fusibles, se recomienda que visite a un distribuidor de NISSAN para que realice el servicio.

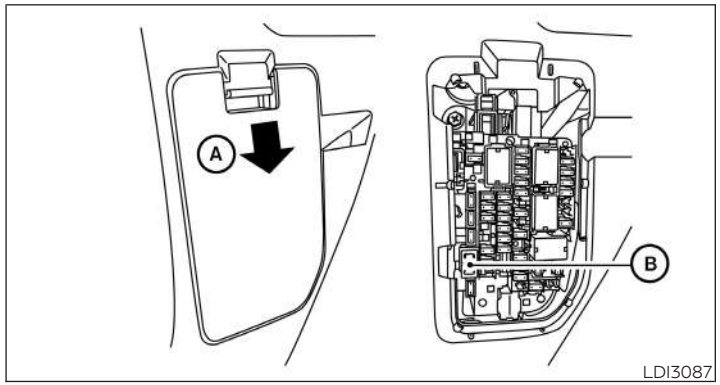

COMPARTIMIENTO DE PASAJEROS

⚠ PRECAUCIÓN

Nunca use un fusible de mayor o menor amperaje que el especificado en la cubierta de la caja de fusibles.

Si los equipos eléctricos no funcionan, revise si hay un fusible abierto.

1. Asegúrese de que el interruptor de encendido y el de los faros estén en OFF (Apagado).
2. Quite la cubierta de la caja de fusibles Ⓐ con una herramienta adecuada. Utilice un trapo para evitar daños a la vestidura.
3. Localice el fusible que debe ser reemplazado.
4. Quite el fusible con el extractor de fusibles Ⓑ.

NOTAS:

La caja de fusibles está situada en el tablero de instrumentos, del lado del conductor.

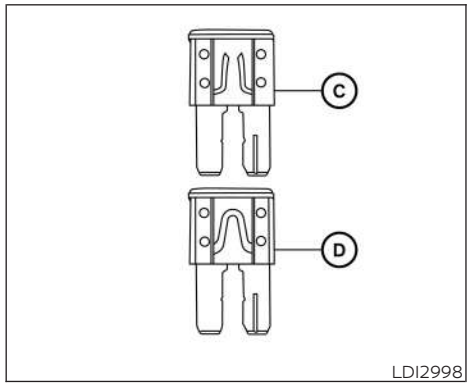

5. Si el fusible está abierto Ⓒ, reemplácelo con un fusible en buen estado equivalente Ⓓ.
6. Presione la cubierta de la caja de fusibles para instalarla.

Si un fusible nuevo también se abre, haga que revisen y reparen el sistema eléctrico. Se recomienda que visite un distribuidor NISSAN para este servicio.

NOTAS:

Es posible que su vehículo no esté equipado con todos los fusibles que se indican en la etiqueta de fusibles.

REEMPLAZO DE LA BATERÍA DE LA INTELLIGENT KEY

⚠ PRECAUCIÓN

Tenga cuidado para que los niños no se traguen la batería ni las piezas desmontadas.

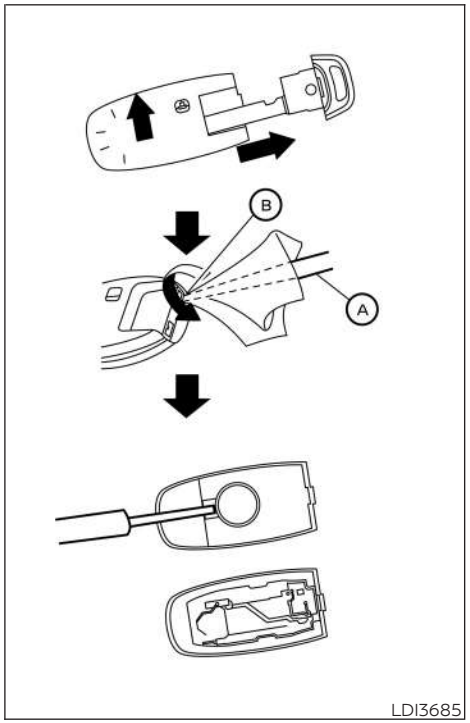

NISSAN INTELLIGENT KEY®

Reemplace la batería de la Intelligent Key de la siguiente manera:

1. Quite la llave mecánica de la Intelligent Key.
2. Inserte un destornillador pequeño de punta plana Ⓐ en la hendidura Ⓑ de la esquina y gire para separar la parte superior de la parte inferior. Coloque un trapo sobre el destornillador para proteger la cubierta.

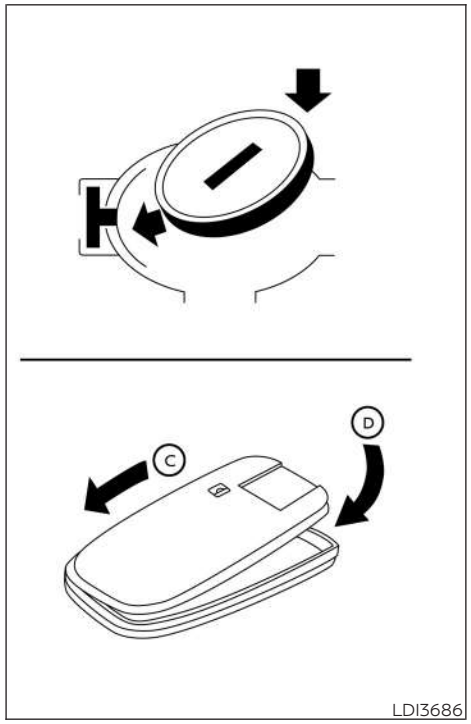

3. Reemplace la batería por una nueva.

   Batería recomendada: CR2032 o su equivalente.

- No toque el circuito interno ni las terminales eléctricas ya que se puede producir una falla.
- Tome la batería por los bordes. Si sujeta la batería por los puntos de contacto, la capacidad de almacenamiento disminuye considerablemente.
- Asegúrese de que el lado + quede orientado hacia la parte inferior de la parte inferior.

4. Cierre la tapa con firmeza, tal como aparece en la ilustración con Ⓒ y Ⓓ.
5. Use los botones para verificar el funcionamiento.

Se recomienda que visite a un distribuidor NISSAN si necesita asistencia para efectuar el reemplazo.

Dispositivos de radiofrecuencia de baja potencia:

- **Fabricante: Continental AG**
- **País de origen: Alemania**
- **Frecuencia del portador: 433.92 MHz**
- **Suministro de voltaje y fuente de energía clasificados: batería de litio de 3V**

LUCES

El funcionamiento de este equipo está sujeto a las siguientes dos condiciones: (1) es posible que este equipo o dispositivo no cause interferencias dañinas y (2) este equipo o dispositivo debe aceptar cualquier interferencia, incluyendo interferencia que pudiera causar un funcionamiento no deseado.

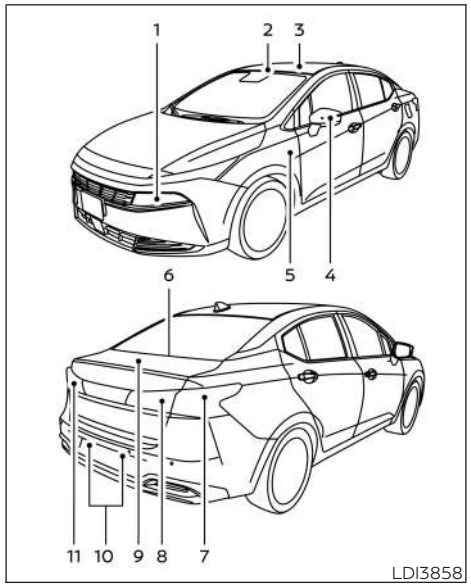

INFORMACIÓN BÁSICA

1. Conjunto del faro
2. Luz de mapa
3. Luz interior
4. Luz direccional del espejo de la puerta (sólo si está equipado)
5. Luz de señal direccional de la salpicadera (sólo si está equipada)
6. Luz de freno superior*
7. Luz combinada trasera
8. Conjunto de la luz reversa (retroceso)
9. Luz de cajuela
10. Luz de placa
11. Faros antiniebla traseros (solo si está equipado)

FAROS

Las micas de las luces exteriores se pueden empañar temporalmente por dentro en condiciones de lluvia o al lavar el automóvil. La diferencia de temperatura entre el interior y el exterior de la mica puede provocar el empañamiento. Esto no es una falla. Si se acumulan gotas grandes de agua dentro de las micas, se recomienda que visite a un distribuidor NISSAN para este servicio.

Si se requiere reemplazo, se recomienda que visite a un distribuidor NISSAN para este servicio.

LUCES EXTERIORES E INTERIORES

Información básica

Este vehículo está equipado con luces LED. Visite a su distribuidor NISSAN para obtener información sobre el reemplazo de la luz LED, el tipo de foco de repuesto o cualquier procedimiento de cambio de foco que no se indique en la sección.

- Luz de señal direccional de la salpicadera (sólo si está equipada) *
  - Potencia (vataje) (W): 5
  - N.º de foco: WY5W
- Luz de la cajuela*
  - Vataje (W): 3.4
  - N.º de foco: 158
- Conjunto de la luz reversa (retroceso)*

  Reversa
  - Vataje (W): 16
  - N.º de foco: W16W
- Luz de placa*
  - Potencia (vataje) (W): 5
  - N.º de foco: W5W

* Se recomienda que visite a un distribuidor NISSAN para el reemplazo.

Consulte siempre la información más reciente sobre partes en el Departamento de refacciones de un distribuidor NISSAN.

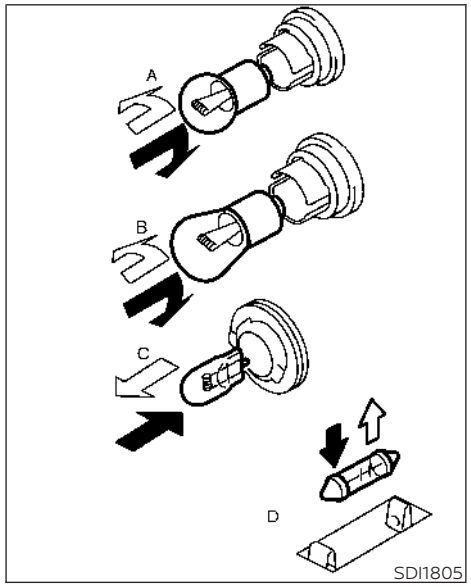

Procedimientos de reemplazo

Todas las demás luces son tipo A, B, C o D. Cuando reemplace un foco, primero quite la mica, la luz o la cubierta.

⇧ Indica extracción del foco

⬆ Indica instalación del foco

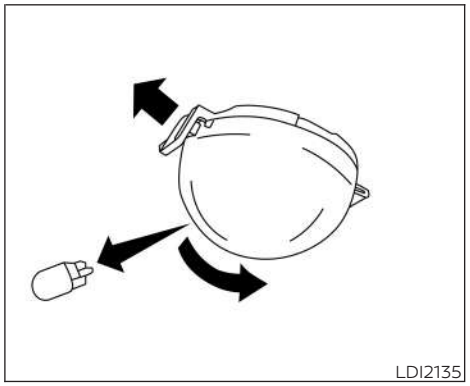

Luz de cajuela

Si tiene una rueda desinflada, consulte "llanta desinflada" (P. 399).

PRESIÓN DE LAS LLANTAS

Sistema de monitoreo de la presión de las llantas (TPMS) (sólo si está equipado)

⚠ADVERTENCIA

Las ondas de radio pueden afectar adversamente a los equipos médicos eléctricos. Las personas que usan un marcapasos deben comunicarse con el fabricante de estos equipos para conocer las posibles influencias antes del uso.

Este vehículo está equipado con TPMS. Este sistema monitorea la presión de todas las llantas, excepto la de refacción. Cuando la luz de advertencia de baja presión de las llantas se enciende y aparece la advertencia Tyre Pressure Low - Add Air (Baja presión de las llantas - Agregar aire) en la pantalla de información del vehículo, una o varias llantas están considerablemente desinfladas. Sólo si está equipado, el sistema también despliega en la pantalla la presión de todas las llantas (excepto la de la llanta de refacción) enviando una señal desde un sensor que está instalado en cada rueda.

El TPMS se activa sólo cuando el vehículo es conducido a más de 25 km/h (16 mph). Además, es posible que este sistema no detecte una disminución repentina en la presión de las llantas (por ejemplo, una llanta que se desinfla durante la conducción).

Para obtener información adicional, consulte "Luz de advertencia de presión baja de llanta" (P. 85), "Sistema de monitoreo de presión de las llantas (TPMS)" (P. 258) y "Llanta desinflada" (P. 399).

Presión de inflado de las llantas

Revise frecuentemente las presiones de las llantas (incluida la de refacción) y antes de cada viaje de larga distancia. Las presiones de inflado recomendadas para las llantas aparecen en la Etiqueta de llantas, bajo el encabezado "Presión de inflado de las llantas en frío". La etiqueta de las llantas se encuentra adherida en el pilar central del lado del conductor. Las presiones de las llantas se deben revisar regularmente debido a que:

- La mayoría de las llantas pierden aire naturalmente en el transcurso del tiempo.
- Las llantas pueden perder aire repentinamente cuando se pasa por baches u otros objetos, o si el vehículo golpea una banqueta al estacionarse.

La presión de las llantas se debe revisar cuando las llantas están frías. Las llantas se consideran FRÍAS luego de que el vehículo ha permanecido estacionado durante 3 horas o más, o se ha manejado menos de 1.6 km (1 milla) a velocidades moderadas.

El TPMS con alerta de inflado fácil de las llantas (sólo si está equipado) proporciona señales visuales y audibles fuera del vehículo, para inflar las llantas a la presión de inflado en FRÍO recomendada de las llantas. Para obtener información adicional, consulte "TPMS con alerta de presión adecuada de las llantas" (P. 261).

La presión incorrecta de las llantas, que incluye el inflado insuficiente, puede afectar adversamente la vida útil de las llantas y el manejo del vehículo.

⚠ADVERTENCIA

- **Las llantas infladas en forma incorrecta pueden fallar repentinamente y causar un accidente.**
- **La capacidad de peso del vehículo se indica en la etiqueta de las llantas. No cargue el vehículo más allá de esta capacidad. Sobrecargar el vehículo puede reducir la vida útil de las llantas, crear condiciones de operación inseguras debido a la falla prematura de estas o características de manejo desfavorables y causar además graves accidentes. Cargarlo más allá de la capacidad especificada también puede provocar la falla de otros componentes del vehículo.**
- **Antes de realizar un viaje largo, o cada vez que cargue considerablemente el vehículo, use un manómetro para asegurarse de que las presiones de las llantas estén en el nivel especificado.**

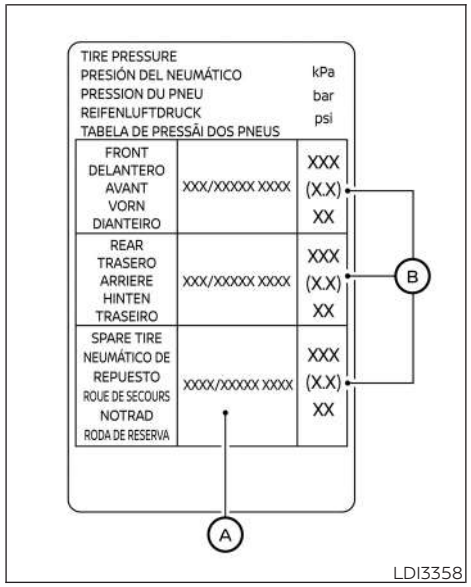

Sin TPMS tipo A (sólo si está equipada)

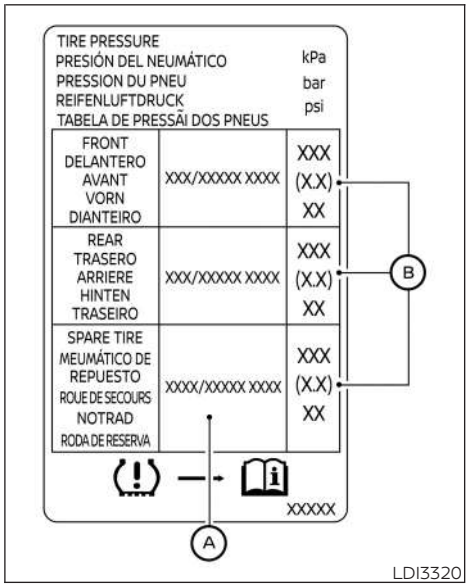

Con TPMS tipo B (sólo si está equipada)

Etiqueta de las llantas

Ⓐ Tamaño original: el tamaño de las llantas con que se equipa originalmente el vehículo en la fábrica.

Ⓑ Presión de las llantas: infle las llantas a esta presión cuando estén frías. Las llantas se consideran FRÍAS luego de que el vehículo ha permanecido estacionado durante 3 horas o más, o se ha manejado menos de 1.6 km (1 milla) a velocidades moderadas. La presión de

inflado en frío recomendada para las llantas es determinada por el fabricante con el fin de lograr un equilibrio óptimo entre el desgaste de las llantas y las características de manejo del vehículo, según la clasificación de peso bruto vehicular (GVWR) del vehículo.

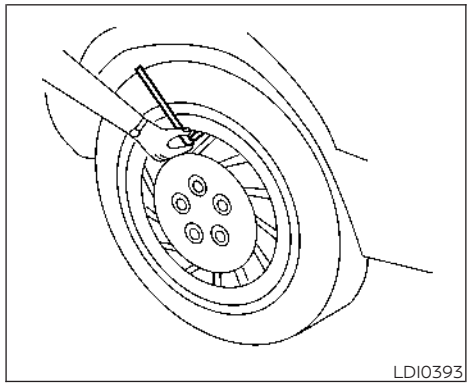

Revisión de la presión de las llantas

1. Quite de la llanta el tapón del vástago de la válvula.
2. Presione el manómetro directamente sobre el vástago de la válvula. No ejerza mucha presión ni fuerce el vástago de la válvula hacia los lados para que el aire no se escape. Si escucha el siseo del aire que escapa de la llanta al revisar la presión, vuelva a colocar el manómetro para eliminar esta fuga.
3. Retire el manómetro.
4. Lea la presión de las llantas en el vástago del manómetro y compare con la especificación que aparece en la etiqueta de las llantas.
5. Agregue aire a la llanta según sea necesario. Si agrega demasiado, presione brevemente el centro del vástago de la válvula con la punta del vástago del manómetro para liberar presión. Vuelva a revisar la presión y agregue o libere aire según sea necesario.
6. Instale el tapón del vástago de la válvula.
7. Revise la presión de las demás llantas, incluida la de refacción.

Tamaño	**Presión de inflado de las llantas en frío**		
	kPa	bar	psi
Llanta original delantera y trasera: 195/65R15 205/55R16 205/50R17	230	2.3	33
Llanta de refacción: T125/70D15	420	4.2	60

TIPOS DE LLANTAS

⚠ADVERTENCIA

- **Cuando cambie o reemplace las llantas, asegúrese de que todas sean del mismo tipo (es decir, verano, toda temporada o nieve) y fabricación. Un distribuidor NISSAN puede proporcionarle información acerca del tipo de llanta, el tamaño, el régimen de velocidad y la disponibilidad.**
- **Las llantas de refacción pueden tener un régimen de velocidad inferior que el de las instaladas en la fábrica, y es posible que no coincidan con la velocidad máxima potencial del vehículo. No exceda nunca el régimen de velocidad máximo de la llanta.**
- **El reemplazo de llantas por unas no especificadas originalmente por NISSAN puede afectar al funcionamiento correcto del Sistema de monitoreo de presión de las llantas (TPMS) (si está equipado).**
- **Siempre use llantas del mismo tipo, tamaño, marca, fabricación y patrón de la banda de rodamiento en las cuatro ruedas. Si no lo hace, puede haber una diferencia en la circunferencia entre las llantas de los ejes delantero y trasero, lo que puede causar una falla en el sistema de control dinámico del vehículo (VDC) y provocar lesiones personales o fatales, un desgaste excesivo de las llantas y puede dañar la transmisión y los engranes del diferencial.**

Llantas para toda temporada

NISSAN especifica llantas para toda temporada en algunos modelos con el fin de entregar un buen desempeño durante todo el año, incluso en condiciones de carretera con nieve y hielo. Las llantas para toda temporada tienen la identificación ALL SEASON o M&S en sus costados. Las llantas para nieve tienen mejor tracción en la nieve que las llantas para toda temporada, y pueden ser más adecuadas en algunas áreas.

Llantas para verano

NISSAN especifica llantas para verano en algunos modelos con el fin de entregar un desempeño superior en caminos secos. El desempeño de las llantas para verano se reduce considerablemente en nieve y hielo. Las llantas para verano no tienen el régimen de tracción "M&S" en sus costados.

Si desea manejar el vehículo en condiciones de nieve o hielo, NISSAN recomienda usar llantas para NIEVE o para TODA TEMPORADA en las cuatro ruedas.

Llantas para nieve

Si requiere llantas para nieve, es necesario elegir llantas equivalentes a las originales en cuanto a tamaño y capacidad de carga. En caso contrario, la seguridad y el manejo del vehículo pueden verse afectados de manera adversa.

En general, las llantas para nieve tienen regímenes de velocidad inferiores que el de las instaladas en la fábrica, y es posible que no coincidan con la velocidad máxima potencial del vehículo. No exceda nunca el régimen de velocidad máximo de la llanta.

Si instala llantas para nieve, estas deben tener el mismo tamaño, marca, fabricación y dibujo de la banda de rodamiento en las cuatro ruedas.

Para obtener tracción adicional en caminos con hielo, se pueden usar llantas con tacos metálicos para nieve. Sin embargo, algunos estados, provincias y territorios prohíben su uso. Verifique las leyes locales antes de instalar llantas con tacos metálicos. Las capacidades de derrape y tracción

de las llantas para nieve con tacos metálicos sobre superficies húmedas o secas pueden ser menos eficientes que las llantas para nieve sin tacos metálicos.

CADENAS PARA LLANTAS

⚠ADVERTENCIA

Si se utilizan cadenas para llantas con este vehículo, deben dejar suficiente espacio libre entre la llanta y la suspensión del vehículo o el componente de la carrocería más cercano. Si no se utilizan las cadenas correctas o no se instalan correctamente, se pueden dañar los frenos, la suspensión u otras piezas del vehículo y provocar un accidente en el que una persona podría sufrir lesiones graves o fatales.

El uso de cadenas para llantas puede estar prohibido en algunos lugares. Consulte las leyes locales antes de instalar cadenas para llantas. Cuando instale cadenas para llantas, asegúrese de que tengan un tamaño que corresponda a las llantas del vehículo y que se instalen de acuerdo con las recomendaciones de su fabricante. **Use sólo cadenas SAE clase "S".** Las cadenas clase "S" se usan en vehículos con espacio restringido entre las cadenas y el vehículo. Los vehículos que pueden usar cadenas clase "S" están diseñados para cumplir con los espacios mínimos entre la llanta y el componente de la suspensión o de la carrocería más próximo del vehículo con el fin de permitir el uso de un dispositivo de tracción para el invierno (cadenas o cables para llantas). Los espacios mínimos se determinan con las llantas instaladas en la fábrica. Otros tipos de cadenas pueden dañar el vehículo. Use tensores de cadenas cuando el fabricante de la cadena para llantas los recomiende con el fin de asegurar un ajuste firme. Los eslabones sueltos de los extremos de la cadena para llantas se deben asegurar o quitar para evitar la posibilidad de daños por latigazos en las defensas o en la parte inferior de la carrocería. Si es posible, evite cargar por completo el vehículo al usar cadenas para llantas. Además, maneje a una velocidad moderada. De lo contrario, el vehículo se puede dañar o su maniobrabilidad y desempeño pueden verse afectados de manera adversa.

Las cadenas para llantas se deben instalar sólo en las ruedas delanteras y no en las traseras.

Nunca instale cadenas para llantas en una llanta de refacción SÓLO PARA USO PROVISIONAL.

No las use en caminos secos. El manejo con cadenas en tales condiciones puede provocar daños en diversos mecanismos del vehículo debido al esfuerzo excesivo.

NOTAS:

El uso de cadenas para llantas no está permitido en ruedas de 17 pulg.

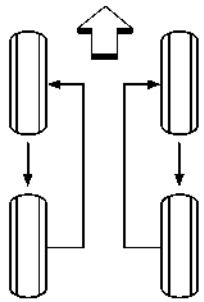

WDI0258

CÓMO CAMBIAR LAS RUEDAS Y LAS LLANTAS

Rotación de llantas

NISSAN recomienda permutar las llantas cada 10,000 km (6,000 millas).

Para obtener información adicional sobre los procedimientos de cambio de llanta, consulte "Llanta desinflada" (P. 399).

Apriete las tuercas de las ruedas al par especificado con un torquímetro tan pronto como sea posible.

Par de apriete de las tuercas de rueda: 113 N·m (83 lb-pie)

Las tuercas de rueda se deben mantener apretadas en todo momento de acuerdo con las especificaciones. Se recomienda apretar las tuercas de rueda de acuerdo con las especificaciones en cada intervalo de rotación de las llantas.

⚠ADVERTENCIA

- **Luego de rotarlas, revise y ajuste la presión de las llantas.**
- **Vuelva a apretar las tuercas de rueda cuando el vehículo haya recorrido 1,000 km (600 millas) (también en caso de una llanta desinflada, etc.).**
- **No incluya la llanta de refacción en la rotación de las llantas.**

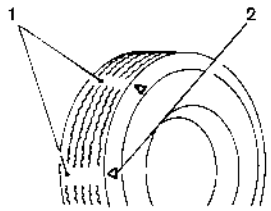

WDI0259

Desgaste y daño de las llantas

1. Indicador de desgaste
2. Marca de ubicación

⚠ADVERTENCIA

- **Las llantas se deben revisar periódicamente para ver si hay desgaste, grietas, protuberancias u objetos atrapados en el dibujo de la banda de rodamiento. Si encuentra desgaste, grietas, protuberancias o cortes profundos excesivos, la o las llantas se deben reemplazar.**

- **Las llantas originales tienen indicadores de desgaste integrados en la banda de rodamiento. Cuando los indicadores de desgaste quedan a la vista, la o las llantas se deben reemplazar.**
- **Las llantas se degradan con el tiempo y el uso. Haga que un técnico calificado revise las llantas de más de 6 años, incluida la de refacción, ya que algunos daños pueden no ser evidentes. Reemplace las llantas según sea necesario para evitar su falla y posibles lesiones personales.**
- **El servicio incorrecto de la llanta de refacción puede provocar lesiones personales severas. Si es necesario reparar la llanta de refacción, se recomienda que visite a un distribuidor NISSAN para este servicio.**

Reemplazo de ruedas y de llantas

Cuando reemplace una llanta, use el mismo tamaño, diseño de dibujo de la banda de rodamiento, régimen de velocidad y capacidad de transporte de carga que el de la llanta instalada originalmente. Para obtener información adicional, consulte "Ruedas y llantas" (P. 465).

⚠ ADVERTENCIA

- **El uso de llantas distintas a las recomendadas o el uso de llantas de diferentes marcas, construcción (convencionales, de banda sesgada o radiales) o dibujo de la banda de rodamiento puede afectar adversamente la conducción, el frenado, la maniobrabilidad, el sistema de control dinámico del vehículo (VDC), la distancia entre el suelo y el vehículo, la separación entre la carrocería y la llanta, la separación para las cadenas para llantas, la calibración del velocímetro, la alineación de los faros y la altura de las defensas. Algunos de estos efectos pueden producir accidentes y causar lesiones personales severas.**
- **Si por algún motivo cambia las ruedas, reemplácelas siempre por ruedas con la misma medida de descentramiento. Las ruedas con descentramiento distinto pueden provocar desgaste prematuro de las llantas, degradar las características de manejo del vehículo, afectar el sistema VDC y/o interferir con los discos de los frenos. Esta interferencia puede hacer que disminuya la eficacia del frenado y/o que la balata de freno se desgaste anticipadamente. Para obtener más información sobre las dimensiones de descentramiento de las ruedas, consulte "Ruedas y llantas" (P. 465).**
- **Cuando se utiliza una rueda sin el TPMS, como la llanta de refacción, el TPMS no funcionará y la luz de advertencia de presión baja de las llantas destellará durante 1 minuto aproximadamente. Después de un minuto, la luz permanece encendida. Haga que reemplacen las llantas o restablezcan el sistema TPMS tan pronto como sea posible. Se recomienda que visite un distribuidor NISSAN para este servicio.**

- **El reemplazo de llantas por unas no especificadas originalmente por NISSAN puede afectar al funcionamiento correcto del TPMS.**
- **El sensor TPMS se puede dañar si no se manipula correctamente. Tenga cuidado al manipular el sensor TPMS.**
- **Al reemplazar el sensor TPMS, es probable que se requiera el registro de la ID. Se recomienda que visite a un distribuidor NISSAN para el registro de la identificación.**
- **No utilice un tapón de vástago de válvula que no sea especificado por NISSAN. El tapón del vástago de la válvula se puede atorar.**
- **Asegúrese de que los tapones de los vástagos de válvula estén bien ajustados. De lo contrario, la válvula podría obstruirse con suciedad y provocar una falla o pérdida de presión.**
- **No instale una rueda o llanta dañada o deformada, incluso si esta ha sido reparada. Estas ruedas o llantas pueden tener daño estructural y fallar sin advertencia.**
- **No se recomienda usar llantas recubiertas.**

Balanceo de las ruedas

Las ruedas desbalanceadas pueden afectar al manejo del vehículo y la vida útil de las llantas. Las ruedas pueden desbalancearse incluso con el uso normal. Por lo tanto, se deben balancear según sea necesario.

El servicio de balanceo de las ruedas se debe realizar con las ruedas fuera del vehículo. El balanceo giratorio de las ruedas en el vehículo puede causar daño mecánico.

Llanta de refacción (llanta de refacción SOLO PARA USO PROVISIONAL)

Cuando se usa una rueda sin el TPMS, como la llanta de refacción, el TPMS no funcionará.

Observe las siguientes precauciones si debe usar la llanta de refacción SÓLO PARA USO PROVISIONAL. De lo contrario, el vehículo puede resultar dañado o verse involucrado en un accidente:

⚠ADVERTENCIA

- **La llanta de refacción se debe usar sólo en emergencias. Debe ser reemplazada rápidamente por la llanta estándar para evitar posibles daños en la llanta o en el diferencial.**
- **Maneje con cuidado mientras esté instalada la llanta de refacción SÓLO PARA USO PROVISIONAL. Al manejar, evite los giros forzados y frenar bruscamente.**
- **Revise periódicamente la presión de inflado de la llanta de refacción. Mantenga siempre la presión de la llanta de refacción SÓLO PARA USO PROVISIONAL en 420 kPa, 4.2 bar (60 psi).**
- **Con la llanta de refacción SOLO PARA USO PROVISIONAL instalada, no conduzca el vehículo a velocidades que sean superiores a los 80 km/h (50 mph).**
- **Cuando maneje por caminos cubiertos con nieve o hielo, debe usar la llanta de refacción SÓLO PARA USO PROVISIONAL en las ruedas traseras y las llantas originales en las delanteras (ruedas de tracción).**

- **El dibujo de la banda de rodamiento de la llanta de refacción SÓLO PARA USO PROVISIONAL se desgasta más rápido que el de la llanta estándar. Reemplace la llanta de refacción tan pronto como aparezcan los indicadores de desgaste de la banda de rodamiento.**
- **No use la llanta de refacción en otros vehículos.**
- **No use más de una llanta de refacción a la vez.**
- **No arrastre un remolque cuando esté instalada la llanta de refacción SÓLO PARA USO PROVISIONAL.**

⚠ PRECAUCIÓN

- **No use cadenas para llantas en una llanta de refacción SÓLO PARA USO PROVISIONAL. Las cadenas para llantas no se ajustan correctamente y pueden provocar daños en el vehículo.**
- **Dado que la llanta de refacción SÓLO PARA USO PROVISIONAL es más pequeña que la llanta original, la distancia entre el suelo y el vehículo se reduce. Para evitar daños en el vehículo, no maneje sobre obstáculos. Tampoco haga pasar el vehículo por un lavado de automóvil automático ya que puede quedar atrapado.**

NOTAS

9 Información técnica y del consumidor

Líquidos/lubricantes y capacidades recomendados 456
Información de combustible 459
Número de viscosidad SAE recomendado 462
Recomendaciones de refrigerante y aceite para el sistema de aire acondicionado 462
Especificaciones 464
Motor 464
Ruedas y llantas 465
Dimensiones y pesos 465
Cuando viaje o registre el vehículo en otro país 467
Etiqueta de las llantas 467
Etiqueta de especificación del aire acondicionado 467
Número de aprobación e información del radio 468
NOTA DE FCC 468
Para Argentina 469
Para Paraguay 472
Para México 473
Para Curazao 474
Para República Dominicana 474
Para Guatemala 475
Para San Martín 475

LÍQUIDOS/LUBRICANTES Y CAPACIDADES RECOMENDADOS

Las siguientes son capacidades aproximadas. Las capacidades de llenado reales pueden ser levemente diferentes. Cuando vuelva a llenar, siga el procedimiento que se describe en la Sección 8 para determinar la capacidad de llenado correcta.

Tipo de líquido			Capacidad (aproximada)			Líquidos/lubricantes recomendados
			Medida métrica	Medida de los EE. UU.	Medida imperial	
Combustible			41 L	10–7/8 gal.	9 gal.	Para obtener información adicional, consulte "Información de combustible" (P. 459).
Aceite de motor*1 purgar y llenar 1*: Para obtener información adicional, consulte "Aceite de motor" (P. 426).	Para México	Con cambio de filtro de aceite	4.8 L	5-1/8 cuartos de galón	4–1/4 cuartos de galón	• Se recomienda utilizar el "Aceite de motor NISSAN 10W-30 SN" original. • Si el aceite de motor mencionado anteriormente no está disponible, utilice "NISSAN Motor Oil" o un equivalente que coincida con el grado y la viscosidad que se indican a continuación. ・Grado del aceite: API SL, SM o SN, ILSAC GF-4 o GF-5 ・Viscosidad SAE: para obtener más información, consulte "número de viscosidad SAE recomendado" (P. 462).
		Sin cambio de filtro de aceite	4.5 L	4-3/4 cuartos de galón	4 cuartos de galón	
	Excepto para México	Con cambio de filtro de aceite	4.1 L	4-3/8 cuartos de galón	3–5/8 cuartos de gal.	• Se recomienda el uso del aceite de motor original "NISSAN Motor Oil 0W-20 SN". • Si el aceite de motor mencionado anteriormente no está disponible, utilice "NISSAN Motor Oil" o un equivalente que coincida con el grado y la viscosidad que se indican a continuación. ・Grado del aceite: API SL, SM, SN or SP, ILSAC GF-5 o GF-6A ・Viscosidad SAE: para obtener más información, consulte "número de viscosidad SAE recomendado" (P. 462).
		Sin cambio de filtro de aceite	3.8 L	4 cuartos de galón	3–3/8 cuartos de gal.	

Tipo de líquido		Capacidad (aproximada)			Líquidos/lubricantes recomendados
		Medida métrica	Medida de los EE. UU.	Medida imperial	
Agua de enfriamiento del motor con reserva	Con transmisión continuamente variable (CVT)	6.95 L	1–7/8 cuartos de galón	1–1/2 gal.	• Agua de enfriamiento del motor original NISSAN o una de calidad equivalente • Utilice agua de enfriamiento del motor original NISSAN o una de calidad equivalente para evitar la posible corrosión del aluminio dentro del sistema de enfriamiento del motor causada por el uso de otro tipo de anticongelante no genuino. Tenga en cuenta que las reparaciones de incidentes dentro del sistema de agua de enfriamiento del motor por el uso de otro tipo de anticongelante no genuino pueden no estar cubiertas por la garantía, incluso si estos incidentes se produjeron durante el período de garantía.
	Con transmisión manual	5.8 L	1–1/2 gal.	1–1/4 gal.	
Aceite para transmisión manual	Para México	—	—	—	• Aceite para engranajes HQ Multi 75W-85 original NISSAN o equivalente • Si no hay disponible aceite para engranajes (HQ-multi) original NISSAN, se puede utilizar API GL-4, viscosidad SAE 75W-75 como sustituto temporal. Sin embargo, utilice aceite para engranajes original NISSAN tan pronto como pueda.
	Otros mercados	—	—	—	• Aceite para engranajes Chevron ETL 8997B 75W-80 original NISSAN o equivalente • Si no hay disponible aceite para engranajes (Chevron ETL 8997B) original NISSAN, se puede utilizar API GL-4, viscosidad SAE 75W-75 como sustituto temporal. Sin embargo, utilice aceite para engranajes original NISSAN tan pronto como pueda.
Líquido de la transmisión continuamente variable (CVT) (solo si está equipado)		Para obtener información adicional, consulte "Líquido de la transmisión continuamente variable (CVT)" (P. 429).			• Fluido para CVT Genuino NISSAN NS-3 • NISSAN recomienda el uso de Fluido para CVT Genuino NISSAN NS-3 (o equivalente) SÓLO en CVT NISSAN. No lo mezcle con otros líquidos. El uso de líquidos que no son equivalentes al aceite para CVT NISSAN genuino NS-3 puede dañar el CVT. Los daños causados por el uso de un aceite distinto al recomendado no están cubiertos por la garantía limitada para vehículos nuevos de NISSAN que se detalla en la Información de la garantía.

Tipo de líquido		Capacidad (aproximada)			Líquidos/lubricantes recomendados
		Medida métrica	Medida de los EE. UU.	Medida imperial	
Líquido de frenos y del embrague (solo si está equipado)		—	—	—	• Líquido de frenos original NISSAN o de calidad equivalente DOT 3 o DOT 4 • Llene al nivel adecuado según las instrucciones, para obtener información adicional, consulte "Líquido de freno y de embrague" (P. 429).
Grasa de uso múltiple		—	—	—	NLGI No. 2 (base de jabón de litio)
Refrigerante del sistema de aire acondicionado	Para México	—	—	—	• HFO-1234yf (R-1234yf) • Para obtener información adicional, consulte "Recomendaciones de refrigerante y aceite para el sistema de aire acondicionado" (P. 462).
	Excepto para México	—	—	—	• HFC-134a (R-134a) • Para obtener información adicional, consulte "Recomendaciones de refrigerante y aceite para el sistema de aire acondicionado" (P. 462).
Aceite del sistema de aire acondicionado	Para México	—	—	—	• Aceite para el sistema de aire acondicionado NISSAN original tipo YR20 (glicol polialcalino) o equivalente • Para obtener información adicional, consulte "Recomendaciones de refrigerante y aceite para el sistema de aire acondicionado" (P. 462).
	Excepto para México	—	—	—	• Aceite para sistema de A/A NISSAN original de tipo DR-PR (glicol polialcalino) o equivalente • Para obtener información adicional, consulte "Recomendaciones de refrigerante y aceite para el sistema de aire acondicionado" (P. 462).
Líquido lavaparabrisas		2.5 L	5/8 gal.	1/2 gal.	• Líquido Limpiador y Anticongelante Lavaparabrisas concentrado NISSAN Original

INFORMACIÓN DE COMBUSTIBLE

⚠PRECAUCIÓN

No use gasolina con plomo. El uso de gasolina con plomo dañará el catalizador de tres vías.

Para México

Utilice gasolina REGULAR SIN PLOMO con un octanaje **de al menos 87** AKI (Índice antidetonante) (número de octanos de ensayo **91**).

Excepto para México

Utilice gasolina REGULAR SIN PLOMO con un octanaje de **al menos 91** (RON).

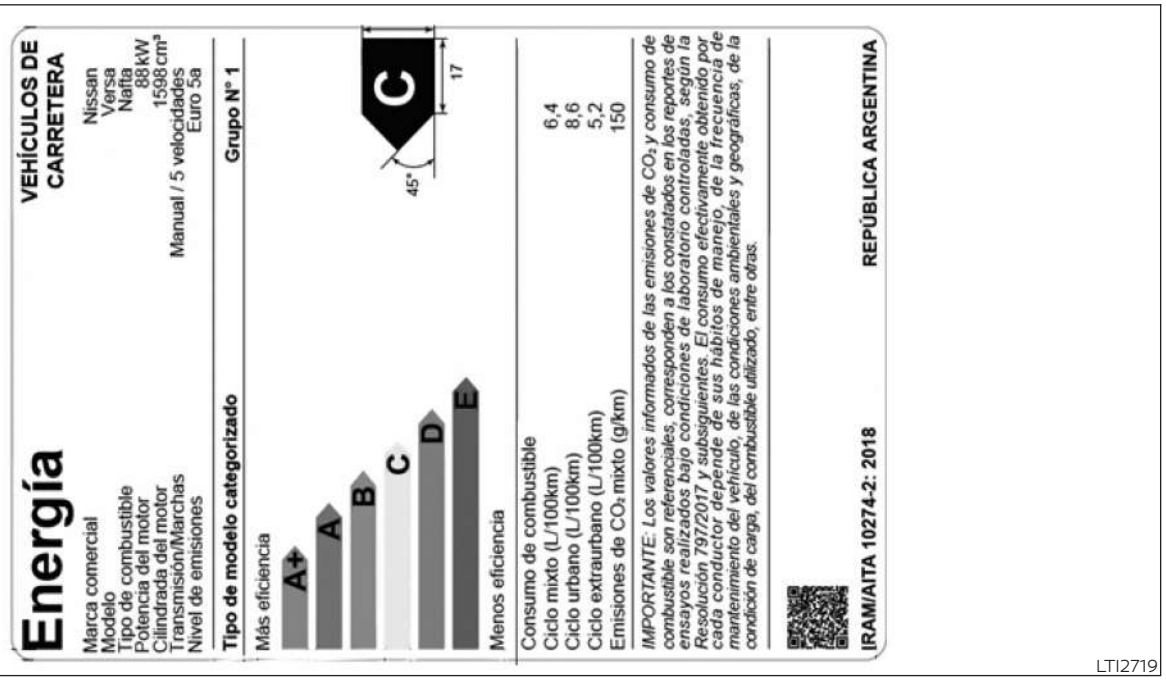

Etiqueta de rendimiento de combustible (sólo para Argentina)

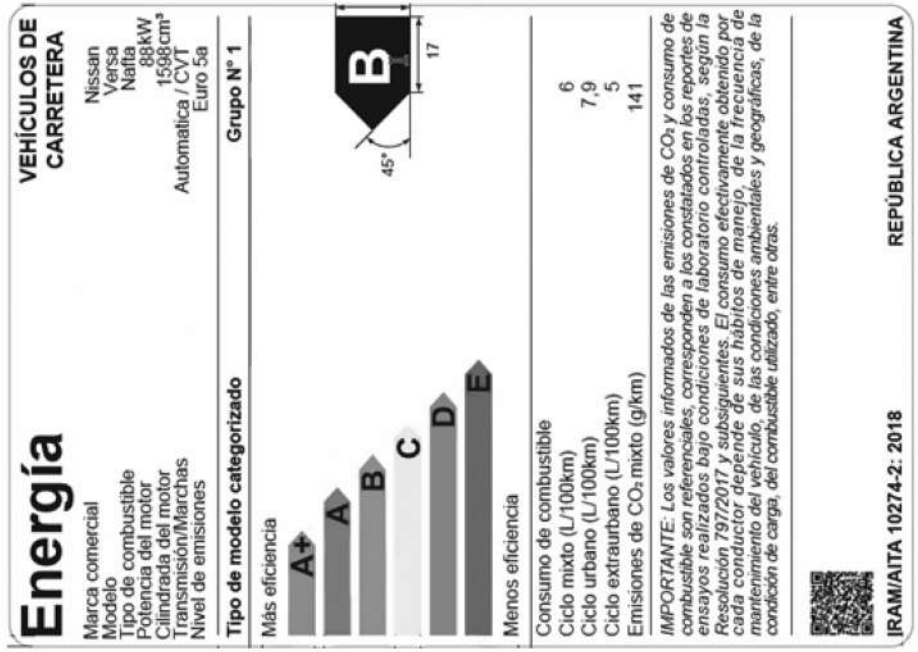

LTI2720

Etiqueta de rendimiento de combustible (sólo para Argentina)

Especificaciones de gasolina

Cuando esté disponible, NISSAN recomienda usar gasolina que cumpla con las especificaciones del Cuadro mundial de combustibles (WWFC). Esta especificación fue desarrollada por muchos fabricantes de automóviles para mejorar el sistema de control de emisiones y el desempeño del vehículo. Pregunte al gerente de la estación de servicio si la gasolina cumple con las especificaciones del WWFC.

Aditivos para combustible de postventa

NISSAN no recomienda usar aditivos para combustible de postventa (por ejemplo, limpiador para inyectores de combustible, reforzador de octanaje, removedores de depósitos de las válvulas de admisión, etc.) que se venden en el comercio. Muchos de estos aditivos que sirven para eliminar goma, barniz o sedimentos pueden contener solventes activos o ingredientes similares que pueden ser dañinos para el sistema de combustible y para el motor.

Recomendaciones relacionadas con el octanaje

El uso de gasolina sin plomo con un octanaje inferior al recomendado puede provocar un "golpeteo del encendido" persistente y severo. (El "golpeteo del encendido" es un ruido de golpe metálico seco). Si es severo, puede causar daños en el motor. Si detecta un golpeteo del encendido persistente y severo, incluso cuando utiliza gasolina del octanaje establecido, o si escucha un golpeteo del encendido constante a una velocidad fija en caminos nivelados, se recomienda que haga que un distribuidor NISSAN corrija la condición. No corregir esta condición es un uso indebido del vehículo del cual NISSAN no es responsable.

Una sincronización de encendido incorrecto puede provocar golpeteo del encendido, problemas postmarcha y/o sobrecalentamiento, lo que puede causar un consumo de combustible excesivo o daños en el motor. Si encuentra cualquiera de los síntomas anteriores, haga que revisen el vehículo. Se recomienda que visite un distribuidor NISSAN para hacer este servicio.

No obstante, es probable que de vez en cuando perciba un ligero y breve cascabeleo al acelerar o subir pendientes. Esto no es causa de preocupación ya que se obtiene el mayor beneficio del combustible cuando hay un leve golpeteo del encendido durante un breve lapso con carga severa del motor.

NÚMERO DE VISCOSIDAD SAE RECOMENDADO

- Se recomienda el 10W-30

RECOMENDACIONES DE REFRIGERANTE Y ACEITE PARA EL SISTEMA DE AIRE ACONDICIONADO

El sistema de aire acondicionado de su vehículo NISSAN debe cargarse con el refrigerante HFO-1234yf (R-1234yf) (para México) o HFC-134a (R-134a) (excepto para México) y aceite para sistema de A/A NISSAN tipo YR20 (glicol polialcalino) (para México), aceite para sistema de A/A NISSAN DR-PR (glicol polialcalino) (excepto para México) o equivalentes exactos.

⚠PRECAUCIÓN

El uso de cualquier otro refrigerante o aceite provocará graves daños en el sistema de aire acondicionado y requerirá el reemplazo de todos sus componentes.

El refrigerante HFO-1234yf (R-1234yf) (para México) o HFC-134a (R-134a) (excepto México) en su vehículo NISSAN no daña la capa de ozono de la Tierra. Aunque este refrigerante no afecta la atmósfera de la tierra, ciertas normas gubernamentales exigen recuperar y reciclar cualquiera de estos productos durante el servicio al sistema de aire acondicionado. Su distribuidor NISSAN cuenta con los técnicos capacitados y con los equipos necesarios para recuperar y reciclar el refrigerante del sistema de aire acondicionado.

HFO-1234yf (R-1234yf) (para México)

Para garantizar el funcionamiento adecuado y seguro del sistema de aire acondicionado, sólo los técnicos certificados y capacitados deben realizar su mantenimiento (SAE J2845). Sólo se deben utilizar evaporadores certificados SAE J2842 y nuevos como refacciones.

Un evaporador de aire acondicionado dañado o con fugas nunca se debe reparar o reemplazar con uno que se haya quitado de un vehículo usado o reconstruido. Para reemplazar un evaporador dañado o con fugas, sólo utilice evaporadores nuevos y certificados por SAE J2842. Se recomienda que visite a un distribuidor NISSAN si el sistema de aire acondicionado requiere servicio.

ESPECIFICACIONES

MOTOR

Modelo		1.6L 4 cilindros (modelo de motor HR16DE)
Tipo		Gasolina, 4 ciclos, DOHC
Disposición de cilindros		4 cilindros en línea
Diámetro x carrera	Medida métrica	78.0 mm x 83.6 mm
	Medida de EE. UU.	3.071 x 3.291 pulg
Cilindrada	Medida métrica	1598 cm^3
	Medida de EE. UU.	97.51 pulg3
Orden de encendido		1–3–4–2
Velocidad en marcha mínima		No se requiere ajuste.
T/M en posición N (Neutra)		
CVT en la posición N (Neutral)		
Sincronización del encendido (grados A.P.M.S. en marcha mínima)		
% de CO en marcha mínima		
Bujías		LZKAR6AP-11 o DILKAR6K11
Abertura de los electrodos de la bujía (nominal)	Medida métrica	1.1 mm
	Medida de EE. UU.	0.043 pulg
Impulsor del árbol de levas		Cadena de distribución

RUEDAS Y LLANTAS

Tipo de rueda	Medida métrica de descentramiento	Medida estadounidense de descentramiento	Tamaño
Acero	47 mm	1.85 pulg	15 x 6.5J
Aluminio	45 mm	1.77 pulg	15 x 5.5J
Aluminio	50 mm	1.97 pulg	16 x 6.0J
Aluminio	55 mm	2.17 pulg	17 x 6.5J
Tipo T (refacción de acero)	30 mm	1.18 pulg	15 x 4T
Tamaño de la llanta			
			195/65R15 205/55R16 205/50R17
Llanta de refacción			
Refracción temporal			T125/70D15

DIMENSIONES Y PESOS

		Medidas métricas	Medidas de EE. UU.
Tipo de carrocería	Sedán		
Largo total			
con placa		4,500 mm	177.2 pulg
sin placa		4,495 mm	177 pulg
Ancho total		1,740 mm	68.5 pulg
Alto total			
	195/65R15	1,470 mm	57.9 pulg
	205/55R16	1,470 mm	57.9 pulg
	205/50R17	1,475 mm	58.1
Distancia entre las ruedas			
Parte delantera	195/65R15	1,520 mm	59.8 pulg
	205/55R16	1,515 mm	59.6 pulg
	205/50R17	1,505 mm	59.3 pulg
Parte trasera	195/65R15	1,530 mm	60.2 pulg
	205/55R16	1,525 mm	60 pulg
	205/50R17	1,515 mm	59.6 pulg
Distancia entre ejes		2,620 mm	103.1 pulg

		Medidas métricas	Medidas de EE. UU.
Peso bruto vehicular máximo			
	T/M	1,532 kg	3,377 lb
	CVT	1,605 kg	3,538 lb
Peso bruto vehicular del eje			
Parte delantera	T/M	837 kg	1,845 lb
	CVT	864 kg	1,905 lb
Parte trasera	T/M y CVT	780 kg	1,720 lb

CUANDO VIAJE O REGISTRE EL VEHÍCULO EN OTRO PAÍS

Si planea conducir su vehículo NISSAN en otro país, primero debe averiguar si el combustible disponible es adecuado para el motor de su vehículo.

El uso de combustible con un octanaje demasiado bajo puede provocar daños en el motor. Todos los vehículos a gasolina deben usar gasolina sin plomo. Por lo tanto, evite llevar el vehículo a zonas donde no haya combustible adecuado disponible.

Al transferir el registro de su vehículo a otro país, estado, provincia o distrito, puede ser necesario modificar el vehículo para que cumpla con las leyes y regulaciones locales.

Las leyes y las normas para estándares de control y seguridad de emisión de gases del vehículo varían de acuerdo con el país, el estado, la provincia o el distrito; por lo tanto, las especificaciones del vehículo pueden diferir.

Cuando lleve y registre un vehículo en otro país, estado, provincia o distrito, sus modificaciones, transporte y registro son responsabilidad del usuario. NISSAN no es responsable de los inconvenientes que pudieran surgir.

ETIQUETA DE LAS LLANTAS

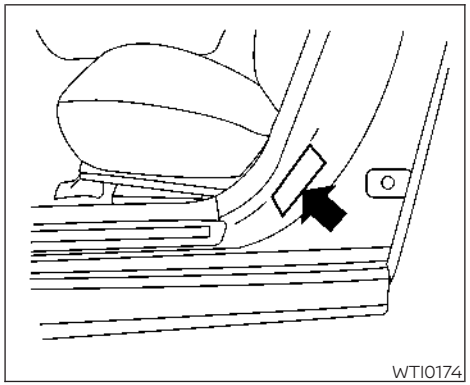

En la etiqueta de las llantas aparece la presión de las llantas en frío. La etiqueta de las llantas se encuentra en el lugar señalado, como se indica.

ETIQUETA DE ESPECIFICACIÓN DEL AIRE ACONDICIONADO

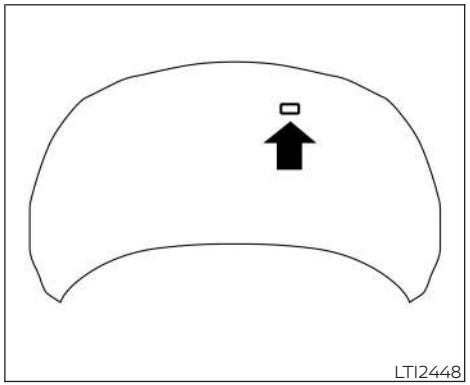

Nombre de símbolo	Referencia	Gráfico
Precaución	ISO 7000 0434	
Sistema de aire acondicionado (MAC)	ISO 2575 D01	
Tipo de lubricante del sistema MAC (PAG–POE)		
Requiere un técnico registrado para el sistema MAC de servicio		
Refrigerante inflamable		

Símbolos de la etiqueta de especificaciones del aire acondicionado (sólo si está equipado)

NÚMERO DE APROBACIÓN E INFORMACIÓN DEL RADIO

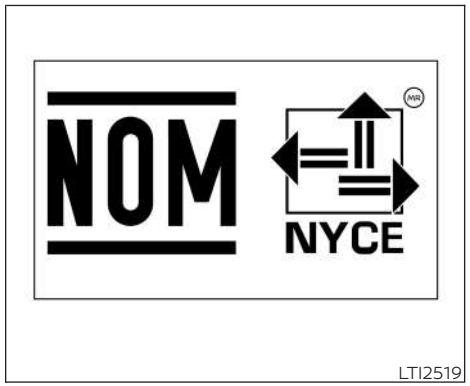

NOTA DE FCC

PRECAUCIÓN

Los cambios o modificaciones no aprobados expresamente por la parte responsable del cumplimiento normativo pueden invalidar la autorización del usuario para operar el equipo.

Tolerancia de frecuencia: ±15 ppm

ADVERTENCIA:

Exposición a RF

Este equipo cumple con los límites de exposición a la radiación de la FCC establecidos para un entorno no controlado y cumple con las normas de la FCC sobre exposición a la radiofrecuencia (RF). Este equipo tiene muy bajos niveles de energía de RF por lo que se consideró que cumple la sin evaluación de la exposición permisiva máxima (MPE). [Sin embargo, es conveniente que se instale y funcione manteniendo el radiador al menos 20 cm o más lejos del cuerpo de la persona.]

NOTA:

Este transmisor no se debe colocalizar ni utilizar en conjunto con ninguna otra antena o transmisor.

NOTA:

Este dispositivo cumple con la parte 15 del Reglamento de la FCC. El funcionamiento está sujeto a la condición de que este dispositivo no puede causar interferencia perjudicial.

Nombre comercial: Panasonic

N.º de modelo: CV-FN1FN0GX

Parte responsable: Panasonic Corporation of North America Two Riverfront Plaza, Newark, NJ 07102-5490

Contacto de Soporte Técnico:

https://shop.panasonic.com/support

PARA ARGENTINA

Continental Automotive
GmbH
Typo de Equipo: Transceptor portátil
285E3 6CA1A

Intelligent Key sin arranque del motor remoto

Módulo manos libres (sólo si está equipado)

Módulo manos libres con bloqueo por distanciamiento/desbloqueo por acercamiento (sólo si está equipado)

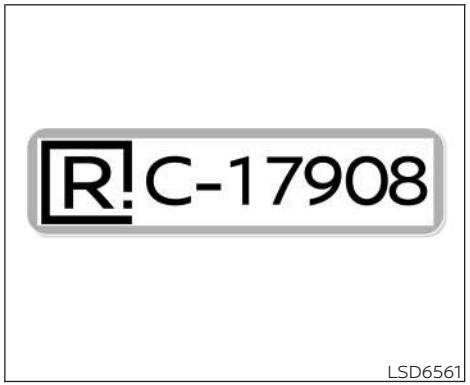

Radar delantero

Continental ARS410 (ARS4-B)

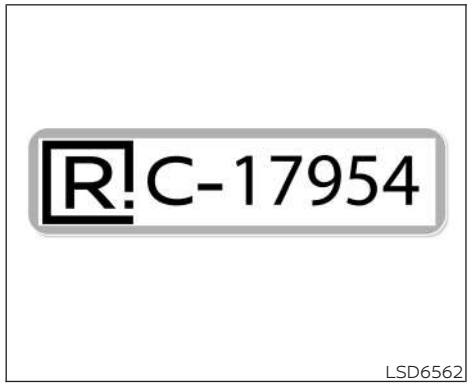

Radar lateral

Continental SRR320 (SRR3-B)

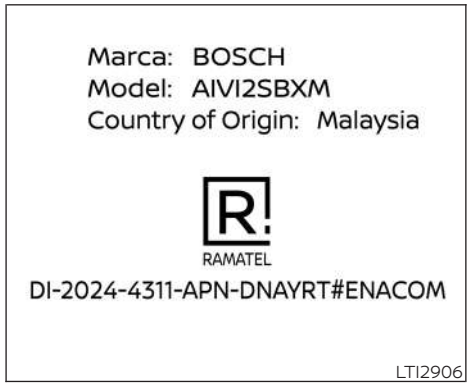

Para audio

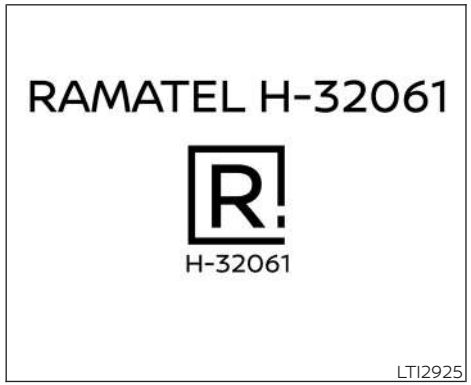

Sistema de monitoreo de presión de las llantas (TPMS):

PMV-G100 Pacific Industrial Co., Ltd. RAMATEL H-27105

PARA PARAGUAY

Intelligent Key:

NR: 2021-10-I-0641

Módulo manos libres:

NR: 2021-04-I-0179

Módulo manos libres con bloqueo por distanciamiento/desbloqueo por acercamiento:

NR: 2022-11-I-0738

Radar delantero:

NR: 2019-07-I-0353

Radar lateral:

NR: 2019-12-I-0684

Sistema de monitoreo de presión de las llantas (TPMS):

CONATEL NR: 2021-10-0626

Para audio:

Cuevas Hermanos S.A.

Ruta Transchaco KM 16 e/ Capitán Aveiro y Mayor Martinez – Jardín Complejo

PARA MÉXICO

Módulo manos libres:

HFM-CMFB-01
Continental Automotive GmbH
Siemensstrasse 12
93055 Regensburg, Alemania.

Pare su uso en México, la operación de este equipo está sujeta a las siguientes dos condiciones:
(1) es posible que este equipo o dispositivo no cause interferencia perjudicial y (2) este equipo o dispositivo debe aceptar cualquier interferencia, incluyendo la que pueda causar su operación no deseada.

Módulo manos libres con bloqueo por distanciamiento/desbloqueo por acercamiento:

HFM201
Continental Automotive GmbH
Siemensstrasse 12
93055 Regensburg, Alemania.

Pare su uso en México, la operación de este equipo está sujeta a las siguientes dos condiciones:
(1) es posible que este equipo o dispositivo no cause interferencia perjudicial y (2) este equipo o dispositivo debe aceptar cualquier interferencia, incluyendo la que pueda causar su operación no deseada.

Intelligent Key:

TXPZ1
Continental Automotive GmbH
Siemensstrasse 12
93055 Regensburg, Alemania.

Pare su uso en México, la operación de este equipo está sujeta a las siguientes dos condiciones:
(1) es posible que este equipo o dispositivo no cause interferencia perjudicial y (2) este equipo o dispositivo debe aceptar cualquier interferencia, incluyendo la que pueda causar su operación no deseada.

Sistema de monitoreo de presión de las llantas (TPMS):

IFETEL: RCPPAPM21-4634
PMV—G100
Pacific Industrial Company

La operación de este equipo está sujeta a las siguientes dos condiciones: (1) es posible que este equipo o dispositivo no cause interferencia perjudicial y (2) este equipo o dispositivo debe aceptar cualquier interferencia, incluyendo la que causar su operación no deseada.

Radar delantero:

IFT RVLCOAR15-0008

Continental ARS410 (ARS4-B)

Radar lateral:

IFT RLVCOSR15-0904

Continental SRR320 (SRR3-B)

Para audio:

La operación de este equipo está sujeta a las siguientes dos condiciones: (1) es posible que este equipo o dispositivo no cause interferencia perjudicial y (2) este equipo o dispositivo debe aceptar cualquier interferencia, incluyendo la que causar su operación no deseada.

IFT PAPAAN25-29050

PARA CURAZAO

Sistema de monitoreo de presión de las llantas (TPMS):

NOTA:

Este dispositivo cumple con la parte 15 del Reglamento de la FCC. El funcionamiento está sujeto a las siguientes dos condiciones: (1) este dispositivo no puede causar interferencias dañinas y (2) este dispositivo debe aceptar cualquier interferencia que reciba, incluso aquellas que pudieran provocar un funcionamiento indeseado.

ADVERTENCIA DE FCC:

Los cambios o modificaciones no aprobados expresamente por la parte responsable del cumplimiento normativo pueden invalidar la autorización del usuario para operar el equipo.

PARA REPÚBLICA DOMINICANA

Intelligent Key:

ID de FCC: KR5TXPZ1

Este dispositivo cumple con la parte 15 del Reglamento de la FCC. El funcionamiento está sujeto a las siguientes dos condiciones: (1) este dispositivo no puede causar interferencias dañinas y (2) este dispositivo debe aceptar cualquier interferencia que reciba, incluso aquellas que pudieran provocar un funcionamiento indeseado.

Los cambios o modificaciones no aprobados expresamente por la parte responsable del cumplimiento normativo pueden invalidar la autorización del usuario para operar el equipo.

Este equipo cumple con los límites de exposición a la radiación de la FCC establecidos para el uso como transporte.

Módulo manos libres:

ID de FCC: KR5HFM-CMFB-01

Este dispositivo cumple con la parte 15 del Reglamento de la FCC. El funcionamiento está sujeto a las siguientes dos condiciones: (1) este dispositivo no puede causar interferencias dañinas y (2) este dispositivo debe aceptar cualquier interferencia que reciba, incluso aquellas que pudieran provocar un funcionamiento indeseado.

Los cambios o modificaciones no aprobados expresamente por la parte responsable del cumplimiento normativo pueden invalidar la autorización del usuario para operar el equipo.

Este equipo cumple con los límites de exposición a la radiación de la FCC establecidos para el uso como transporte.

Módulo manos libres con bloqueo por distanciamiento/desbloqueo por acercamiento:

ID de FCC: KR5HFM201

Este dispositivo cumple con la parte 15 del Reglamento de la FCC. El funcionamiento está sujeto a las siguientes dos condiciones: (1) este dispositivo no puede causar interferencias dañinas y (2) este dispositivo debe aceptar cualquier interferencia que reciba, incluso aquellas que pudieran provocar un funcionamiento indeseado.

Los cambios o modificaciones no aprobados expresamente por la parte responsable del cumplimiento normativo pueden invalidar la autorización del usuario para operar el equipo.

Este equipo cumple con los límites de exposición a la radiación de la FCC establecidos para el uso como transporte.

Sistema de monitoreo de presión de las llantas (TPMS):

NOTA:

Este dispositivo cumple con la parte 15 del Reglamento de la FCC. El funcionamiento está sujeto a las siguientes dos condiciones: (1) este dispositivo no puede causar interferencias dañinas y (2) este dispositivo debe aceptar cualquier interferencia que reciba, incluso aquellas que pudieran provocar un funcionamiento indeseado.

ADVERTENCIA DE FCC:

Los cambios o modificaciones no aprobados expresamente por la parte responsable del cumplimiento normativo pueden invalidar la autorización del usuario para operar el equipo.

PARA GUATEMALA

Módulo manos libres:

HFM-CMFB-01
Continental Automotive GmbH
Siemensstrasse 12
93055 Regensburg, Alemania.

Módulo manos libres con bloqueo por distanciamiento/desbloqueo por acercamiento:

HFM201
Continental Automotive GmbH
Siemensstrasse 12
93055 Regensburg, Alemania.

PARA SAN MARTÍN

Módulo manos libres:

HFM-CMFB-01
Continental Automotive GmbH
Siemensstrasse 12
93055 Regensburg, Alemania.

Módulo manos libres con bloqueo por distanciamiento/desbloqueo por acercamiento:

HFM201
Continental Automotive GmbH
Siemensstrasse 12
93055 Regensburg, Alemania.

Radar delantero:

Modelo: ARS4–B
ID de la FCC: OAYARS4B

Información sobre la exposición a la radiación de frecuencia de radio:
este equipo cumple con los límites de exposición a la radiación establecidos para un entorno no controlado. Este equipo se debe instalar y utilizar a una distancia mínima de 30 cm entre la fuente de radiación y el cuerpo.
Este transmisor no se debe ubicar ni utilizar en conjunto con ninguna otra antena o transmisor.

Nota de FCC:
los cambios o las modificaciones no aprobados expresamente por la parte responsable del cumplimiento pueden invalidar la autorización del usuario para operar el equipo.

DECLARACIÓN DE CONFORMIDAD SIMPLIFICADA DE LA UE

Por la presente, ADC Automotive Distance Control Systems GmbH declara que el tipo de equipo de radio ARS4-B cumple con la Directiva 2014/53/EU. El texto completo de la declaración de conformidad de la UE está disponible en la siguiente dirección de Internet:
http://continental.automotive-approvals.com/
Bandas de frecuencia en las que funciona el equipo de radio: 76-77 GHz
Potencia máxima de frecuencia de radio transmitida en las bandas de frecuencia en la que funciona el equipo de radio: 3.16 W (35 dBm RMS EIRP)

DECLARATION UE DE CONFORMITE SIMPLIFIEE

Le soussigné, ADC Automotive Distance Control Systems GmbH, déclare que l'équipement radioélectrique du type ARS4-B est conforme à la directive 2014/53/UE. Le texte complet de la déclaration UE de conformité est disponible à l'adresse internet suivante:
http://continental.automotive-approvals.com/
Bandes de fréquences utilisées par l'équipement radioélectrique: 76–77 GHz
Puissance de radiofréquence maximale transmise sur les bandes de fréquences utilisées par l'équipement radioélectrique: 3.16W (35dBm RMS EIRP)

Radar lateral:

ID de la FCC: OAYSRR3B

Este dispositivo cumple con la parte 15 del Reglamento de la FCC. El funcionamiento está sujeto a las siguientes dos condiciones: (1) este dispositivo no puede causar interferencias dañinas y (2) este dispositivo debe aceptar cualquier interferencia que reciba, incluso aquellas que pudieran provocar un funcionamiento indeseado.

PRECAUCIÓN PARA LOS USUARIOS

Los cambios o modificaciones no aprobados expresamente por la parte responsable del cumplimiento normativo pueden invalidar la autorización del usuario para operar el equipo.

DECLARACIÓN DE CONFORMIDAD SIMPLIFICADA DE LA UE

Por la presente, ADC Automotive Distance Control Systems GmbH declara que el tipo de equipo de radio SRR3-B cumple con la Directiva 2014/53/EU. El texto completo de la declaración de conformidad de la UE está disponible en la siguiente dirección de Internet:
http://continental.automotive-approvals.com/

Bandas de frecuencia en las que funciona el equipo de radio: 24.05-24.25 GHz
potencia máxima de frecuencia de radio transmitida en las bandas de frecuencia en la que funciona el equipo de radio: 100 mW (20 dBm RMS EIRP)

DECLARATION UE DE CONFORMITE SIMPLIFIEE

Le soussigné, ADC Automotive Distance Control Systems GmbH, déclare que l'équipement radioélectrique du type SRR3-B est conforme à la directive 2014/53/UE. Le texte complet de la déclaration UE de conformité est disponible à l'adresse internet suivante:
http://continental.automotive-approvals.com/
Bandes de fréquences utilisées par l'équipement radioélectrique: 24.05–24.25 GHz
Puissance de radiofréquence maximale transmise sur les bandes de fréquences utilisées par l'équipement radioélectrique: 100mW (20dBm RMS EIRP)

Sistema de monitoreo de presión de las llantas (TPMS):

Nombre del fabricante: PACIFIC INDUSTRIAL CO., LTD.

Dirección del fabricante: 1300-1 Yokoi, Godo-cho, Anpachi-gun, Gifu, 503-2397 JAPÓN

Banda de frecuencia de funcionamiento: 433.05-434.79 MHz

Potencia máxima de la frecuencia de radio: 92.8 dBµV/m@3m (emitida)

PARA CHILE

Transmisor del sistema de control de la presion de los neumaticos (TPMS) (Si esta disponible)
Modelo: PMV-G100

PARA CHILE

Llave inteligente
Módelo: TXPZ1/TXPZ3
Móulo de manos libres (si esta disponible)
Módelo: HFM_CMFB_01/HFM201

Sensor de radar delantero (si esta disponible)
Modelo: ARS4-B

Sensor de radar delantero (si esta disponible)
Modelo: SRR3-B

PARA CHILE

Unidad de Audio (Si está disponible)
Modelo:

NOTAS

10 Índice

A

Acceso a la cajuela a través del asiento trasero 163
Aceite
Aceite del motor 426, 462
Cambiar el aceite del motor 427
Cambiar el filtro de aceite del motor. .427
Capacidades y combustible/lubricantes recomendados. 456
Verificar el nivel de aceite del motor . .426
Acumulador
Luz de advertencia de carga 81
Advertencia
Etiquetas de advertencia (para SRS) . .62
Interruptor de luces intermitentes de emergencia 398
Luz de advertencia de bajo nivel de combustible 85
Luz de advertencia de bolsas de aire 63, 82
Luz de advertencia de carga del acumulador 81
Luz de advertencia de cinturón de seguridad 16, 82
Luz de advertencia de frenos. 80
Luz de advertencia de frenos antibloqueo. 83
Luz de advertencia de las bolsas de aire 63, 82
Luz de advertencia de presión baja de llanta 85
Luz de advertencia de presión del aceite del motor 81
Luz de advertencia de puerta abierta . .81
Luz maestra de advertencia 82, 88
Sistema de seguridad del vehículo . . .115
Advertencia de cambio de carril (LDW) . .275
Advertencia de choque frontal inteligente (I-FCW). 364
Advertencia de nivel de combustible bajo. 107
Advertencia de punto ciego (BSW) 288
Advertencia del cinturón de seguridad trasero. 108
Agua de enfriamiento
Cambiar el agua de enfriamiento del motor 426
Capacidades y combustible/lubricantes recomendados. 456
Verificar el nivel de agua de enfriamiento del motor 425
Aire acondicionado
Calefacción y aire acondicionado . . .202
Controles de la calefacción y el aire acondicionado 203
Etiqueta de especificación del aire acondicionado 467
Funcionamiento del aire acondicionado 200, 203
Recomendaciones de refrigerante del sistema de aire acondicionado. 462
Recomendaciones de refrigerante y aceite para el sistema de aire acondicionado 462
Servicio del aire acondicionado 205
Ajuste de altura del cinturón de hombro. .19
Ajuste del asiento
Ajuste del asiento manual delantero . . .7
Ajuste del asiento trasero. 8
Ajuste del asiento delantero manual. 7
Ajustes iniciales de Android Auto 246
Al viajar o registrar en otro país 467
Alerta de tráfico cruzado posterior (RCTA). 311
Alojamiento del filtro de aire 435
Android Auto. 245
Antena. 229
Anticongelante 394
Apagado de emergencia del motor 266, 398
Apertura a control remoto
Con sistema de llave inteligente (Consulte Sistema de llave inteligente) . . .152
Apple CarPlay. 241
Arranque
Arranque con cables pasacorriente 406, 433
Arranque del motor 267
Arranque empujando. 408

Precauciones en el arranque y conducción 257
Arranque con cables pasacorriente 406, 433
Arranque del motor 267
Arranque empujando 408
Arranque remoto del motor 159, 268
Arranque/detención del motor 267
Arrastrar un remolque 383
Asiento trasero 8
Asientos
Ajuste 6
Ajuste del asiento delantero manual 7
Asiento trasero 8
Asientos delanteros 6
Descansabrazos 9
Asientos auxiliares 41
Asientos delanteros 6
Asientos/tapetes 418
Asistida
Sistema de dirección asistida 384
Audio Bluetooth® 225
Aumento del rendimiento de combustible 381
Automático
Interruptor del elevavidrios eléctrico automático 138
Autonomía de combustible 73
Ayuda para la conducción
Sistema no disponible temporalmente 112

B

Banda (Consulte banda impulsora) 434
Banda impulsora 434
Batería 394, 431
Batería de la Intelligent Key 441
Bolsa de aire (consulte Sistema de sujeción suplementario) 46
Botón Brillo/Contraste 174
Botón de menú 174, 175, 176
Botones del tablero de control 172
Botón Brillo/Contraste 174
Bujías 434

C

Cabeceras 9
Calefacción
Calefacción y aire acondicionado 202
Controles de la calefacción y el aire acondicionado 203
Funcionamiento de la calefacción 199, 203
Cambios
Transmisión continuamente variable (CVT) 271
Transmisión manual 274
Capacidades y combustible/lubricantes recomendados 456
Cargador inalámbrico 132
Catalizador de tres vías 257
Cinturón de seguridad
Ajuste de altura del cinturón de hombro 19
Bebés y niños pequeños 21
Cinturones de seguridad 13, 418
Extensiones del cinturón de seguridad 19
Mantenimiento de los cinturones de seguridad 20
Mujeres embarazadas 16
Niños más grandes 21
Personas lesionadas 16
Precauciones relacionadas con el uso de los cinturones de seguridad 13
Seguridad para niños 20
Tipo tres puntas con retractor 17
Cofre 162
Combustible
Capacidades y combustible/lubricantes recomendados 456
Indicador de combustible 73
Octanaje del combustible 462
Recomendaciones para el combustible 459
Rendimiento del combustible 381
Tapa de llenado de combustible 164
Tapón de llenado de combustible 164
Compatibilidad (Android Auto) 245
Compatibilidad (Apple CarPlay) 241
Control de alineación de las luces delanteras 126
Control de alineación, luces delanteras 126
Control de brillo
Tablero de instrumentos 127

Control de brillo de los instrumentos 127
Control de crucero 321
Control de crucero inteligente (ICC) 323
Control de estabilidad 387
Controles
Controles de audio (volante de la dirección) 228
Controles de la calefacción y el aire acondicionado 203
Controles de la calefacción y el aire acondicionado (automático) 202
Controles de la calefacción y el aire acondicionado (manual) 197
Controles de visualización (consulte Botones del tablero de control) 172
Corriente
Tomacorriente 134

D

Descansabrazos 9
Detección de objeto en movimiento (MOD) 192
Dimensión de ruedas/llantas 465
Dimensiones y pesos 465
Dimensiones y pesos del vehículo 465
Dirección
Sistema de dirección asistida 384
Dirección asistida 384

E

Economía, combustible 381
Eléctrica
Ventanillas traseras eléctricas 138
Eléctrico
Elevavidrios eléctricos 136
Elevavidrios eléctricos traseros 138
Seguros eléctricos de las puertas 144
Elevavidrios eléctricos traseros 138
Embrague
Líquido de embrague 430
Encendido de luces diurnas automáticas LED (DRL) 127
Eslabones fusibles 440
Especificaciones 464
Espejo
Espejos exteriores 167
Retrovisor 166
Espejo retrovisor 166
Espejos 166
Espejos exteriores 167
Estacionamiento
Estacionamiento/Estacionamiento en pendientes 382
Etiqueta de advertencia del SRS 62
Etiquetas
Etiqueta de especificación del aire acondicionado 467
Etiquetas de advertencia (para SRS) . . .62
Explicación de puntos de mantenimiento 421
Extensiones del cinturón de seguridad . . .19

F

Frenado inteligente de emergencia 84
Frenado Inteligente de Emergencia con detección de peatones 346
Freno
Frenos autoajustables 438
Indicadores de desgaste de los frenos 91, 438
Líquido de frenos 429, 430
Luz de advertencia de frenos 80
Luz de freno (Consulte luz de freno) . .444
Sistema de frenos 385
Sistema de frenos antibloqueo (ABS). .385
Freno de estacionamiento 275
Frenos 438
Frenos autoajustables 438
Función de bloqueo por distanciamiento 155
Función de desbloqueo por aproximación 155
Fusibles 438

G

Gases de escape (monóxido de carbono) 257

I

Indicador
Indicador de combustible. 73

Indicador de descarga de la batería de la NISSAN Intelligent Key® 266
Odómetro de viaje 70, 71
Tacómetro 72
Velocímetro 70
Indicador de combustible 73
Indicador de descarga de la batería de la NISSAN Intelligent Key® 266
Informe de conducción Eco 74
Interrumpir indicación por voz 233
Interruptor
Control de alineación de las luces delanteras 126
Control de brillo de los instrumentos . .127
Interruptor de APAGADO del sistema sonar trasero. 130
Interruptor de control de faros 120
Interruptor de direccionales. 127
Interruptor de faros y direccionales . . .120
Interruptor de la luz automática 122
Interruptor de luces de niebla 128
Interruptor de luces intermitentes de emergencia 398
Interruptor del elevavidrios eléctrico automático 138
Seguros eléctricos de las puertas 144
Interruptor atenuador del tablero de instrumentos 127
Interruptor de almacenamiento prolongado 135
Interruptor de APAGADO del sistema sonar trasero 130
Interruptor de asistencia dinámica al conductor 129
Interruptor de control de audio en el volante de la dirección 228
Interruptor de control de faros 120
Interruptor de DESACTIVACIÓN del control dinámico del vehículo (VDC) 130
Interruptor de DESACTIVACIÓN del Frenado de Emergencia Inteligente 129
Interruptor de direccionales 127
Interruptor de encendido
Interruptor de encendido con botón de presión 264
Interruptor de faros y direccionales 120
Interruptor de la luz automática. 122
Interruptor de luces de niebla 128
Interruptor de luces intermitentes de emergencia 398
Interruptor del desempañador. 119
Interruptor del desempañador del cristal trasero. 119
Interruptor del limpia y lavaparabrisas . . .118
Intervención inteligente de cambio de carril 281
Intervención inteligente de punto ciego 298
iPod®/iPhone® 252

L

Lavado 416
Limitador de velocidad 318
Limpiador
Plumillas del limpiaparabrisas 436
Limpieza de ruedas de aleación de aluminio 416
Limpieza del exterior y del interior. . .416, 417
Líquido
Aceite del motor 426, 462
Agua de enfriamiento del motor 425
Capacidades y combustible/lubricantes recomendados 456
Líquido de embrague 430
Líquido de frenos 429, 430
Líquido de la transmisión continuamente variable (CVT) 429
Líquido lavador de parabrisas 430
Líquido de frenos. 429, 430
Líquido lavador de parabrisas. 430
Líquidos recomendados 456
Llanta
Cadenas para llantas 449
Dimensión de ruedas/llantas 465
Etiqueta de las llantas 467
Llanta de refacción 401, 452
Llanta desinflada 399, 400
Presión de las llantas 445
Ruedas y llantas. 445, 465
Tipos de llantas 448
Llanta desinflada. 399, 400
Llantas
Rotación de las llantas. 450
Llave. 142
Llaves
Llaves del sistema inmovilizador de vehículo NISSAN 143
NISSAN Intelligent Key® 142, 146
Localizaciones de los puntos de anclaje . .40

Luces 443
Luces de advertencia, luces indicadoras y recordatorios audibles 2, 77
Luces delanteras 443
Luces delanteras, control de alineación . .126
Luces intermitentes (Consulte interruptor de luces intermitentes de emergencia) . .398
Luces personales 139
Luz
  Focos 443
  Interruptor de control de faros 120
  Interruptor de faros y direccionales . . .120
  Interruptor de luces de niebla 128
  Luces delanteras 443
  Luces exteriores e interiores 444
  Luces personales 139
  Luz de advertencia de bolsas de aire 63, 82
  Luz de advertencia de carga 81
  Luz de advertencia de presión baja de llanta 85
  Luz de freno (Consulte luz de freno) . .444
  Luz indicadora de seguridad. 82
  Luz interior 139
  Reemplazo de focos 444
  Revisión del foco/tablero de instrumentos 80
Luz de advertencia de bajo nivel de combustible 85
Luz de advertencia de bolsas de aire . .63, 82
Luz de advertencia de bolsas de aire, complementarias 63, 82
Luz de advertencia de cinturón de seguridad 16, 82
Luz de advertencia de frenos antibloqueo 83
Luz de advertencia de las bolsas de aire 63, 82
Luz de advertencia de presión baja de llanta 85
Luz de advertencia de puerta abierta 81
Luz de freno 444
Luz indicadora de falla 87
Luz indicadora de seguridad 82
Luz interior 139
Luz maestra de advertencia 82, 88

M

Manejo
  Manejo con la transmisión continuamente variable (CVT) 269
  Manejo con transmisión manual 274
  Manejo en clima frío 394
  Precauciones en el arranque y conducción. 257
Manejo del vehículo 269
Manejo en clima frío 394
Mantenimiento
  Bajo el cofre y debajo del vehículo . . .422
  Fuera del vehículo 421
  Interior del vehículo 422
  Mantenimiento de los cinturones de seguridad 20
  Mantenimiento general 421
  Precauciones de mantenimiento 423
Mantenimiento general 421
Manual del propietario NissanConnect® . .171
Medidores e indicadores 69
  Control de brillo de los instrumentos . .127
Microfiltro dentro de la cabina. 436
Monitor inteligente de alerta al conductor 377
Monitor Intelligent Around View® 178
Motor
  Aceite del motor 426, 462
  Arranque del motor 267
  Cambiar el aceite del motor 427
  Cambiar el agua de enfriamiento del motor 426
  Cambiar el filtro de aceite del motor . .427
  Capacidades y combustible/lubricantes recomendados 456
  Especificaciones del motor. 464
  Luz de advertencia de presión del aceite del motor 81
  Puntos de verificación en el compartimiento del motor 424
  Sistema de enfriamiento del motor . .425
  Verificar el nivel de aceite del motor . .426
  Verificar el nivel de agua de enfriamiento del motor 425

N

NISSAN Intelligent Key® 142, 146
Número de aprobación e información del radio 468

O

Octanaje (consulte Octanaje del combustible) 462
Odómetro de viaje 70, 71

P

Palanca del abridor del seguro de la tapa de la cajuela 163
Pantalla
Pantalla de información. 92
Pantalla de información del vehículo 92
Pesos (Consulte dimensiones y pesos) . .465
Plumillas del limpiador 436
Precauciones
Precauciones de mantenimiento 423
Precauciones en el arranque y conducción. 257
Precauciones relacionadas con el sistema de sujeción suplementario . . .46
Precauciones relacionadas con el uso de los cinturones de seguridad 13
Precauciones relacionadas con los asientos auxiliares. 22, 29, 35, 42
Precauciones relacionadas con los frenos 385
Precauciones relacionadas con los sistemas de sujeción para niños 22, 29, 35, 42
Precauciones relacionadas con los frenos. 385
Presión de las llantas
Luz de advertencia de presión baja de llanta 85
Programa de asentamiento 381
Programación/ajuste del reloj . . .174, 175, 176
Protección contra corrosión 418
Puerta de llenado de combustible 164
Puertas 144
Puerto de conexión USB (Bus de serie universal) (modelos sin sistema de navegación) 216
Puertos de carga USB/iPod® 131

R

Radio
Interruptor de control de audio en el volante de la dirección. 228
Radio FM/AM 213, 215
Teléfono de automóvil o radio CB 230
Recomendación de refrigerante 462
Recuperación de una salida de la carretera 262
Recuperación del vehículo 412
Reemplazo de focos. 444
Reemplazo de la batería
NISSAN Intelligent Key®. 441
Reemplazo de la batería de la Intelligent Key. 441
Reemplazo de las bujías 434
Registrar un vehículo en otro país 467
Remolque
Arrastre de remolques. 383
Arrastre en plataforma 383
Modelos con tracción en 2 ruedas. . . .410
Remolque con grúa 409
Remolque de cama plana del vehículo . .383
Reproductor iPod® 222
Requisitos de mantenimiento 421
Revisión del foco/tablero de instrumentos. 80
Robo (Sistema inmovilizador de vehículo NISSAN), arranque del motor 116
Ruedas y llantas 445, 465
Limpieza de ruedas de aleación de aluminio. 416

S

Seguridad
Cinturones de seguridad para niños 22, 29, 35, 42
Seguro de la puerta trasera con mecanismo de seguridad para niños. .145
Seguro
Palanca del abridor del seguro de la tapa de la cajuela 163
Seguro de la puerta trasera con mecanismo de seguridad para niños. .145
Seguros de las puertas 144
Seguros eléctricos de las puertas 144
Seguro de la puerta trasera con mecanismo de seguridad para niños 145
Seguros automáticos de las puertas. . . .145
Seguros de las puertas 144
Servicio del aire acondicionado. 205

Sistema de alarma (Consulte sistema de seguridad del vehículo) 115
Sistema de asistencia de arranque en pendientes 388
Sistema de audio 206
Audio Bluetooth® 225
Conexiones USB 217, 218
Funcionamiento del radio AM. 215
Funcionamiento del radio FM. 216
Funcionamiento del reproductor iPod®. 222
Interfaz USB 216
Interruptor de control de audio en el volante de la dirección. 228
Radio 206
Radio AM/FM 213, 215
Recepción del radio AM 207
Recepción del radio FM 206
Reproductor iPod® 222
Sistema de control de voltaje variable . . .433
Sistema de Control Dinámico del Vehículo (VDC) 387
Sistema de frenos 385
Sistema de frenos antibloqueo (ABS) . . .385
Sistema de llave inteligente
Alcance de funcionamiento de la llave 148
Funcionamiento de la apertura con control remoto. 152
Funcionamiento de la llave 148
Guía de diagnóstico y corrección de fallas 156, 158
Llave mecánica 143
Señales de advertencia 155
Sistema de manos libres con Bluetooth®. 230
Conexiones Bluetooth® 238, 239
Indicadores del teléfono. 235
Procedimiento de conexión. 233
Sistema de manos libres, Bluetooth® . . .230
Sistema de monitoreo de presión de las llantas (TPMS) 71, 258, 445
Sistema de seguridad (Sistema inmovilizador de vehículo NISSAN), arranque del motor. 116
Sistema de seguridad del vehículo 115
Sistema de seguridad del vehículo (Sistema inmovilizador de vehículo NISSAN), arranque del motor 116
Sistema de sujeción para niños con correa de sujeción superior 40
Sistema de sujeción suplementario
Etiquetas de información y advertencia 62
Precauciones relacionadas con el sistema de sujeción suplementario . . .46
Sistema de sujeción suplementario (Sistema de bolsa de aire) 46
Sistema inmovilizador 116
Sistema inmovilizador de vehículo 116
Sistema inmovilizador de vehículo NISSAN 116
Sistema NISSAN Intelligent Key®. 146
Sistema sonar trasero (RSS) 389
Sistemas de seguridad
Sistema de seguridad del vehículo. . . .115
Sistemas de sujeción para niños 20, 21, 22, 30
Localizaciones de los puntos de anclaje de la correa de atadura superior 40
Precauciones relacionadas con los sistemas de sujeción para niños 22, 29, 35, 42
Sobrecalentamiento
Si el vehículo se sobrecalienta 408
Sonar
Sistema trasero 389

T

Tablero de instrumentos 67
Tacómetro. 72
Tapa de la cajuela 162
Tapón de combustible. 164
Teléfono de automóvil o radio CB. 230
Teléfono, Bluetooth®, sistema de manos libres 230
Tomacorriente 134
Transmisión
Líquido de la transmisión continuamente variable (CVT) 429
Manejo con la transmisión continuamente variable (CVT) 269
Manejo con transmisión manual 274
Transmisión continuamente variable (CVT) 269
Líquido de la transmisión continuamente variable (CVT) 429
Manejo con la transmisión continuamente variable (CVT) 269

V

Velocímetro 70
Ventanillas 136
Asegurar las ventanillas de los pasajeros 137
Elevavidrios eléctricos 136
Elevavidrios eléctricos traseros 138
Limpieza 416
Ventanillas traseras eléctricas 138
Verifique la presión de la llanta. 71, 109
Viaje (consulte cómo registrar un vehículo en otro país) 467
Volante de la dirección 166

NOTAS

NOTAS